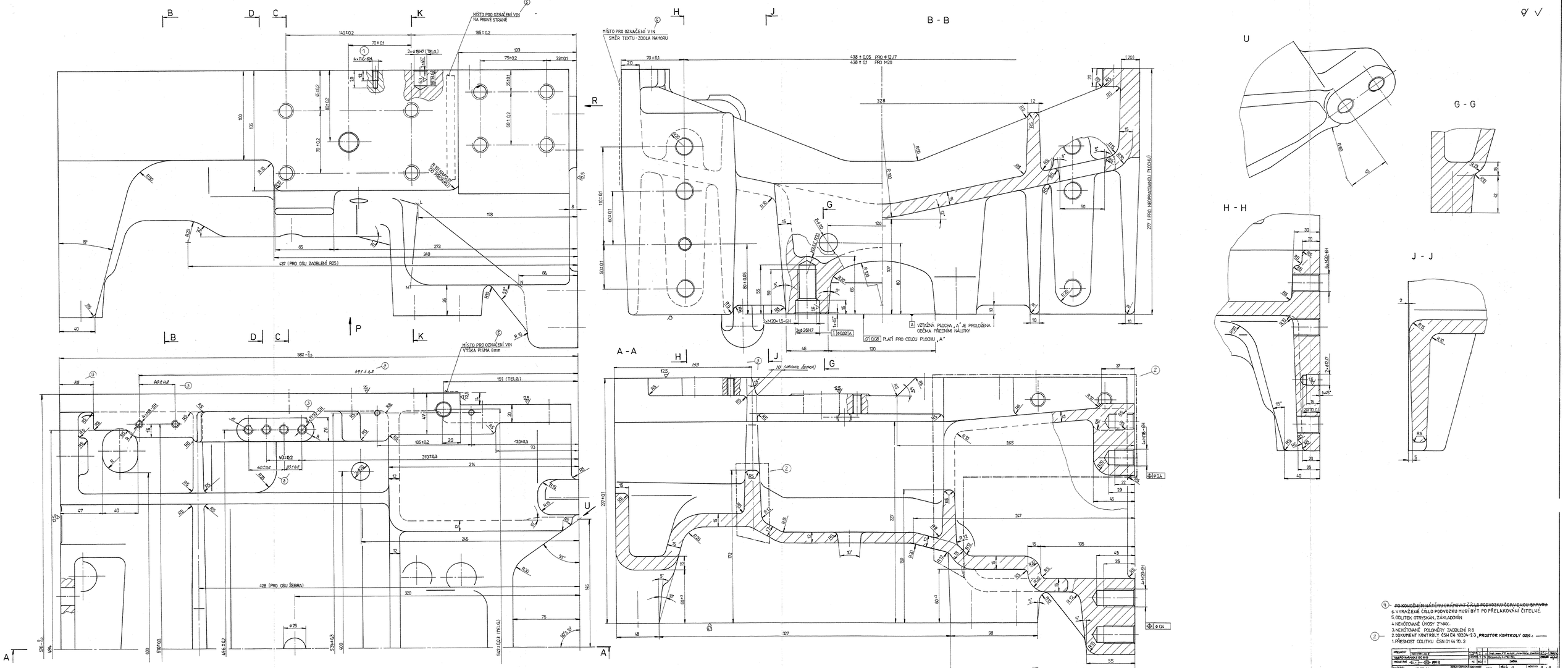
MÍSTO PRO OZNAČENÍ VIN NA PRAVÉ STRANĚ
MÍSTO PRO OZNAČENÍ VIN SMĚR TEXTU - ZDOLA NAHORU
MÍSTO PRO OZNAČENÍ VIN VÝŠKA PÍSMA 8mm
B - B
A - A
G - G
H - H
J - J
U
VYTAŽNÁ PLOCHA „A" JE PROLOŽENA OSEBNÍ PŘEDNÍM NÁLITKY
PLATÍ PRO CELOU PLOCHU „A"
PO KONČENÉM NÁTĚRU ORÁMOVAT ČÍSLO PODVOZKU ČERVENOU BARVOU
6. VYRAŽENÉ ČÍSLO PODVOZKU MUSÍ BÝT PO PŘELAKOVÁNÍ ČITELNÉ.
5. ODLITEK OTRYSKÁN, ZÁKLADOVÁN
4. NEKÓTOVANÉ ÚKOSY 2°MAX.
3. NEKÓTOVANÉ POLOMĚRY ZAOBLENÍ R 8
2. DOKUMENT KONTROLY ČSN EN 10204-2.3 , PROSTOR KONTROLY OZN.: ——
1. PŘESNOST ODLITKU ČSN 01 44 70 - 3
MATERIÁL 42 2246
POLOTOVAR M - 15.203.001
HMOTNOST ~ 190
MĚŘ. 1
MĚŘÍTKO 1 : 1
TVAROVÁ ČÁST M-15.203.000
ZÁKLADNÍ 6/1 P9 - Z3
VYROBOVALI
PŘEDKOUL
KONTROLOVAL
SCHVÁLIL
Zetor a.s.
VYZKUMNÉ VÝVOJOVÁ ZÁKLADNA
KONZOLA PŘEDNÍ HNACÍ NÁPRAVY
FORM. A4
0
15.203.001
1/2
7

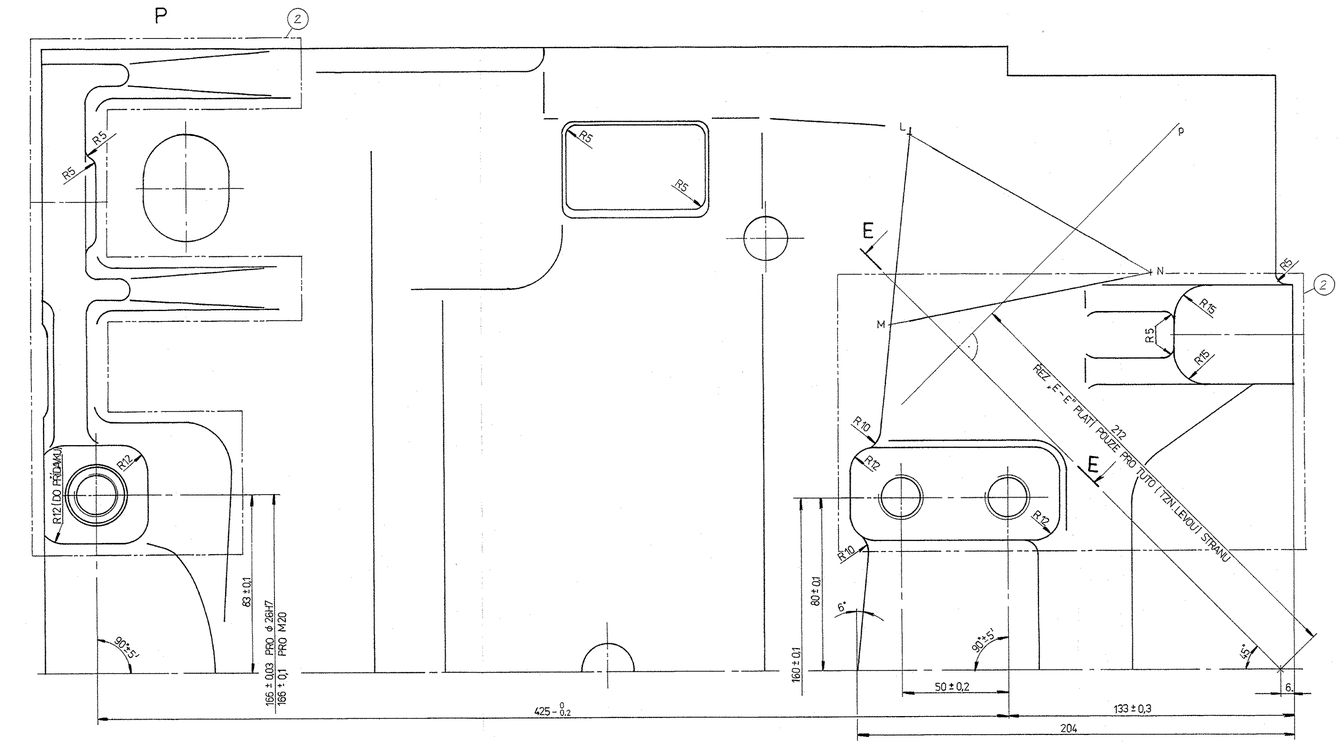

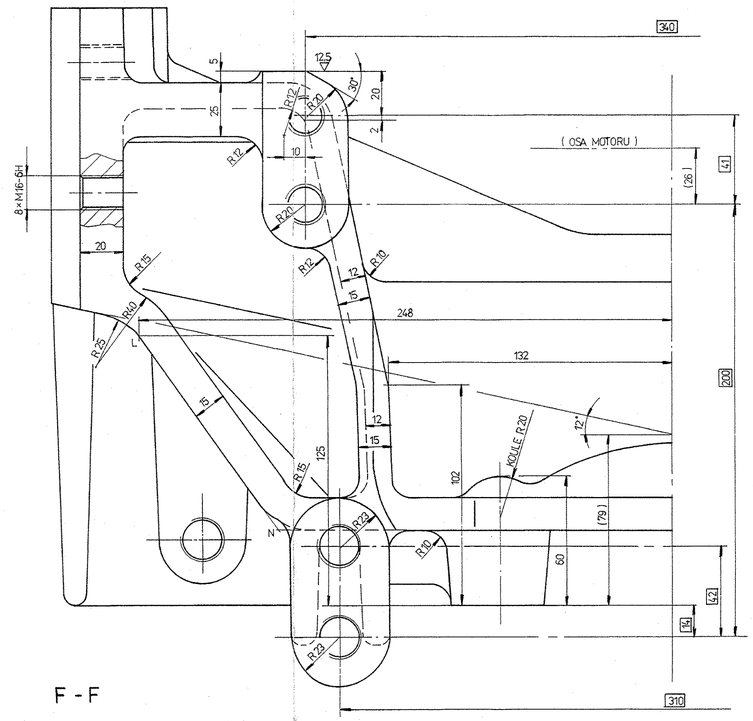

C - C

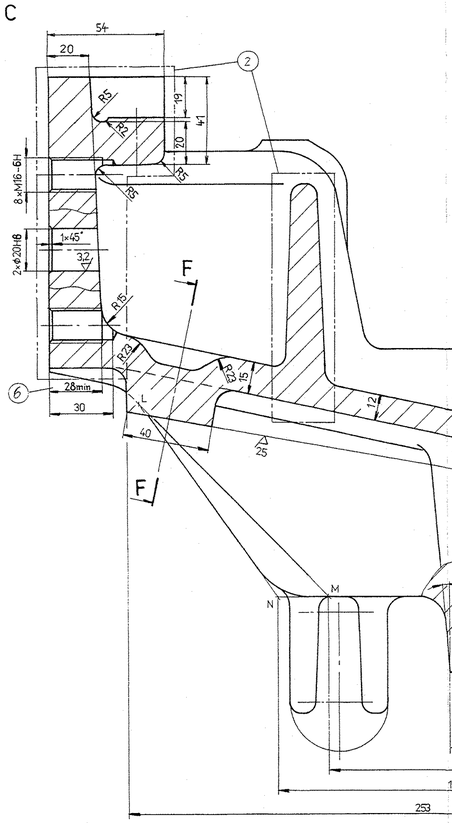

D - D

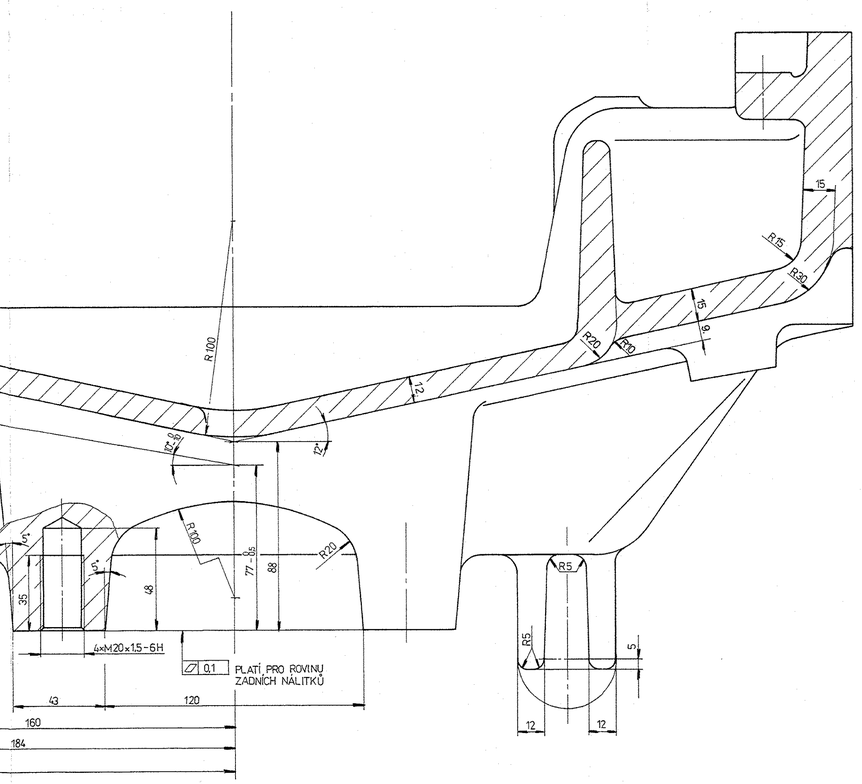

F - F

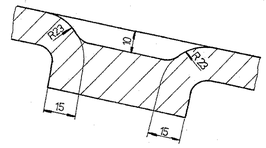

E - E

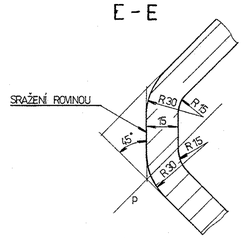

K - K

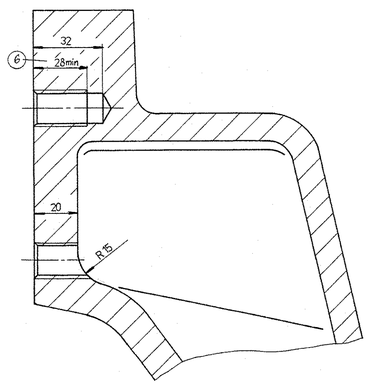

VÝROBNÍ POZNÁMKY UVEDENY NA LISTU 1/2

PŘESNOST	ISO 2768 - mK				
TOLEROVÁNÍ PODLE ISO 8015					
PROMĚNNÉ	(ISO E)				
MATERIÁL	42 2304				
POLOTOVAR	M-15.203.001				
VYPRACOVAL					
PŘEZKOUŠEL					
NORMALIZÁTOR		SCHVÁLIL			
TECHNOLOG		DATUM			