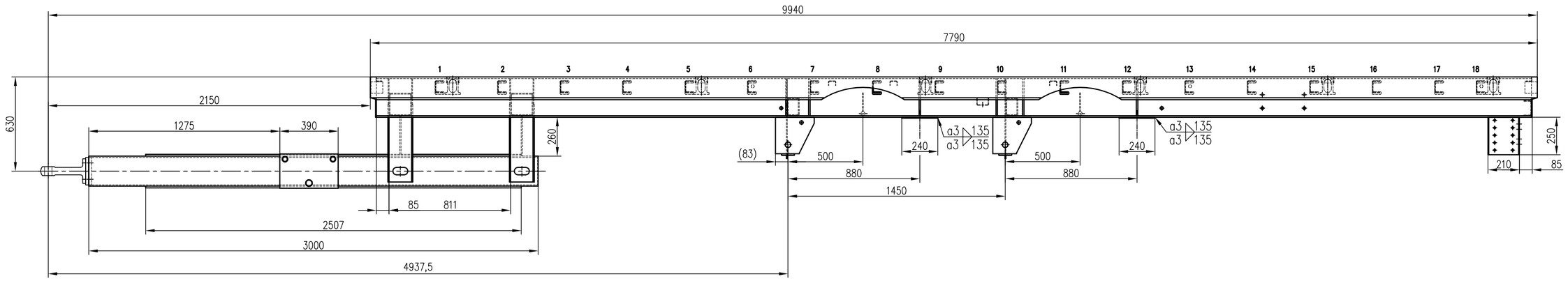

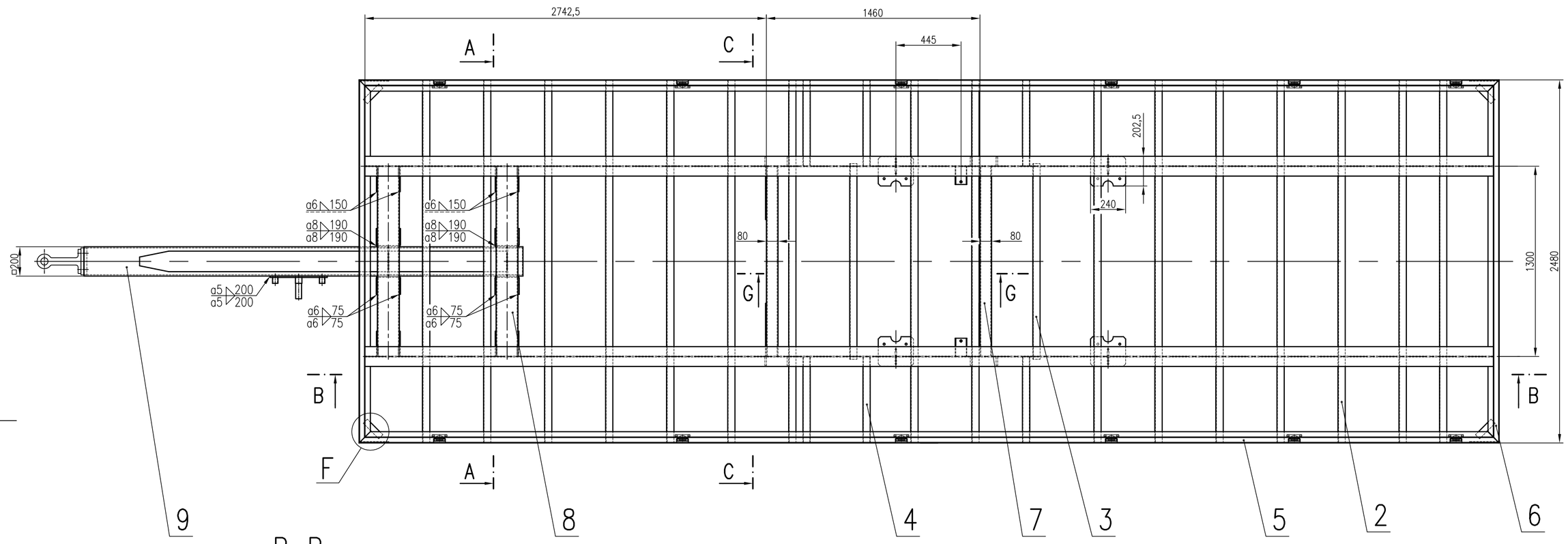

B–B

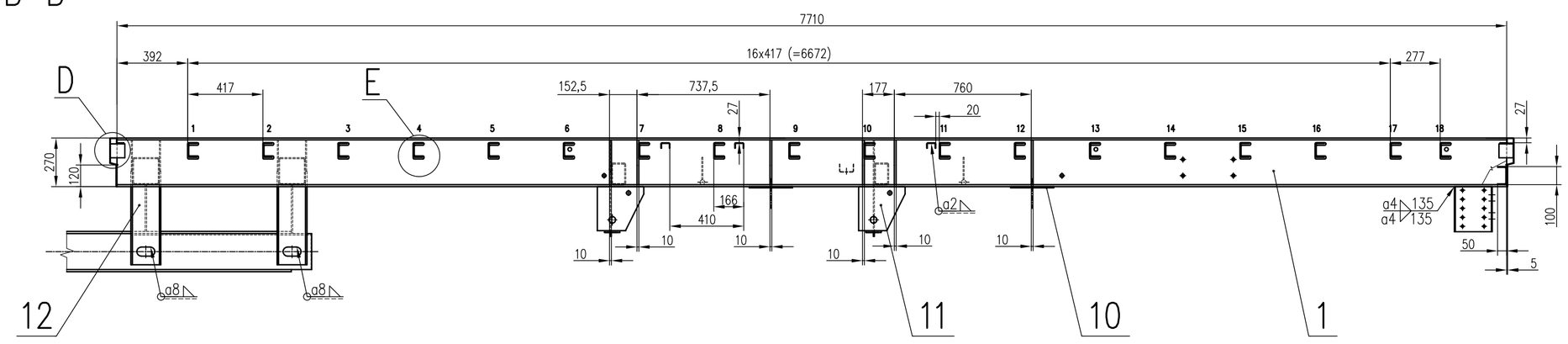

C–C (1:10)

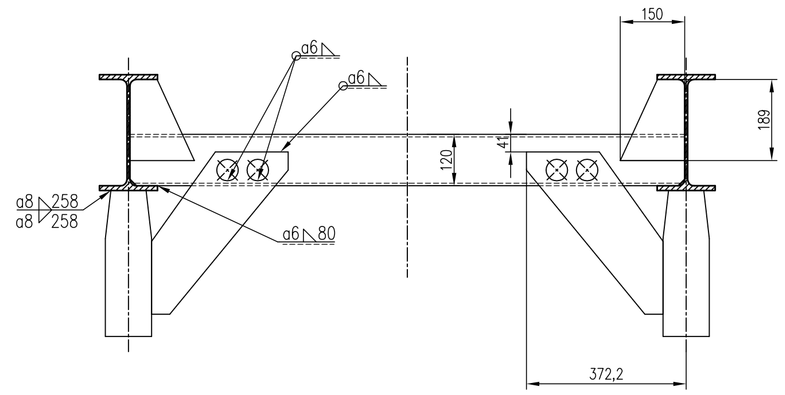

D (1:10)

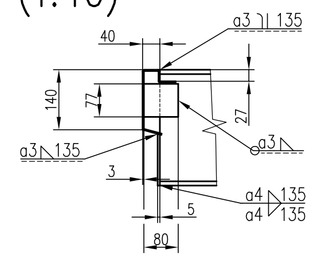

E (1:10)

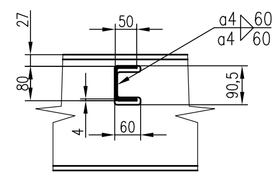

VÝŘEZ BOČNÍHO LEMU (1:10)

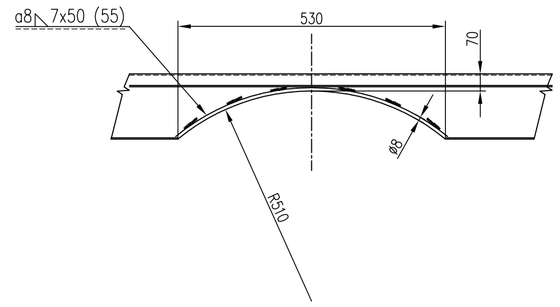

A–A (1:10)

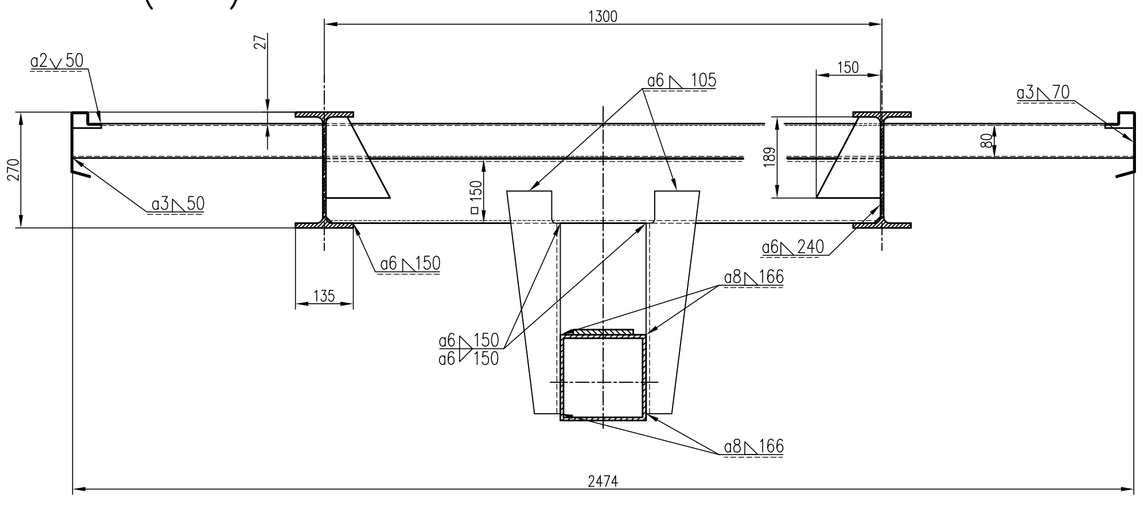

G–G

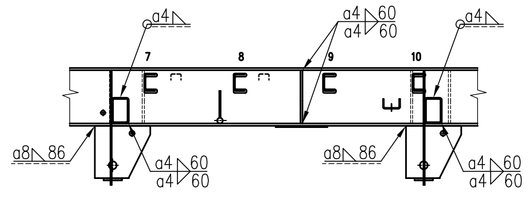

F (1:10)

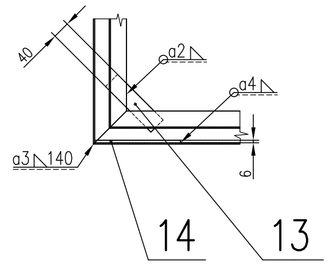

14	VÝSTUHA LEMU	P6 - 130x200	1	kg	4
		11373			
13	VÝZTUHA ROHU LEMU	PL0 40x5 - 150	0,2	kg	4
		11373			
12	KONZOLA OJE	P8 - 386x519	7	kg	4
		11373			
11	KONZOLA NÁPRAVY			kg	4
10	DESKA MĚCHU	P6 - 240x200	1	kg	4
		11373			
9	OJ	200x200x8 - 3000	230	kg	1
		11523			
8	NOSNÍK OJE	JAKL 150x150x6 - 1292	35	kg	2
		11523			
7	PŘÍČKA NÁPRAVY	JAKL 120x80x6 - 1292	29	kg	2
		11373			
6	LEM ZADNÍ, PŘEDNÍ	140/27 - 2480	18	kg	2
		11373			
5	LEM BOČNÍ	140/27 - 7790	56	kg	2
		11373			
4	PŘÍČKA	U 50x30x3 - 582	1,5	kg	6
		11373			
3	PŘÍČNÍK (KRÁTKÝ)	U 80x50x3 - 1337	7	kg	2
		11373			
2	PŘÍČNÍK (DLOUHÝ)	U 80x50x4 - 2474	13	kg	16
		11373			
1	PODÉLNÍK	IPE 270 - 7710	277	kg	2
		11523			

Číslo položky	Název - označení / Výkres - norma	Polotovar / Materiál	Hmot.	J	Množ.
Struktura povrchu:	Hrany:	Měřítko 1:20	Přesnost ISO2768-mH; Tolerování ISO8015; Promítání		
Materiál	Polotovar	Hmotnost 1595 kg	CHRÁNĚNO PODLE ISO 16016		
	Druh dokumentu: VÝROBNÍ VÝKRES	Název: RÁM CHTP18			
	Kreslil: JAKUB VINCENC				
	Schválil	Číslo dokumentu: 1-CHTP18-00			
	Datum vydání: 24.5.2011	List /			