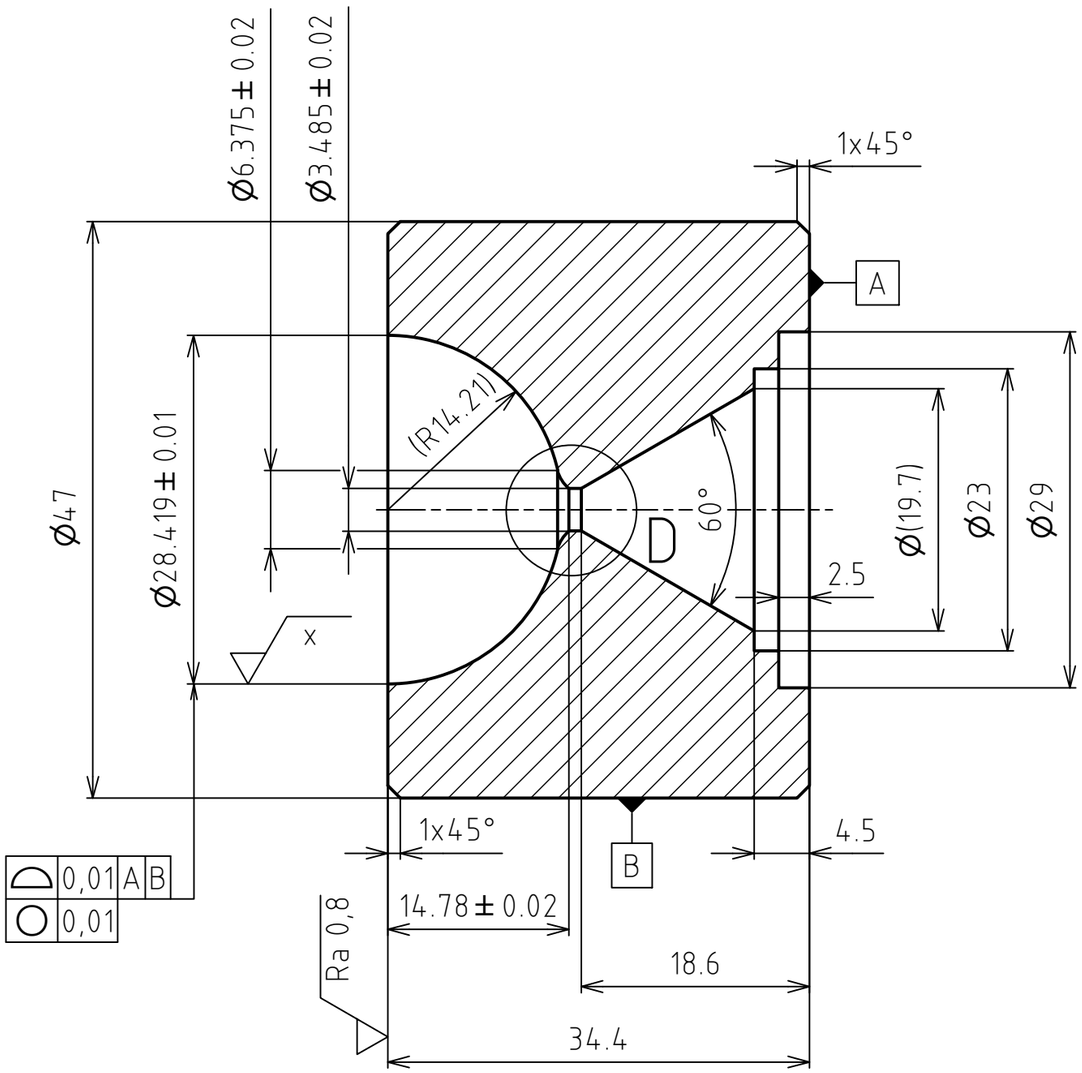

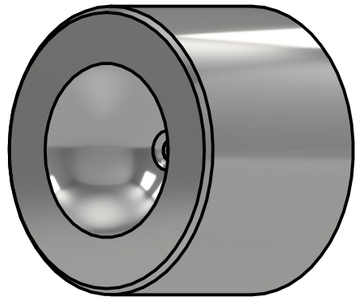

D (5 : 1)

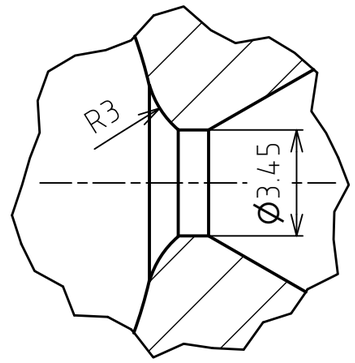

KALIT A POPUSTIT NA 51-52 HRC

x - LEŠTIT DO ZRCADLOVÉHO LESKU

Drsnost povrchu Ra 1,6	Hrany -0.3 +0.3	Měřítko 2:1	Přesnost ISO 2768-mK Promítání Sestava
Materiál 1.2083	Polotovar Ø50-36,5 ČSN EN 10 060	Hmotnost 0,387 kg	Chráněno podle ISO 16016
ÚST IMT	Druh dokumentu VÝKRES SOUČASTI	Název ČÁST FORMY	
	Kreslil MIROSLAV VELÍSEK		
	Schválil	Číslo dokumentu 2025-BP-239361-01	
	Datum vydání 13.05.2025	List 1/1	