	STRANA
VÝPIS OKENNÍCH OTVORŮ	1–20
VÝPIS DVEŘNÍCH OTVORŮ	21–27
VÝPIS INTERIÉROVÝCH PRVKŮ	28
VÝPIS SANITÁRNÍCH PŘÍČEK	29–34
VÝPIS OPLECHOVÁNÍ	35
VÝPIS PRVKŮ ZABRÁDLÍ	36
FASÁDA	37

BAKALÁŘSKÁ PRÁCE		VUT V BRNĚ FAKULTA STAVEBNÍ ARCHITEKTURA POZEMNÍCH STAVEB	
Autor práce:	Monika Kouřilová		
Vedoucí práce:	Doc. Ing. arch. Antonín Odvárka, Ph.D.		
	Ing. Jan Pěnčík, PhD.		
Název práce:	SPORTOVNÍ CENTRUM KRÁLOVO POLE	Číslo paré:	
		Datum:	10.1.2014
Název výkresu:	VÝPIS PRVKŮ 1NP	měřítko:	číslo výkr:
		–	C–01

OZNAČENÍ	SCHÉMATICKÉ ZOBRAZENÍ - POPIS	MNOŽSTVÍ	BARVA / ODSTÍN	POZNÁMKA
G1	HLINÍKOVÉ OKNO **REYNAERS CS 104**	1	šedá (RAL 9006)	ROZMĚRY OVĚŘIT PŘED VÝROBOU NA STAVBĚ

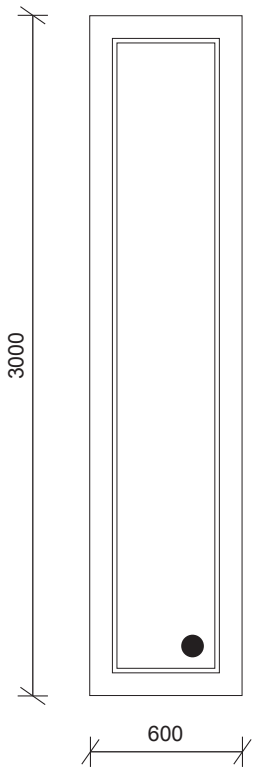

SPECIFIKACE:

provedení	křídlo neotevíravé, profil REYNAERS s tepelněizolační výplní a hliníkovým opláštěním skladební rozměr 600/3000 mm
kování	celoobvodové kování
těsnění	celoobvodové
sklo	čiré izolační trojsklo U=0,61 W/m2K
povrchová úprava	vypalovaný lak, barva šedá (RAL 9006)

OZNAČENÍ	SCHÉMATICKÉ ZOBRAZENÍ - POPIS	MNOŽSTVÍ	BARVA / ODSTÍN	POZNÁMKA
G2	SESTAVA HLINÍKOVÝCH OKEN **REYNAERS CS 104**	1	šedá (RAL 9006)	ROZMĚRY OVĚŘIT PŘED VÝROBOU NA STAVBĚ

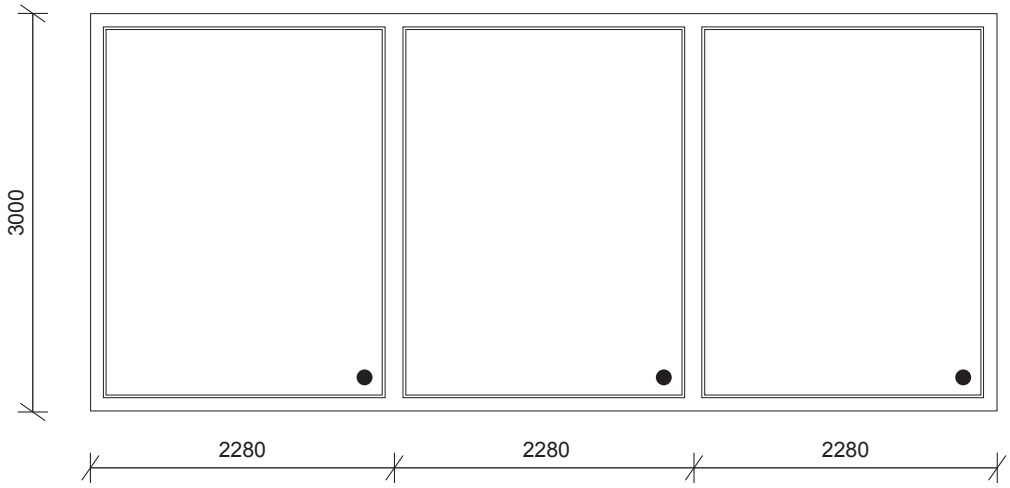

SPECIFIKACE:

provedení	3x křídlo neotevíravé, profil REYNAERS s tepelněizolační výplní a hliníkovým opláštěním skladební rozměr 2280/3000 mm
kování	celoobvodové kování
těsnění	celoobvodové
sklo	čiré izolační trojsklo U=0,61 W/m2K
povrchová úprava	vypalovaný lak, barva šedá (RAL 9006)

G3	OZNAČENÍ

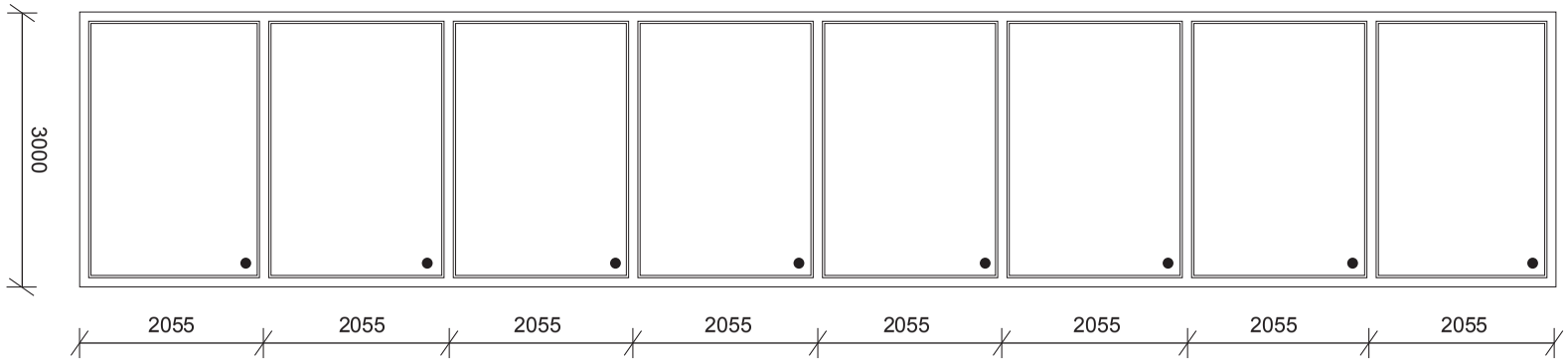

SESTAVA HLINÍKOVÝCH OKEN **REYNAERS CS 104**

SCHÉMATICKÉ ZOBRAZENÍ - POPIS

SPECIFIKACE:

provedení	8x křídlo neotevíravé, profil REYNAERS s tepelněizolační výplní a hliníkovým opláštěním skladební rozměr 2055/3000 mm
kování	celoobvodové kování
těsnění	celoobvodové
sklo	čiré izolační trojsklo U=0,61 W/m2K
povrchová úprava	vypalovaný lak, barva šedá (RAL 9006)

1	MNOŽSTVÍ
šedá (RAL 9006)	BARVA / ODSTÍN
ROZMĚRY OVĚŘIT PŘED VÝROBOU NA STAVBĚ	POZNÁMKA

OZNAČENÍ	SCHÉMATICKÉ ZOBRAZENÍ - POPIS	MNOŽSTVÍ	BARVA / ODSTÍN	POZNÁMKA
G4	SESTAVA HLINÍKOVÝCH OKEN **REYNAERS CS 104**	1	šedá (RAL 9006)	ROZMĚRY OVĚŘIT PŘED VÝROBOU NA STAVBĚ

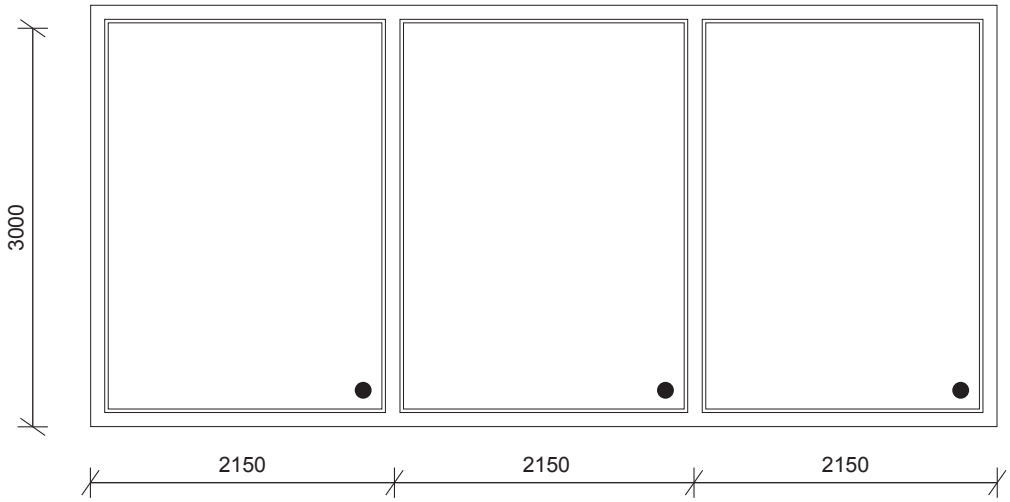

SPECIFIKACE:

provedení	3x křídlo neotevíravé, profil REYNAERS s tepelněizolační výplní a hliníkovým opláštěním skladební rozměr 2150/3000 mm
kování	celoobvodové kování
těsnění	celoobvodové
sklo	čiré izolační trojsklo U=0,61 W/m2K
povrchová úprava	vypalovaný lak, barva šedá (RAL 9006)

OZNAČENÍ	SCHÉMATICKÉ ZOBRAZENÍ - POPIS	MNOŽSTVÍ	BARVA / ODSTÍN	POZNÁMKA
G5	SESTAVA HLINÍKOVÝCH OKEN **REYNAERS CS 104**	1	šedá (RAL 9006)	ROZMĚRY OVĚŘIT PŘED VÝROBOU NA STAVBĚ

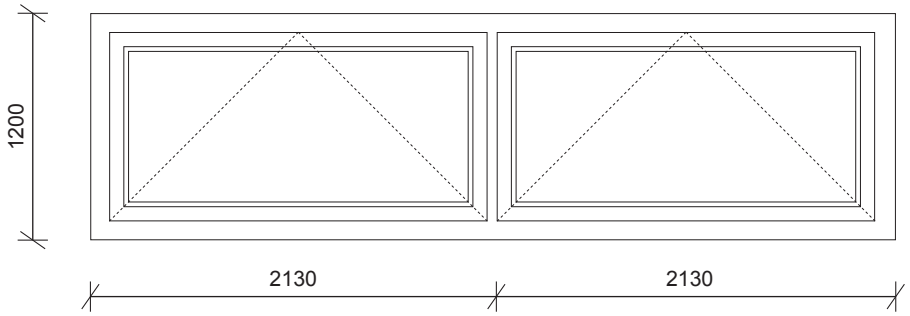

SPECIFIKACE:

provedení	2x křídlo otevíravé, profil REYNAERS s tepelněizolační výplní a hliníkovým opláštěním skladební rozměr 2130/1200 mm
kování	celoobvodové kování
těsnění	celoobvodové
sklo	čiré izolační trojsklo U=0,61 W/m2K
povrchová úprava	vypalovaný lak, barva šedá (RAL 9006)
parapet	vnitřní - plast / vnější - hliník

OZNAČENÍ	SCHÉMATICKÉ ZOBRAZENÍ - POPIS	MNOŽSTVÍ	BARVA / ODSTÍN	POZNÁMKA
G6	SESTAVA HLINÍKOVÝCH OKEN **REYNAERS CS 104**	1	šedá (RAL 9006)	ROZMĚRY OVĚŘIT PŘED VÝROBOU NA STAVBĚ

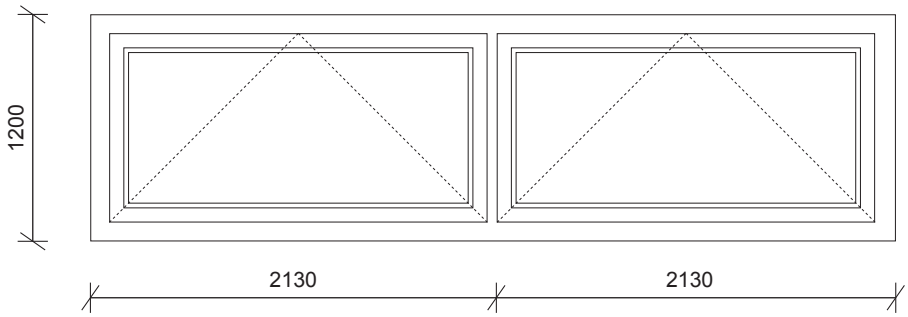

SPECIFIKACE:

provedení	2x křídlo otevíravé, profil REYNAERS s tepelněizolační výplní a hliníkovým opláštěním skladební rozměr 2130/1200 mm
kování	celoobvodové kování
těsnění	celoobvodové
sklo	čiré izolační trojsklo U=0,61 W/m2K
povrchová úprava	vypalovaný lak, barva šedá (RAL 9006)
parapet	vnitřní - plast / vnější - hliník

OZNAČENÍ	G7
SCHÉMATICKÉ ZOBRAZENÍ - POPIS	SESTAVA HLINÍKOVÝCH OKEN **REYNAERS CS 104**

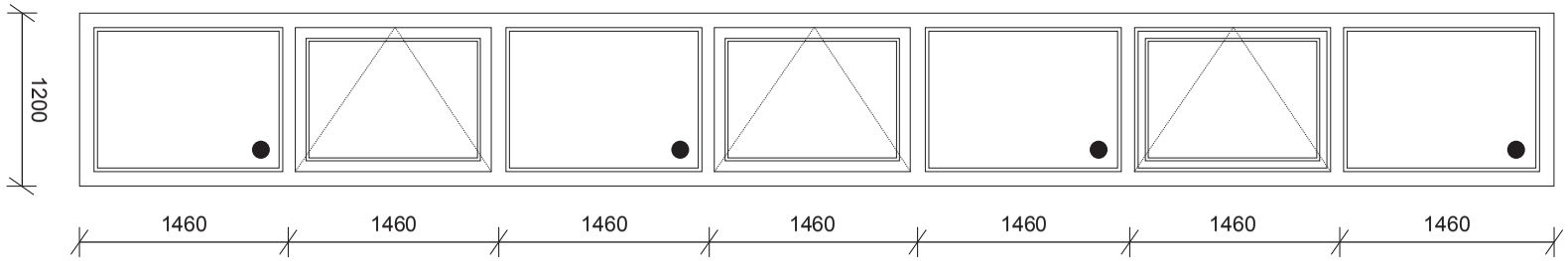

SPECIFIKACE:

provedení	4x křídlo neotevíravé, profil REYNAERS s tepelněizolační výplní a hliníkovým opláštěním skladební rozměr 1460/1200 mm 3x křídlo otevíravé, profil REYNAERS s tepelněizolační výplní a hliníkovým opláštěním skladební rozměr 1460/1200 mm
kování	celoobvodové kování
těsnění	celoobvodové
sklo	čiré izolační trojsklo U=0,61 W/m2K
povrchová úprava	vypalovaný lak, barva šedá (RAL 9006)
parapet	vnitřní - plast / vnější - hliník

MNOŽSTVÍ	1
BARVA / ODSTÍN	šedá (RAL 9006)
POZNÁMKA	ROZMĚRY OVĚŘIT PŘED VÝROBOU NA STAVBĚ

OZNAČENÍ	SCHÉMATICKÉ ZOBRAZENÍ - POPIS	MNOŽSTVÍ	BARVA / ODSTÍN	POZNÁMKA
G8	SESTAVA HLINÍKOVÝCH OKEN **REYNAERS CS 104**	1	šedá (RAL 9006)	ROZMĚRY OVĚŘIT PŘED VÝROBOU NA STAVBĚ

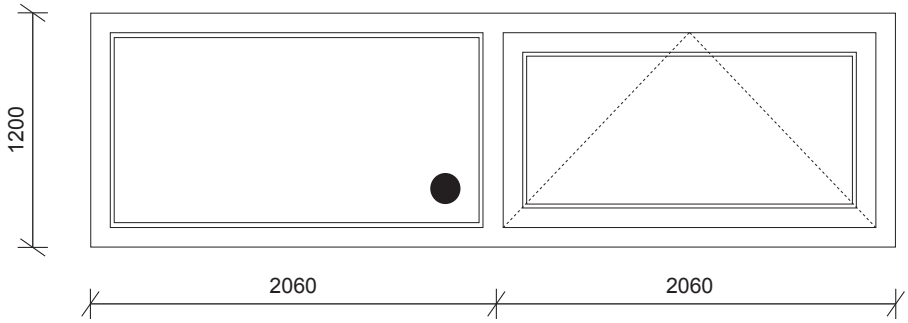

SPECIFIKACE:

provedení	křídlo neotevíravé, profil REYNAERS s tepelněizolační výplní a hliníkovým opláštěním skladební rozměr 2060/1200 mm křídlo otevíravé, profil REYNAERS s tepelněizolační výplní a hliníkovým opláštěním skladební rozměr 2060/1200 mm
kování	celoobvodové kování
těsnění	celoobvodové
sklo	čiré izolační trojsklo U=0,61 W/m2K
povrchová úprava	vypalovaný lak, barva šedá (RAL 9006)
parapet	vnitřní - plast / vnější - hliník

OZNAČENÍ	SCHÉMATICKÉ ZOBRAZENÍ - POPIS	MNOŽSTVÍ	BARVA / ODSTÍN	POZNÁMKA
G9		1	šedá (RAL 9006)	ROZMĚRY OVĚŘIT PŘED VÝROBOU NA STAVBĚ

SESTAVA HLINÍKOVÝCH OKEN **REYNAERS CS 104**

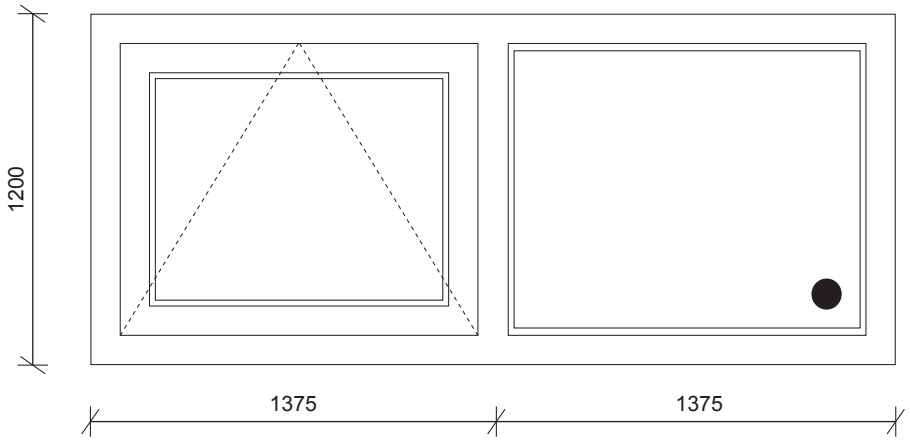

SPECIFIKACE:

provedení	křídlo otevíravé, profil REYNAERS s tepelněizolační výplní a hliníkovým opláštěním skladební rozměr 1375/1200 mm
	křídlo neotevíravé, profil REYNAERS s tepelněizolační výplní a hliníkovým opláštěním skladební rozměr 1375/1200 mm
kování	celoobvodové kování
těsnění	celoobvodové
sklo	čiré izolační trojsklo U=0,61 W/m2K
povrchová úprava	vypalovaný lak, barva šedá (RAL 9006)
parapet	vnitřní - plast / vnější - hliník

OZNAČENÍ	SCHÉMATICKÉ ZOBRAZENÍ - POPIS	MNOŽSTVÍ	BARVA / ODSTÍN	POZNÁMKA
G10	SESTAVA HLINÍKOVÝCH OKEN **REYNAERS CS 104**	1	šedá (RAL 9006)	ROZMĚRY OVĚŘIT PŘED VÝROBOU NA STAVBĚ

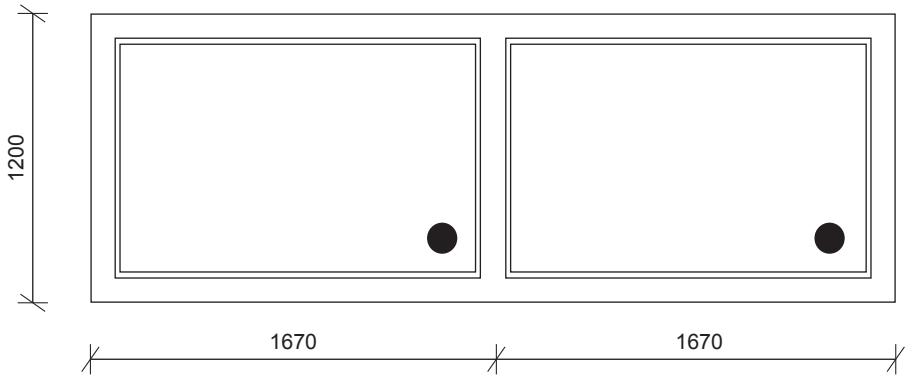

SPECIFIKACE:

provedení	2x křídlo neotevíravé, profil REYNAERS s tepelněizolační výplní a hliníkovým opláštěním skladební rozměr 1670/1200 mm
kování	celoobvodové kování
těsnění	celoobvodové
sklo	čiré izolační trojsklo U=0,61 W/m2K
povrchová úprava	vypalovaný lak, barva šedá (RAL 9006)
parapet	vnitřní - plast / vnější - hliník

OZNAČENÍ	SCHÉMATICKÉ ZOBRAZENÍ - POPIS	MNOŽSTVÍ	BARVA / ODSTÍN	POZNÁMKA
G11	HLINÍKOVÉ OKNO **REYNAERS CS 104**	1	šedá (RAL 9006)	ROZMĚRY OVĚŘIT PŘED VÝROBOU NA STAVBĚ

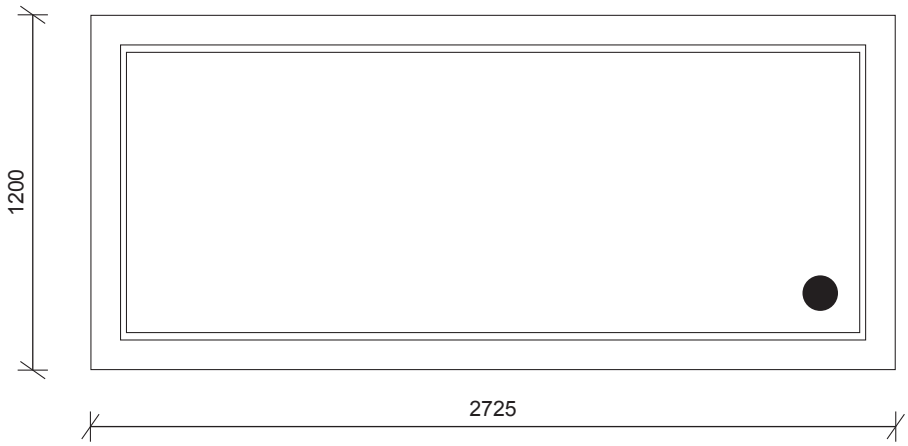

SPECIFIKACE:

provedení	křídlo neotevíravé, profil REYNAERS s tepelněizolační výplní a hliníkovým opláštěním skladební rozměr 2725/1200 mm
kování	celoobvodové kování
těsnění	celoobvodové
sklo	čiré izolační trojsklo U=0,61 W/m2K
povrchová úprava	vypalovaný lak, barva šedá (RAL 9006)
parapet	vnitřní - plast / vnější - hliník

OZNAČENÍ	SCHÉMATICKÉ ZOBRAZENÍ - POPIS	MNOŽSTVÍ	BARVA / ODSTÍN	POZNÁMKA
G12	HLINÍKOVÉ OKNO **REYNAERS CS 104**	1	šedá (RAL 9006)	ROZMĚRY OVĚŘIT PŘED VÝROBOU NA STAVBĚ

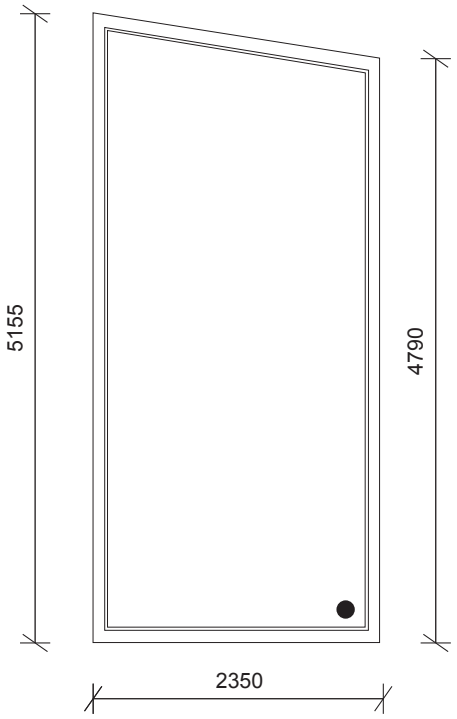

SPECIFIKACE:

provedení	křídlo neotevíravé, profil REYNAERS s tepelněizolační výplní a hliníkovým opláštěním skladební rozměr 2350/5155(4790) mm
kování	celoobvodové kování
těsnění	celoobvodové
sklo	čiré izolační trojsklo U=0,61 W/m2K
povrchová úprava	vypalovaný lak, barva šedá (RAL 9006)

OZNAČENÍ	SCHÉMATICKÉ ZOBRAZENÍ - POPIS	MNOŽSTVÍ	BARVA / ODSTÍN	POZNÁMKA
G13	SESTAVA HLINÍKOVÝCH OKEN **REYNAERS CS 104**	1	šedá (RAL 9006)	ROZMĚRY OVĚŘIT PŘED VÝROBOU NA STAVBĚ

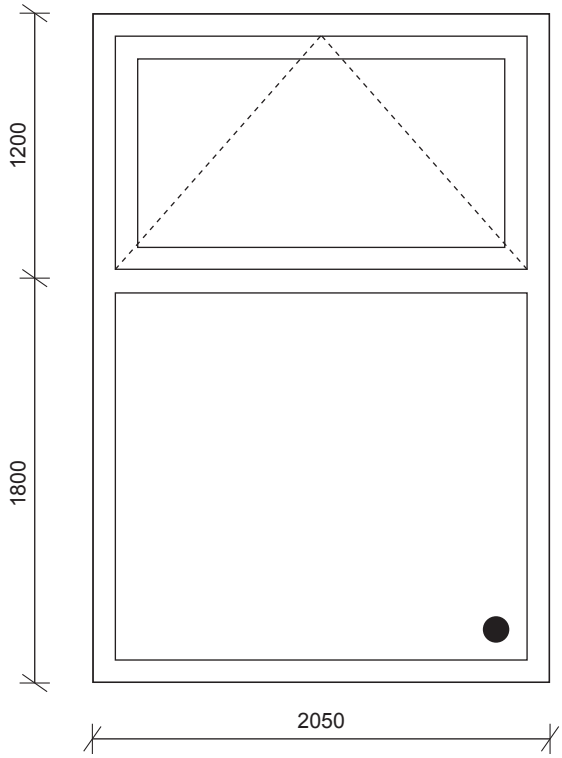

SPECIFIKACE:

provedení	křídlo otevíravé, profil REYNAERS s tepelněizolační výplní a hliníkovým opláštěním skladební rozměr 2050/1200 mm
	křídlo neotevíravé, profil REYNAERS s tepelněizolační výplní a hliníkovým opláštěním skladební rozměr 2050/1800 mm
kování	celoobvodové kování
těsnění	celoobvodové
sklo	čiré izolační trojsklo U=0,61 W/m2K
povrchová úprava	vypalovaný lak, barva šedá (RAL 9006)

OZNAČENÍ	SCHÉMATICKÉ ZOBRAZENÍ - POPIS	MNOŽSTVÍ	BARVA / ODSTÍN	POZNÁMKA
G14	SESTAVA HLINÍKOVÝCH OKEN **REYNAERS CS 104**	1	šedá (RAL 9006)	ROZMĚRY OVĚŘIT PŘED VÝROBOU NA STAVBĚ

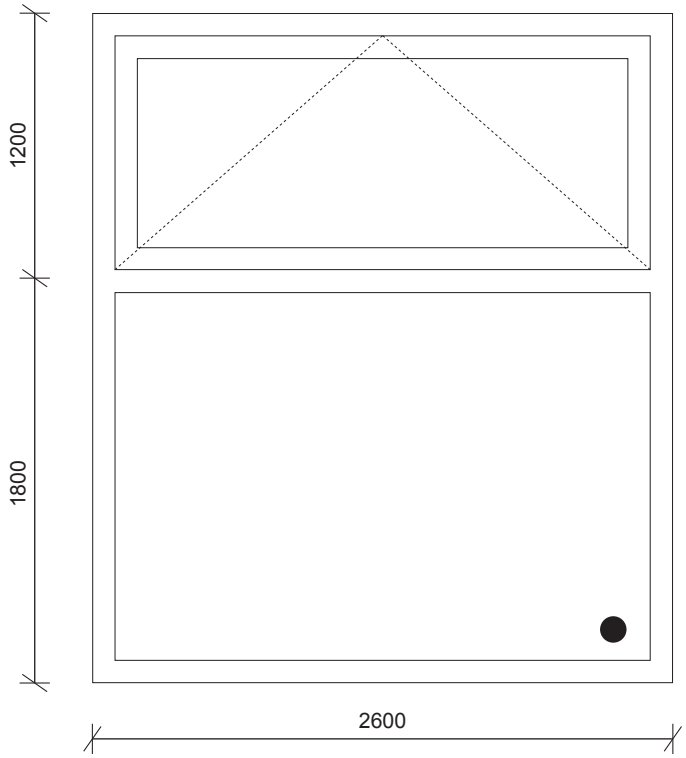

SPECIFIKACE:

provedení	křídlo otevíravé, profil REYNAERS s tepelněizolační výplní a hliníkovým opláštěním skladební rozměr 2600/1200 mm
	křídlo neotevíravé, profil REYNAERS s tepelněizolační výplní a hliníkovým opláštěním skladební rozměr 2600/1800 mm
kování	celoobvodové kování
těsnění	celoobvodové
sklo	čiré izolační trojsklo U=0,61 W/m2K
povrchová úprava	vypalovaný lak, barva šedá (RAL 9006)

OZNAČENÍ	SCHÉMATICKÉ ZOBRAZENÍ - POPIS	MNOŽSTVÍ	BARVA / ODSTÍN	POZNÁMKA
G15	SESTAVA HLINÍKOVÝCH OKEN **REYNAERS CS 104**	1	šedá (RAL 9006)	ROZMĚRY OVĚŘIT PŘED VÝROBOU NA STAVBĚ

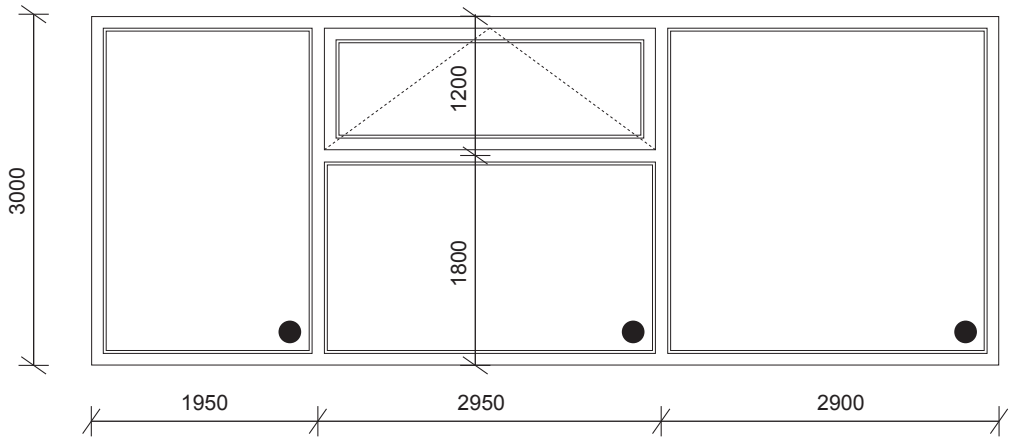

SPECIFIKACE:

provedení	křídlo neotevíravé, profil REYNAERS s tepelněizolační výplní a hliníkovým opláštěním skladební rozměr 1950/3000 mm
	křídlo otevíravé, profil REYNAERS s tepelněizolační výplní a hliníkovým opláštěním skladební rozměr 2950/1200 mm
	křídlo neotevíravé, profil REYNAERS s tepelněizolační výplní a hliníkovým opláštěním skladební rozměr 2950/1800 mm
	křídlo otevíravé, profil REYNAER s tepelněizolační výplní a hliníkovým opláštěním skladební rozměr 2900/3000 mm
kování	celoobvodové kování
těsnění	celoobvodové
sklo	čiré izolační trojsklo U=0,61 W/m2K
povrchová úprava	vypalovaný lak, barva šedá (RAL 9006)

OZNAČENÍ	SCHÉMATICKÉ ZOBRAZENÍ - POPIS	MNOŽSTVÍ	BARVA / ODSTÍN	POZNÁMKA
G16	SESTAVA HLINÍKOVÝCH OKEN **REYNAERS CS 104**	1	šedá (RAL 9006)	ROZMĚRY OVĚŘIT PŘED VÝROBOU NA STAVBĚ

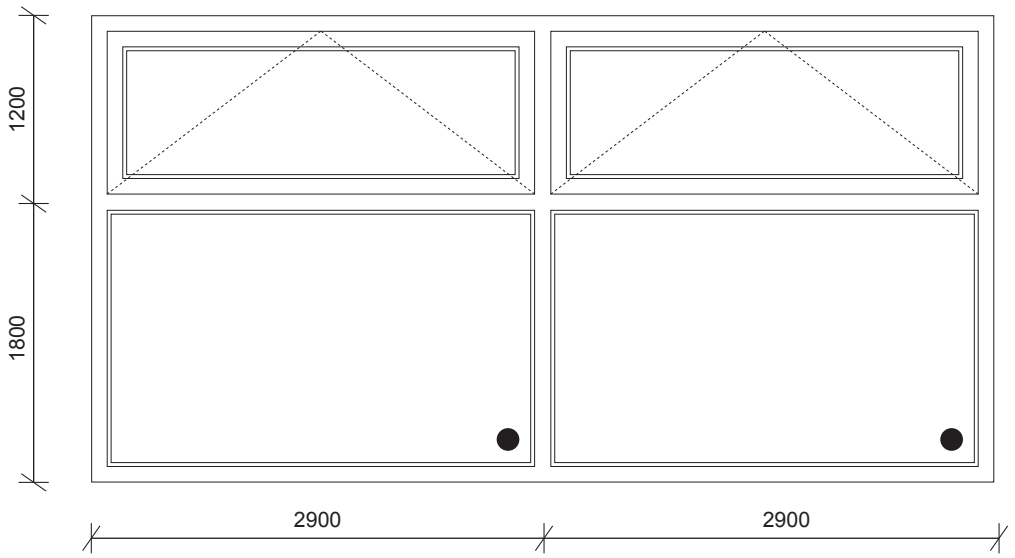

SPECIFIKACE:

provedení	2x křídlo neotevíravé, profil REYNAERS s tepelněizolační výplní a hliníkovým opláštěním skladební rozměr 2900/1800 mm
	2x křídlo otevíravé, profil REYNAERS s tepelněizolační výplní a hliníkovým opláštěním skladební rozměr 2900/1200 mm
kování	celoobvodové kování
těsnění	celoobvodové
sklo	čiré izolační trojsklo U=0,61 W/m2K
povrchová úprava	vypalovaný lak, barva šedá (RAL 9006)

OZNAČENÍ	SCHÉMATICKÉ ZOBRAZENÍ - POPIS	MNOŽSTVÍ	BARVA / ODSTÍN	POZNÁMKA
G17	SESTAVA HLINÍKOVÝCH OKEN **REYNAERS CS 104**	1	šedá (RAL 9006)	ROZMĚRY OVĚŘIT PŘED VÝROBOU NA STAVBĚ

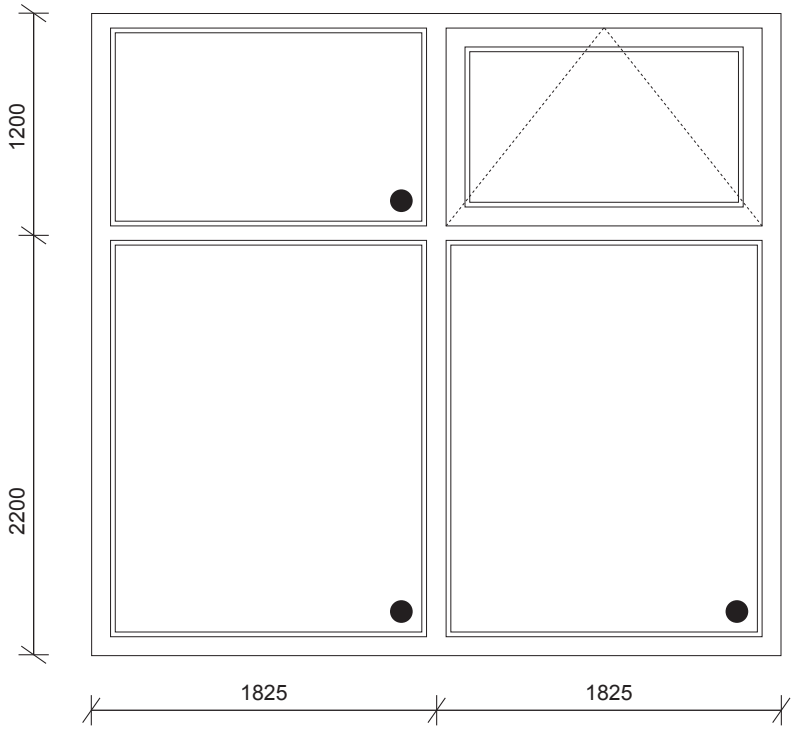

SPECIFIKACE:

provedení	2x křídlo neotevíravé, profil REYNAERS s tepelněizolační výplní a hliníkovým opláštěním skladební rozměr 1825/2200 mm
	1x křídlo neotevíravé, profil REYNAERS s tepelněizolační výplní a hliníkovým opláštěním skladební rozměr 1825/1200 mm
	1x křídlo otevíravé, profil REYNAER s tepelněizolační výplní a hliníkovým opláštěním skladební rozměr 1825/1200 mm
kování	celoobvodové kování
těsnění	celoobvodové
sklo	čiré izolační trojsklo U=0,61 W/m2K
povrchová úprava	vypalovaný lak, barva šedá (RAL 9006)

OZNAČENÍ	SCHÉMATICKÉ ZOBRAZENÍ - POPIS	MNOŽSTVÍ	BARVA / ODSTÍN	POZNÁMKA
G18	SESTAVA HLINÍKOVÝCH OKEN **REYNAERS CS 104**	1	šedá (RAL 9006)	ROZMĚRY OVĚŘIT PŘED VÝROBOU NA STAVBĚ

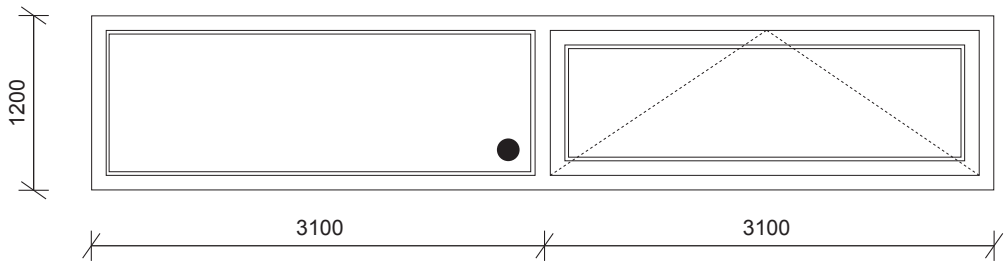

SPECIFIKACE:

provedení	1x křídlo neotevíravé, profil REYNAERS s tepelněizolační výplní a hliníkovým opláštěním skladební rozměr 3100/1200 mm 1x křídlo otevíravé, profil REYNAER s tepelněizolační výplní a hliníkovým opláštěním skladební rozměr 3100/1200 mm
kování	celoobvodové kování
těsnění	celoobvodové
sklo	čiré izolační trojsklo U=0,61 W/m2K
povrchová úprava	vypalovaný lak, barva šedá (RAL 9006)
parapet	vnitřní - plast / vnější - hliník

G19	OZNAČENÍ

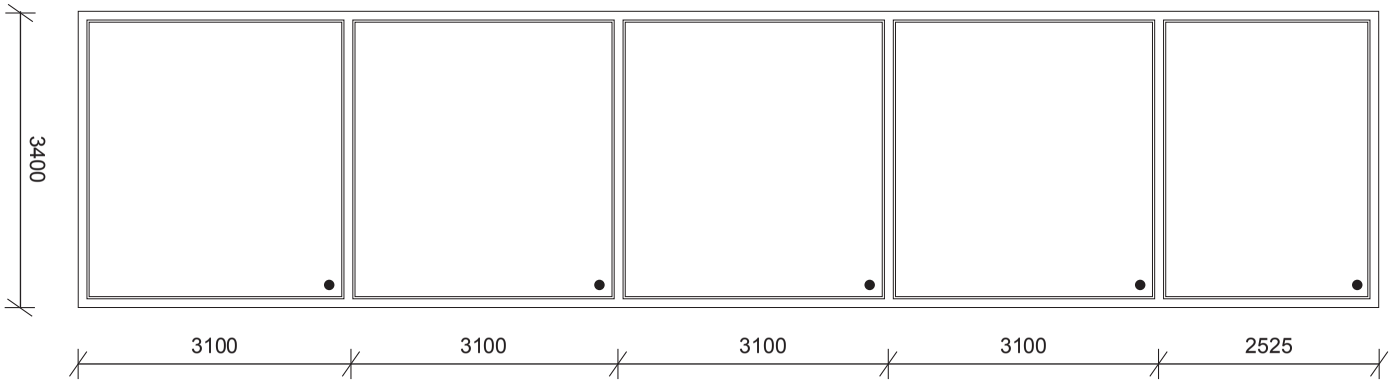

SESTAVA HLINÍKOVÝCH OKEN **REYNAERS CS 104**

SCHÉMATICKÉ ZOBRAZENÍ - POPIS

SPECIFIKACE:

provedení	4x křídlo neotevíravé, profil REYNAERS s tepelněizolační výplní a hliníkovým opláštěním skladební rozměr 3100/3400 mm
	křídlo neotevíravé, profil REYNAERS s tepelněizolační výplní a hliníkovým opláštěním skladební rozměr 2525/3400 mm
kování	celoobvodové kování
těsnění	celoobvodové
sklo	čiré izolační trojsklo U=0,61 W/m2K
povrchová úprava	vypalovaný lak, barva šedá (RAL 9006)

1	MNOŽSTVÍ
šedá (RAL 9006)	BARVA / ODSTÍN
ROZMĚRY OVĚŘIT PŘED VÝROBOU NA STAVBĚ	POZNÁMKA

OZNAČENÍ	SCHÉMATICKÉ ZOBRAZENÍ - POPIS	MNOŽSTVÍ	BARVA / ODSTÍN	POZNÁMKA
G20	SESTAVA HLINÍKOVÝCH OKEN **REYNAERS CS 104** 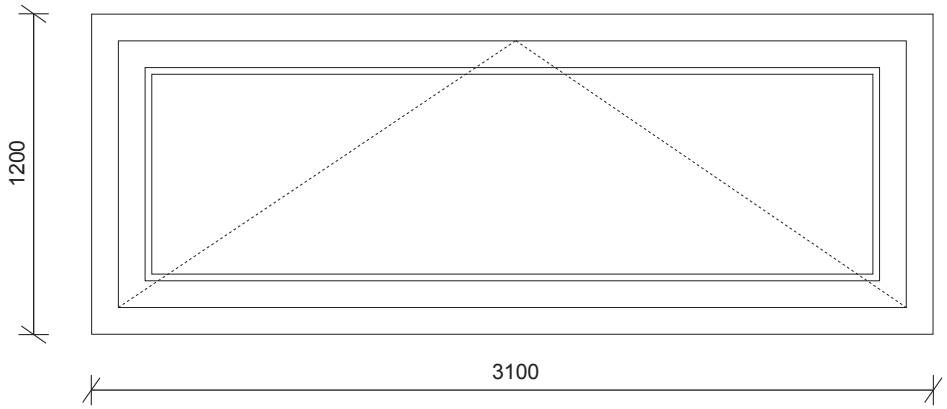 SPECIFIKACE: provedení: 1x křídlo otevíravé, profil REYNAER s tepelněizolační výplní a hliníkovým opláštěním skladební rozměr 3100/1200 mm kování: celoobvodové kování těsnění: celoobvodové sklo: čiré izolační trojsklo U=0,61 W/m2K povrchová úprava: vypalovaný lak, barva šedá (RAL 9006) parapet: vnitřní - plast / vnější - hliník	1	šedá (RAL 9006)	ROZMĚRY OVĚŘIT PŘED VÝROBOU NA STAVBĚ

OZNAČENÍ	SCHÉMATICKÉ ZOBRAZENÍ - POPIS	MNOŽSTVÍ	BARVA / ODSTÍN	POZNÁMKA
H1		1	šedá (RAL 9006)	ROZMĚRY OVĚŘIT PŘED VÝROBOU NA STAVBĚ

DVOUKŘÍDLÉ DVEŘE **REYNAERS CS 104** S PROSKLENÝM BOČNÍM DÍLEM, NADSVĚTLÍKEM A KOMBINACÍ OKEN

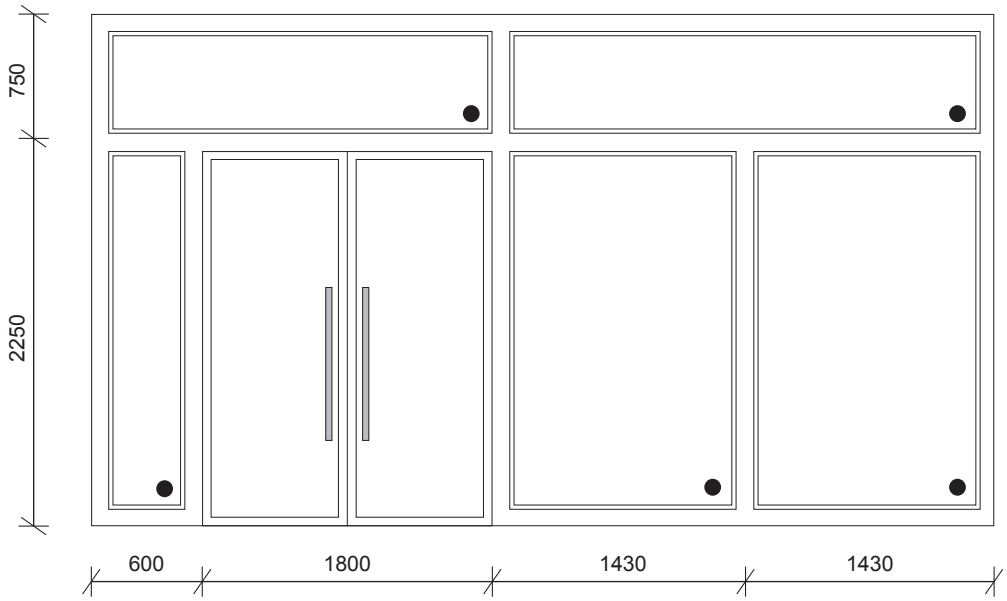

SPECIFIKACE:

dveře	provedení	otevíravé, dvoukřídlé, vstupní
	velikost	průchodný profil 1750/2200
dveřní křídlo	provedení	hliníkové, otevíravé
	zámek	zadlabací, vložkový
	vrch.kování	SCHUECO tlačené
	sklo	protipožární SGG PYROSWISS
zárubeň	provedení	hlinikové
	těsnění	celoobvodové
	práh	-

okna / provedení /

křídlo neotevíravé, profil REYNAER
s tepelněizolační výplní a hliníkovým opláštěním
skladební rozměr 600/2250 mm

křídlo neotevíravé, profil REYNAER
s tepelněizolační výplní a hliníkovým opláštěním
skladební rozměr 2400/750 mm

křídlo neotevíravé, profil REYNAER
s tepelněizolační výplní a hliníkovým opláštěním
skladební rozměr 2860/750 mm

2x křídlo neotevíravé, profil REYNAER
s tepelněizolační výplní a hliníkovým opláštěním
skladební rozměr 1430/2250 mm

kování	celoobvodové kování
těsnění	celoobvodové
sklo	čiré izolační trojsklo U=0,61 W/m2K
povrchová úprava	vypalovaný lak, barva šedá (RAL 9006)

OZNAČENÍ	SCHÉMATICKÉ ZOBRAZENÍ - POPIS	MNOŽSTVÍ	BARVA / ODSTÍN	POZNÁMKA
H2	DVOUKŘÍDLÉ DVEŘE **REYNAERS CS 104** S PROSKLENÝMI BOČNÍMI DÍLY A NADSVĚTLÍKEM	2	šedá (RAL 9006)	ROZMĚRY OVĚŘIT PŘED VÝROBOU NA STAVBĚ

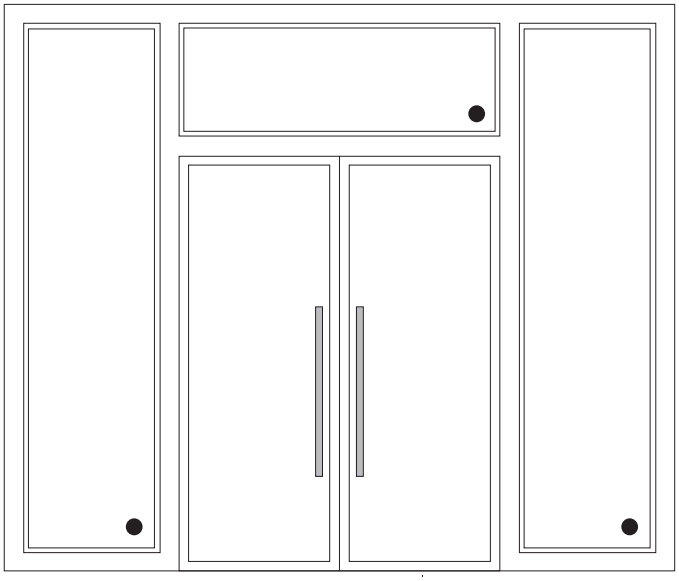

SPECIFIKACE:

dveře	provedení	otevíravé, dvoukřídlé, vstupní
	velikost	průchodný profil 1750/2200
dveřní křídlo	provedení	hliníkové, otevíravé
	zámek	zadlabací, vložkový
	vrch.kování	SCHUECO tlačené
	sklo	protipožární SGG PYROSWISS
zárubeň	provedení	hlinikové
	těsnění	celoobvodové
	práh	-
okna / provedení /	2x křídlo neotevíravé, profil REYNAER s tepelněizolační výplní a hliníkovým opláštěním skladební rozměr 750/3000 mm	
	křídlo neotevíravé, profil REYNAER s tepelněizolační výplní a hliníkovým opláštěním skladební rozměr 1800/750 mm	
kování	celoobvodové kování	
těsnění	celoobvodové	
sklo	čiré izolační trojsklo U=0,61 W/m2K	
povrchová úprava	vypalovaný lak, barva šedá (RAL 9006)	

OZNAČENÍ	SCHÉMATICKÉ ZOBRAZENÍ - POPIS	MNOŽSTVÍ	BARVA / ODSTÍN	POZNÁMKA
H3	DVOJKŘÍDLÉ DVEŘE **TRENDO LINDA** DVOUKŘÍDLÉ 1600/1970 mm 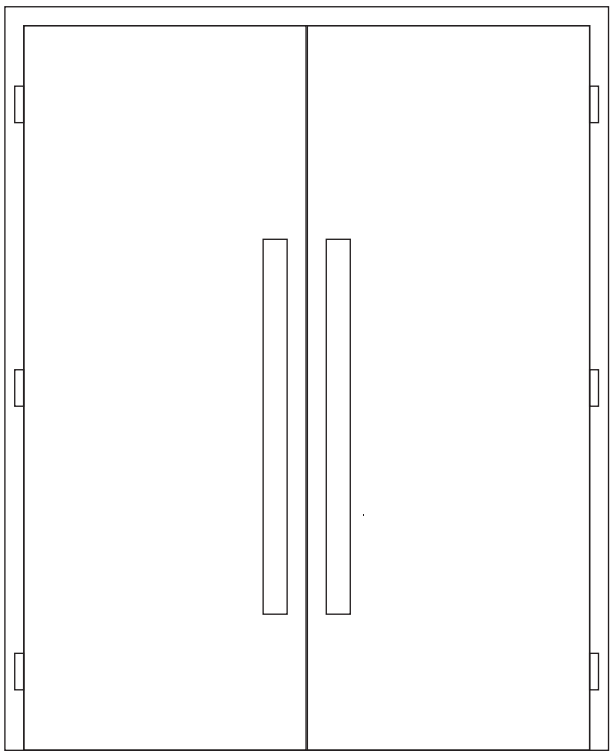 SPECIFIKACE: dveře — provedení: otevíravé, dvoukřídlé, vniřní velikost: průchodný profil 1560/1950 dveřní křídlo — provedení: dřevěné, otevíravé, hladké fóliované zámek: zadlabací, vložkový vrch.kování: oboustranné madlo zárubeň — provedení: dřevěná	1	šedá (RAL 9006)	ROZMĚRY OVĚŘIT PŘED VÝROBOU NA STAVBĚ

OZNAČENÍ	SCHÉMATICKÉ ZOBRAZENÍ - POPIS	MNOŽSTVÍ	BARVA / ODSTÍN	POZNÁMKA
H4	DVEŘE JEDNOKŘÍDLÉ **TRENDO LINDA** PRAVÉ 800/1970 mm SPECIFIKACE: dveře — provedení: otevíravé, jednokřídlé, vniřní; velikost: průchodný profil 800/1950 dveřní křídlo — provedení: dřevěné, otevíravé, hladké fóliované; zámek: zadlabací, vložkový; vrch.kování: oboustranné madlo zárubeň — provedení: dřevěná	11	dveřní křídlo - nátěrový systém, barva bílá (RAL 9010) zárubeň - nátěrový systém, barva bílá (RAL 9010)	ROZMĚRY OVĚŘIT PŘED VÝROBOU NA STAVBĚ
H5	DVEŘE JEDNOKŘÍDLÉ **TRENDO LINDA** LEVÉ 800/1970 mm SPECIFIKACE: dveře — provedení: otevíravé, jednokřídlé, vniřní; velikost: průchodný profil 800/1950 dveřní křídlo — provedení: dřevěné, otevíravé, hladké fóliované; zámek: zadlabací, vložkový; vrch.kování: oboustranné madlo zárubeň — provedení: dřevěná	12	dveřní křídlo - nátěrový systém, barva bílá (RAL 9010) zárubeň - nátěrový systém, barva bílá (RAL 9010)	ROZMĚRY OVĚŘIT PŘED VÝROBOU NA STAVBĚ

OZNAČENÍ	SCHÉMATICKÉ ZOBRAZENÍ - POPIS	MNOŽSTVÍ	BARVA / ODSTÍN	POZNÁMKA
H6	DVEŘE JEDNOKŘÍDLÉ **TRENDO LINDA** PRAVÉ 700/1970 mm 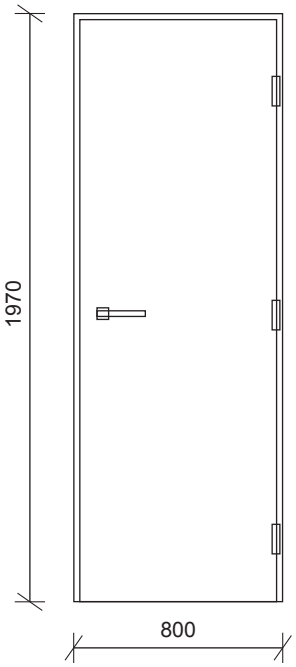 SPECIFIKACE: dveře – provedení: otevíravé, jednokřídlé, vniřní; velikost: průchodný profil 700/1950 dveřní křídlo – provedení: dřevěné, otevíravé, hladké fóliované; zámek: zadlabací, vložkový; vrch.kování: oboustranné madlo zárubeň – provedení: dřevěná	4	dveřní křídlo - nátěrový systém, barva bílá (RAL 9010) zárubeň - nátěrový systém, barva bílá (RAL 9010)	ROZMĚRY OVĚŘIT PŘED VÝROBOU NA STAVBĚ
H7	DVEŘE JEDNOKŘÍDLÉ **TRENDO LINDA** LEVÉ 700/1970 mm 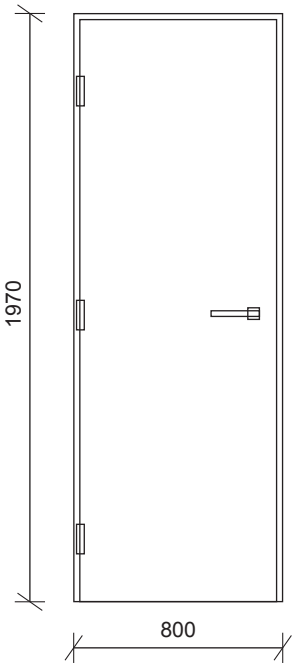 SPECIFIKACE: dveře – provedení: otevíravé, jednokřídlé, vniřní; velikost: průchodný profil 700/1950 dveřní křídlo – provedení: dřevěné, otevíravé, hladké fóliované; zámek: zadlabací, vložkový; vrch.kování: oboustranné madlo zárubeň – provedení: dřevěná	4	dveřní křídlo - nátěrový systém, barva bílá (RAL 9010) zárubeň - nátěrový systém, barva bílá (RAL 9010)	ROZMĚRY OVĚŘIT PŘED VÝROBOU NA STAVBĚ

OZNAČENÍ	SCHÉMATICKÉ ZOBRAZENÍ - POPIS	MNOŽSTVÍ	BARVA / ODSTÍN	POZNÁMKA
H8	POSUVNÉ DVEŘE JEDNOKŘÍDLÉ **SAPELI ELEGANT** V DVEŘNÍM POUZDRU **JAP STANDART** 700/1970 mm	5	dveřní křídlo - nátěrový systém, barva bílá (RAL 9010)	ROZMĚRY OVĚŘIT PŘED VÝROBOU NA STAVBĚ

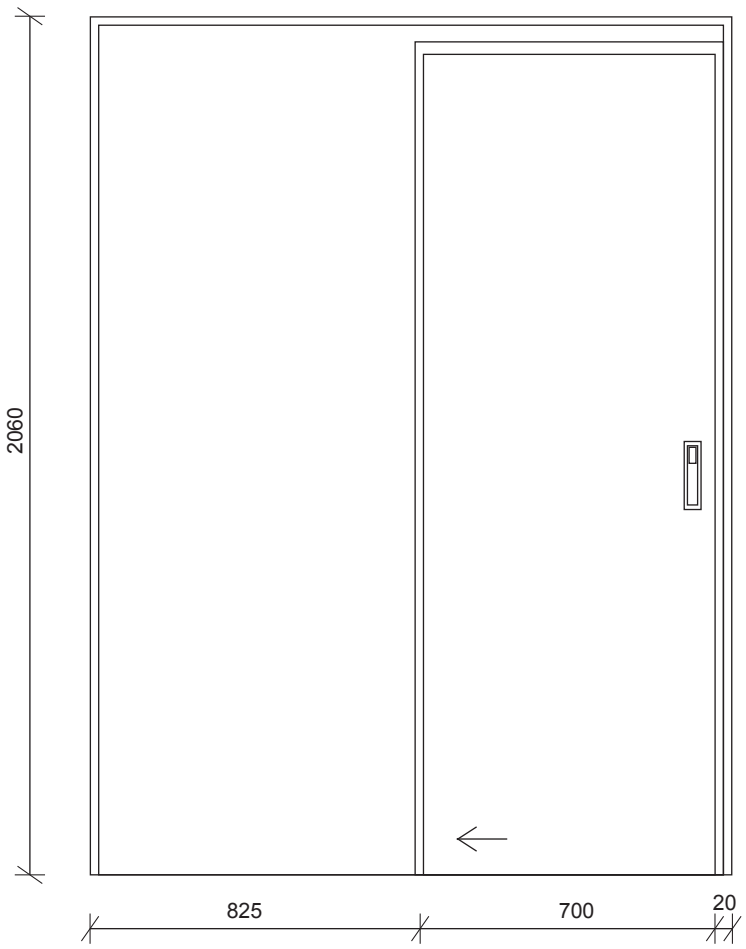

SPECIFIKACE:

dveře	provedení velikost	posuvné, jednokřídlé, vniřní průchodný profil 700/1970 mm
dveřní křídlo	provedení zámek vrch.kování	dřevěné, posuvné, hladké fóliované zadlabací oboustranné zadlabací madlo
zárubeň	provedení	pouzdro - plechové 1545/2060 mm

OZNAČENÍ	SCHÉMATICKÉ ZOBRAZENÍ - POPIS	MNOŽSTVÍ	BARVA / ODSTÍN	POZNÁMKA
H9	DVEŘE JEDNOKŘÍDLÉ **SCHUECO** LEVÉ 900/1970 mm 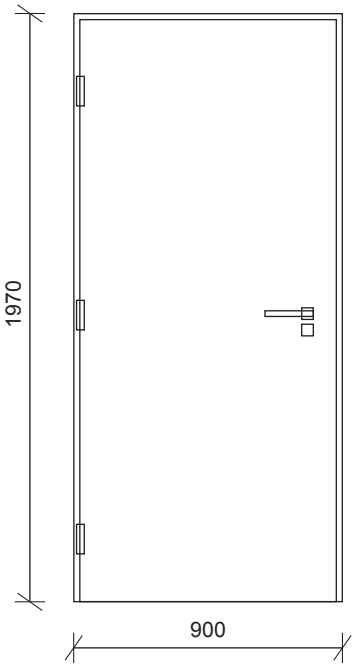 SPECIFIKACE: dveře – provedení: otevíravé, jednokřídlé, vstupní; velikost: průchodný profil 700/1950 dveřní křídlo – provedení: hliníkové, otevíravé, hladké fóliované; zámek: zadlabací, vložkový; vrch.kování: oboustranná klika zárubeň – provedení: ocelová	1	dveřní křídlo - nátěrový systém, barva bílá (RAL 9010) zárubeň - nátěrový systém, barva bílá (RAL 9010)	ROZMĚRY OVĚŘIT PŘED VÝROBOU NA STAVBĚ
H10	DVEŘE JEDNOKŘÍDLÉ **SCHUECO** PRAVÉ 900/1970 mm 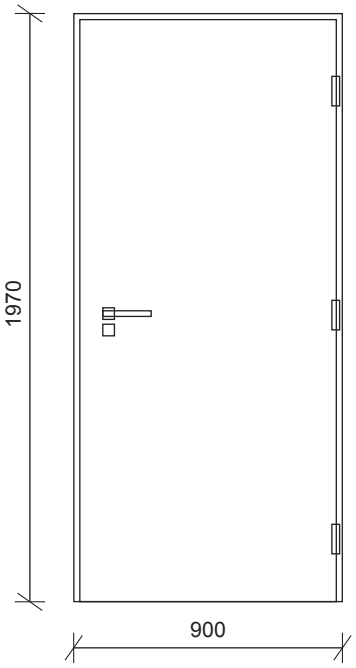 SPECIFIKACE: dveře – provedení: otevíravé, jednokřídlé, vstupní; velikost: průchodný profil 900/1950 dveřní křídlo – provedení: hliníkové, otevíravé, hladké fóliované; zámek: zadlabací, vložkový; vrch.kování: oboustranná klika zárubeň – provedení: ocelová	1	dveřní křídlo - nátěrový systém, barva bílá (RAL 9010) zárubeň - nátěrový systém, barva bílá (RAL 9010)	ROZMĚRY OVĚŘIT PŘED VÝROBOU NA STAVBĚ

OZNAČENÍ	SCHÉMATICKÉ ZOBRAZENÍ - POPIS	MNOŽSTVÍ	BARVA / ODSTÍN	POZNÁMKA
J1	SKLENĚNÁ DĚLÍCÍ STĚNA S DVEŘMI 700/1970 MM S KOVÁNÍM **DORMA UNIVERSAL**	1	sklo fóliované	ROZMĚRY OVĚŘIT PŘED VÝROBOU NA STAVBĚ

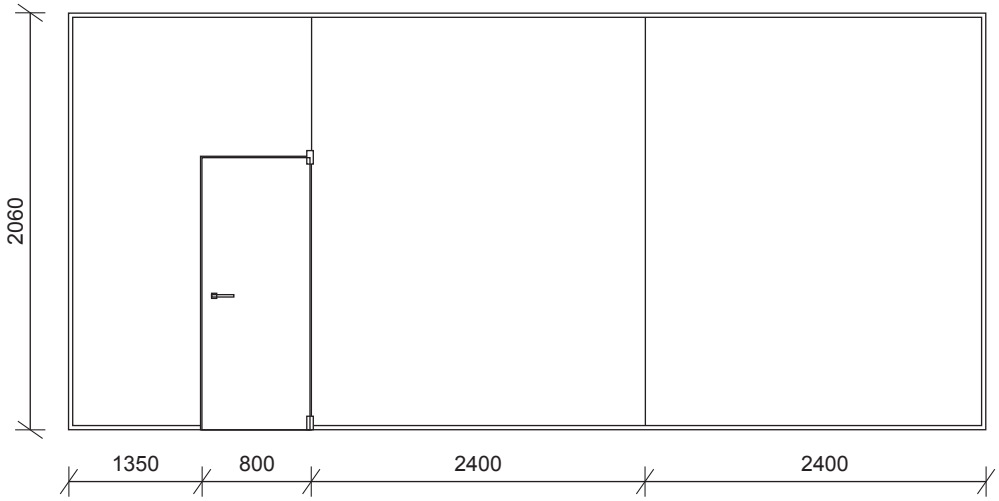

SPECIFIKACE:

dveře	provedení velikost	otevíravé, jednokřídlé, vniřní průchodný profil 700/1970 mm
dveřní křídlo	provedení vrch.kování	skleněné - foliované, otevíravé oboustranná klika
zárubeň	provedení	-
výplň	provedení	sklo fóliované, tl. 10 mm
	kování	dorma universal - PT40/PT70

OZNAČENÍ	SCHÉMATICKÉ ZOBRAZENÍ - POPIS	MNOŽSTVÍ	BARVA / ODSTÍN	POZNÁMKA
J2	SANITÁRNÍ WC KABINY **FUNDERMAX** S NOSNOU KOVOVOU KONSTRUKCÍ 3060/3000 mm	1	dveřní křídlo - nátěrový systém, barva bílá zárubeň - nátěrový systém, barva bílá	ROZMĚRY OVĚŘIT PŘED VÝROBOU NA STAVBĚ

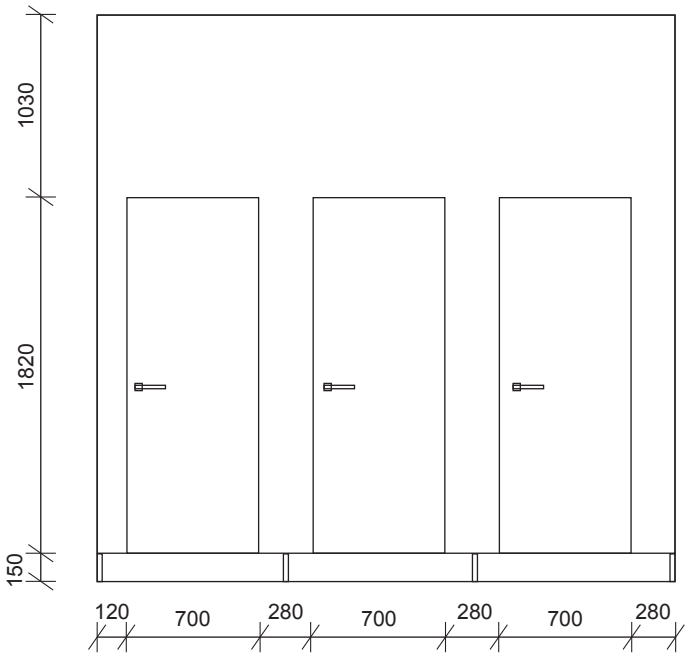

SPECIFIKACE:

dveře	provedení velikost	otevíravé, jednokřídlé, vniřní průchodný profil 700/1970 mm
dveřní křídlo	provedení vrch.kování	laminodeska oboustranně potažená fólií oboustranná klika
zárubeň	provedení	dodávka výrobce
konstrukce	provedení	nožky 150 mm nerez nosný materiál dřevotřiska kvality V20/E1

OZNAČENÍ	SCHÉMATICKÉ ZOBRAZENÍ - POPIS	MNOŽSTVÍ	BARVA / ODSTÍN	POZNÁMKA
J3	SANITÁRNÍ WC KABINY **FUNDERMAX** S NOSNOU KOVOVOU KONSTRUKCÍ 3060/3000 mm 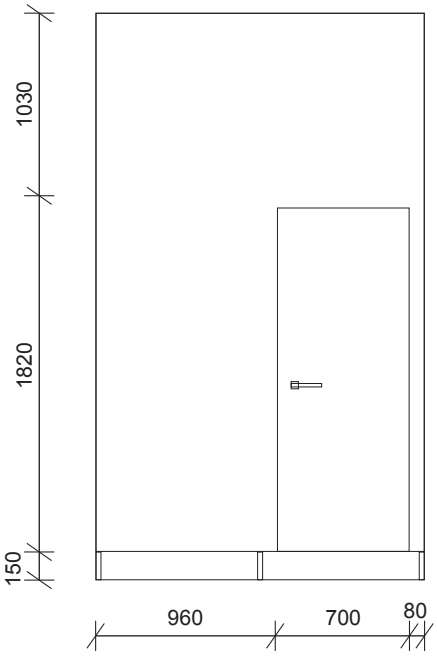 SPECIFIKACE: dveře – provedení: otevíravé, jednokřídlé, vniřní; velikost: průchodný profil 700/1970 mm dveřní křídlo – provedení: laminodeska oboustranně potažená fólií; vrch.kování: oboustranná klika zárubeň – provedení: dodávka výrobce konstrukce – provedení: nožky 150 mm nerez, nosný materiál dřevotříska kvality V20/E1	1	dveřní křídlo - nátěrový systém, barva bílá zárubeň - nátěrový systém, barva bílá	ROZMĚRY OVĚŘIT PŘED VÝROBOU NA STAVBĚ
J4	SANITÁRNÍ WC KABINY **FUNDERMAX** S NOSNOU KOVOVOU KONSTRUKCÍ 2320/3000 mm 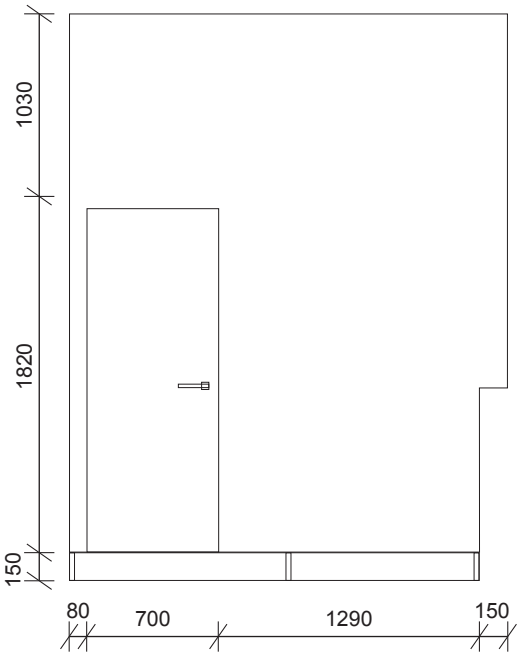 SPECIFIKACE: dveře – provedení: otevíravé, jednokřídlé, vniřní; velikost: průchodný profil 700/1970 mm dveřní křídlo – provedení: laminodeska oboustranně potažená fólií; vrch.kování: oboustranná klika zárubeň – provedení: dodávka výrobce konstrukce – provedení: nožky 150 mm nerez, nosný materiál dřevotříska kvality V20/E1	1	dveřní křídlo - nátěrový systém, barva bílá zárubeň - nátěrový systém, barva bílá	ROZMĚRY OVĚŘIT PŘED VÝROBOU NA STAVBĚ

OZNAČENÍ	SCHÉMATICKÉ ZOBRAZENÍ - POPIS	MNOŽSTVÍ	BARVA / ODSTÍN	POZNÁMKA
J5	SANITÁRNÍ WC KABINY **FUNDERMAX** S NOSNOU KOVOVOU KONSTRUKCÍ 1900/3000 mm	2	dveřní křídlo - nátěrový systém, barva bílá zárubeň - nátěrový systém, barva bílá	ROZMĚRY OVĚŘIT PŘED VÝROBOU NA STAVBĚ

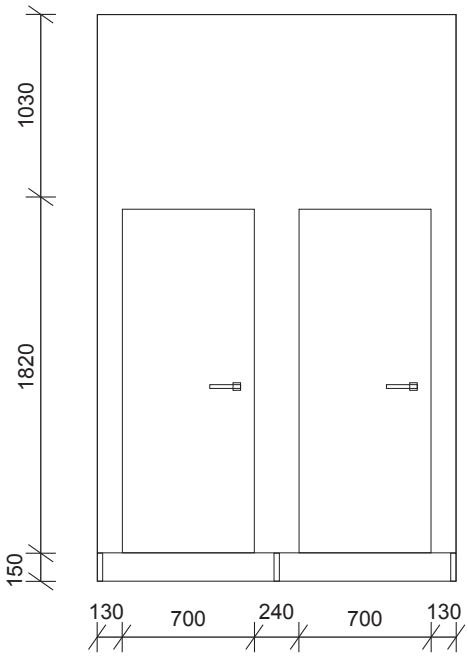

SPECIFIKACE:

dveře	provedení velikost	otevíravé, jednokřídlé, vniřní průchodný profil 700/1970 mm
dveřní křídlo	provedení vrch.kování	laminodeska oboustranně potažená fólií oboustranná klika
zárubeň	provedení	dodávka výrobce
konstrukce	provedení	nožky 150 mm nerez nosný materiál dřevotřiska kvality V20/E1

OZNAČENÍ	SCHÉMATICKÉ ZOBRAZENÍ - POPIS	MNOŽSTVÍ	BARVA / ODSTÍN	POZNÁMKA
J6	SANITÁRNÍ WC KABINY **FUNDERMAX** S NOSNOU KOVOVOU KONSTRUKCÍ 1600/3000 mm 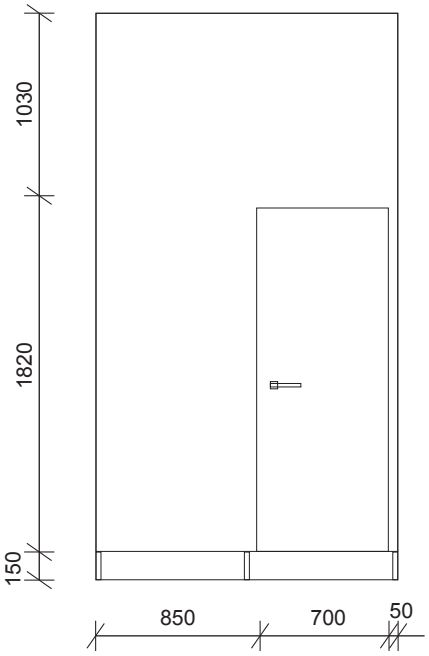 SPECIFIKACE: dveře – provedení: otevíravé, jednokřídlé, vniřní; velikost: průchodný profil 700/1970 mm dveřní křídlo – provedení: laminodeska oboustranně potažená fólií; vrch.kování: oboustranná klika zárubeň – provedení: dodávka výrobce konstrukce – provedení: nožky 150 mm nerez; nosný materiál dřevotříska kvality V20/E1	1	dveřní křídlo - nátěrový systém, barva bílá zárubeň - nátěrový systém, barva bílá	ROZMĚRY OVĚŘIT PŘED VÝROBOU NA STAVBĚ
J7	SANITÁRNÍ WC KABINY **FUNDERMAX** S NOSNOU KOVOVOU KONSTRUKCÍ 1600/3000 mm 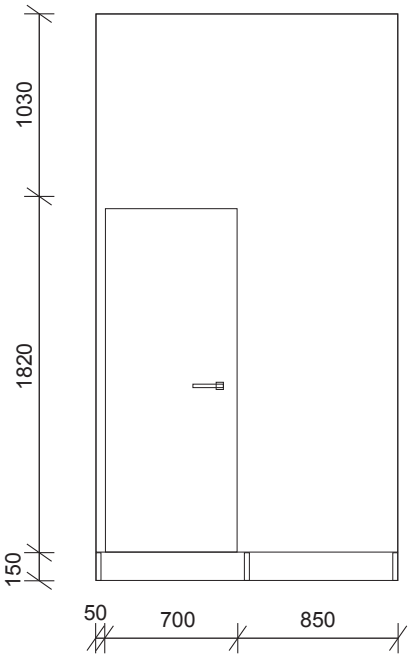 SPECIFIKACE: dveře – provedení: otevíravé, jednokřídlé, vniřní; velikost: průchodný profil 700/1970 mm dveřní křídlo – provedení: laminodeska oboustranně potažená fólií; vrch.kování: oboustranná klika zárubeň – provedení: dodávka výrobce konstrukce – provedení: nožky 150 mm nerez; nosný materiál dřevotříska kvality V20/E1	1	dveřní křídlo - nátěrový systém, barva bílá zárubeň - nátěrový systém, barva bílá	ROZMĚRY OVĚŘIT PŘED VÝROBOU NA STAVBĚ

OZNAČENÍ	SCHÉMATICKÉ ZOBRAZENÍ - POPIS	MNOŽSTVÍ	BARVA / ODSTÍN	POZNÁMKA
J8	SANITÁRNÍ WC KABINY **FUNDERMAX** S NOSNOU KOVOVOU KONSTRUKCÍ 2400/3000 mm	1	dveřní křídlo - nátěrový systém, barva bílá zárubeň - nátěrový systém, barva bílá	ROZMĚRY OVĚŘIT PŘED VÝROBOU NA STAVBĚ

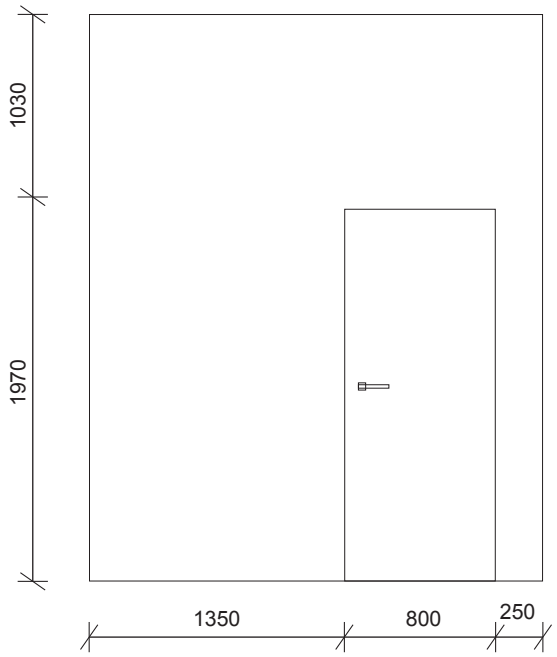

SPECIFIKACE:

dveře	provedení velikost	otevíravé, jednokřídlé, vniřní průchodný profil 800/1970 mm
dveřní křídlo	provedení vrch.kování	laminodeska oboustranně potažená fólií oboustranná klika
zárubeň	provedení	dodávka výrobce
konstrukce	provedení	nosný materiál dřevotřiska kvality V20/E1

OZNAČENÍ	SCHÉMATICKÉ ZOBRAZENÍ - POPIS	MNOŽSTVÍ	BARVA / ODSTÍN	POZNÁMKA
B	OKAPNÍ ŽLAB 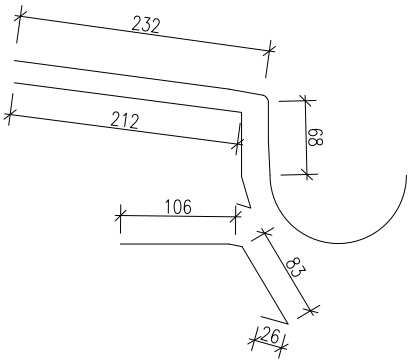 provedení okapový hák, ocel rozvinutá šířka 950 mm okapový žlab, titanzinek rozvinutá šířka 670 mm	39 m	titanzinek - stříbrná	ROZMĚRY OVĚŘIT PŘED VÝROBOU NA STAVBĚ
D	OPLECHOVÁNÍ ATIKY 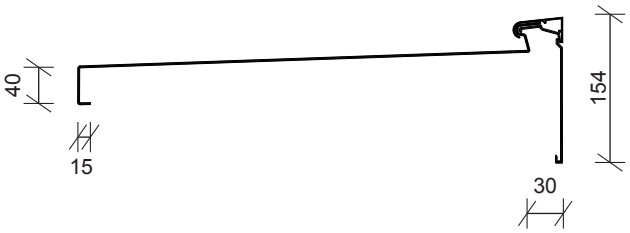 provedení titanzinek, rheinzink předoxidovaný rozvinutá šířka 1200 mm	1	titanzinek - stříbrná	ROZMĚRY OVĚŘIT PŘED VÝROBOU NA STAVBĚ

OZNAČENÍ	SCHÉMATICKÉ ZOBRAZENÍ - POPIS	MNOŽSTVÍ	BARVA / ODSTÍN	POZNÁMKA
L Z1 Z2	ZÁBRADLÍ Z PERFOROVANÉHO PLECHU 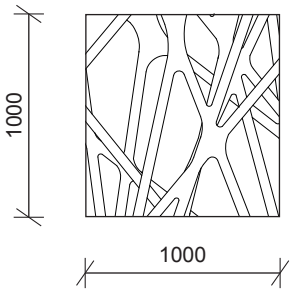 L Z1 SPECIFIKACE DÍLU ZÁBRADLÍ: perforovaný plech, tl. 2 mm - 3 vrstvy spoje nýtované Z2 SPECIFIKACE DÍLU ZÁBRADLÍ: perforovaný plech, tl. 2 mm - 3 vrstvy spoje nýtované Z3 madlo nerezové, 30/150 mm	93	bílá (RAL 9016), šedá (RAL 9022), černá (RAL 9005)	ROZMĚRY OVĚŘIT PŘED VÝROBOU NA STAVBĚ
M	SKLENĚNÉ BEZPEČNOSTNÍ ZÁBRADLÍ GLASS III BEZ SLOUPKŮ 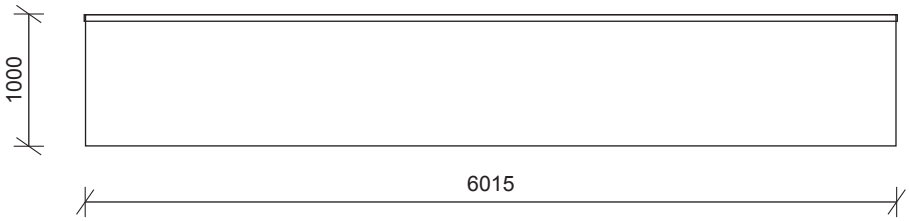 SPECIFIKACE ZÁBRADLÍ: dvojvrstvé sklo s bezpečnostní fólií uprostřed, tl. 20 mm provedení madla nerezové, průměr 70 mm	1	sklo čiré, madlo nerez	ROZMĚRY OVĚŘIT PŘED VÝROBOU NA STAVBĚ
K	VSTUPNÍ BRANA Z PERFORORANÉHO PLECHU 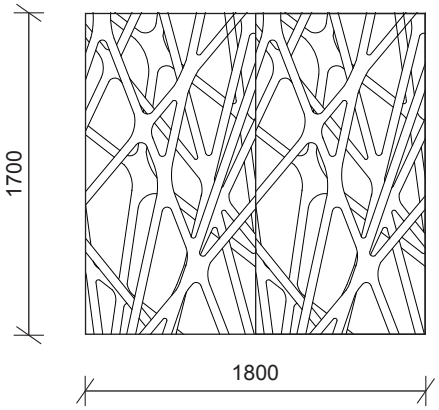 SPECIFIKACE: perforovaný plech, tl 3 mm - 3 vrstvy spoje nýtované	1	bílá (RAL 9016), šedá (RAL 9022), černá (RAL 9005)	ROZMĚRY OVĚŘIT PŘED VÝROBOU NA STAVBĚ

OZNAČENÍ	SCHÉMATICKÉ ZOBRAZENÍ - POPIS	MNOŽSTVÍ	BARVA / ODSTÍN	POZNÁMKA
PP	ZÁKLADNÍ PRVEK FASÁDY 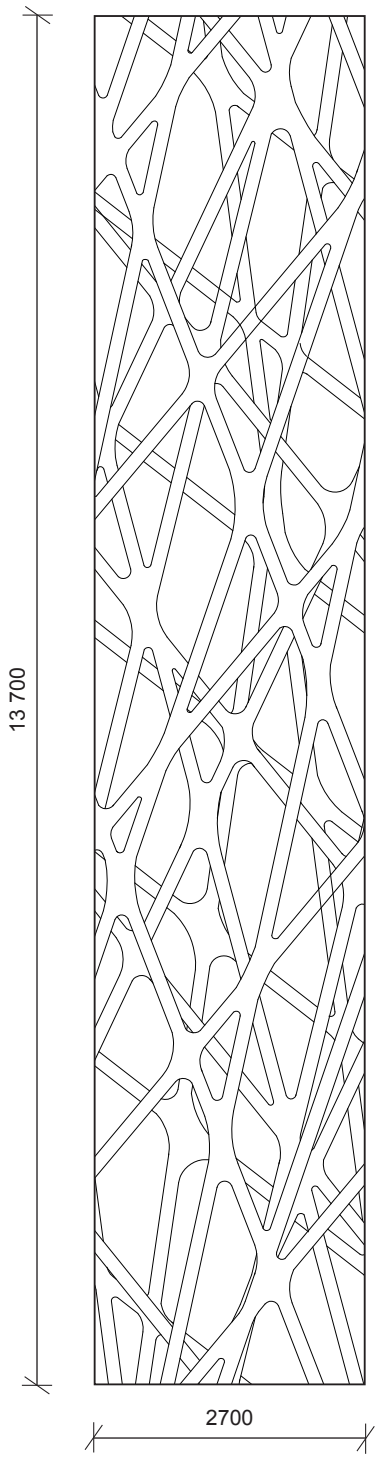 SPECIFIKACE : perforovaný plech, tl. 2 mm - 3 vrstvy spoje nýtované výsledný rozměr dle výšky budovy	32	bílá (RAL 9016), šedá (RAL 9022), černá (RAL 9005)	

0,000=257,635 m.n.m.B.p.v, kótováno v mm

BAKALÁŘSKÁ PRÁCE		VUT V BRNĚ FAKULTA STAVEBNÍ ARCHITEKTURA POZEMNÍCH STAVEB	
Autor práce:	Monika Kouřilová		
Vedoucí práce:	Doc. Ing. arch. Antonín Odvárka, PhD.		
	Ing. Jan Pěnčík, PhD.		
Název práce:	SPORTOVNÍ CENTRUM KRÁLOVO POLE		
		Datum:	10.1.2014
Název výkresu:		měřítko:	číslo výkr:
	VÝPIS SKLADEB	–	C–02

VYTVOŘENO VE VÝUKOVÉM PRODUKTU SPOLEČNOSTI AUTODESK

VÝPIS SKLADEB

LIST č.1

OZNAČENÍ	POPIS	MATERIÁL	MÍSTNOSTI
S1	SKLADBA STŘECHY	–HYDROIZOLAČNÍ FÓLIE EVALON GV tl. 2,5 mm –SEPARAČNÍ VRSTVA – POLYPROPYLENOVÁ TEXTILIE, 300g/m2 –SPÁDOVÁ VRSTVA – ISOVER STYRODUR 3035 CS, tl. 100–350mm –PAROZÁBRANA – FOALBIT S –ŽELEZOBETONOVÁ MONOLITICKÁ DESKA tl. 250 C20/25 VYZTUŽENÁ OCELÍ TŘÍDY B 500B –SÁDROKARONOVÝ PODHLED RIGIPS	CELÉ 2NP SPORTOVNÍHO CENTRA +1NP FITNESS CENTRA
S2	SKLADBA PODLAHY	–NÁŠLAPNÁ VRSTVA: KERAMICKÁ DLAŽBA + LEPÍCÍ TMEL, tl. 15mm –ANHYDRIT, tl. 100 mm –SEPARAČNÍ VRSTVA PE FÓLIE S PŘELEPENÝMI SPOJI –TEPELNÁ IZOLACE: ISOVER STYRODUR 3035 CS, tl. 200mm –OCHRANNÁ POLYESTEROVÁ TEXTÍLIE GEOFILTEX 63 –HYDROIZOLAČNÍ FÓLIE PVC ALKORPLAN 35177, tl. 1 mm –OCHRANNÁ POLYESTEROVÁ TEXTÍLIE GEOFILTEX 63 –PODKLADNÍ BETON C 16/20 VYZTUŽENÝ KARI SÍTÍ, tl. 150 mm –HUTNĚNÝ ŠTĚRKOPÍSKOVÝ POSYP, FRAKCE ŠTĚRKU 32–63 mm tl. 150 mm –PŮVODNÍ TERÉN	101,102,103,104 105,106,107,108, 110,111,112,113, 114,115,116,117, 118,119,121,124, 125,130,131,132, 133,134,135,136, 137,138,139,140, 141,142
S3	SKLADBA PODLAHY	–NÁŠLAPNÁ VRSTVA: EPOXIDOVÁ STĚRKA SIKAFLOOR 263 SL –STROJNĚ HLAZENÝ CEMENTOVÝ POTĚR tl. 120 mm –SEPARAČNÍ VRSTVA PE FÓLIE S PŘELEPENÝMI SPOJI –TEPELNÁ IZOLACE: ISOVER STYRODUR 3035 CS, tl. 200mm –OCHRANNÁ POLYESTEROVÁ TEXTÍLIE GEOFILTEX 63 –HYDROIZOLAČNÍ FÓLIE PVC ALKORPLAN 35177, tl. 1 mm –OCHRANNÁ POLYESTEROVÁ TEXTÍLIE GEOFILTEX 63 –PODKLADNÍ BETON C 16/20 VYZTUŽENÝ KARI SÍTÍ, tl. 150 mm –HUTNĚNÝ ŠTĚRKOPÍSKOVÝ POSYP, FRAKCE ŠTĚRKU 32–63 mm tl. 150 mm –PŮVODNÍ TERÉN	109,122,
S4	SKLADBA PODLAHY	–NÁŠLAPNÁ VRSTVA: LINOLEUM LEPENÉ, tl. 2 mm –ANHYDRIT tl. 40 mm –SEPARAČNÍ VRSTAVA: PE FÓLIE S PŘELEPENÝMI SPOJI –KROČEJOVÁ IZOLACE ROCKWOOL STEPROCK, tl. 2x20 mm –ŽELEZOBETONOVÁ MONOLITICKÁ DESKA tl. 250 mm, C20/25 VYZTUŽENÁ OCELÍ TŘÍDY B 500B –SÁDROKARTONOVÝ PODHLED GKB TL. 12,5 mm	210,
S5	SKLADBA PODLAHY	–NÁŠLAPNÁ VRSTVA: KERAMICKÁ DLAŽBA + LEPÍCÍ TMEL tl. 15 mm –ANHYDRIT tl. 25 mm –SEPARAČNÍ VRSTVA PE FÓLIE S PŘELEPENÝMI SPOJI –KROČEJOVÁ IZOLACE ROCKWOOL STEPROCK, tl. 2x20 mm –ŽELEZOBETONOVÁ MONOLITICKÁ DESKA tl. 250 mm, C20/25 VYZTUŽENÁ OCELÍ TŘÍDY B 500B –SÁDROKARTONOVÝ PODHLED GKB TL. 12,5 mm	201,202,204, 205,206,207, 208,209,213

VYTVOŘENO VE VÝUKOVÉM PRODUKTU SPOLEČNOSTI AUTODESK
VYTVOŘENO VE VÝUKOVÉM PRODUKTU SPOLEČNOSTI AUTODESK
VYTVOŘENO VE VÝUKOVÉM PRODUKTU SPOLEČNOSTI AUTODESK

VYTVOŘENO VE VÝUKOVÉM PRODUKTU SPOLEČNOSTI AUTODESK

VÝPIS SKLADEB

LIST č.2

OZNAČENÍ	POPIS	MATERIÁL	MÍSTNOSTI
S6	SKLADBA PODLAHY	–NÁŠLAPNÁ VRSTVA: EPOXIDOVÁ STĚRKA SIKAFLOOR 263 SL –STROJNĚ HLAZENÝ CEMENTOVÝ POTĚR tl. 40 mm –SEPARAČNÍ VRSTVA: PE FÓLIE S PŘELEPENÝMI SPOJI –KROČEJOVÁ IZOLACE ROCKWOOL STEPROCK, tl. 2x20 mm –ŽELEZOBETONOVÁ MONOLITICKÁ DESKA tl. 250 mm, C20/25 VYZTUŽENÁ OCELÍ TŘÍDY B 500B –SÁDROKARTONOVÝ KAZETOVÝ PODHLED RIGIPS CASOROC tl. 12,5 mm	212,
S7	SKLADBA KOMUNIKACE	–NÁŠLAPNÁ VRSTVA: CEMEX DEKORATIVNÍ VYMÝVANÝ BETON GRANISOL C 20/25, tl. 100 mm –HUTNĚNÝ NÁSYP ŠTĚRKOPÍSEK, FRAKCE ŠTĚRKU 0–32 mm –PŮVODNÍ TERÉN	
S8	SKLADBA STĚNY	–PERFOROVANÝ PLECH BÍLÝ, ŠEDÝ, ČERNÝ 3x tl. 3 mm –VNĚJŠÍ SILIKONOVÁ OMÍTKA BAUMIT, tl. 1,5 mm –ISOVER EPS 100F tl. 100 mm –ZDIVO HELUZ FAMILY 25 2in1, tl. 247 mm –VNITŘNÍ ŠTUKOVÁ OMÍTKA tl. 2 mm	
S9	SKLADBA STĚNY	–VNĚJŠÍ SILIKONOVÁ OMÍTKA BAUMIT, tl. 1,5 mm –ISOVER EPS 100F tl. 100 mm –ZDIVO HELUZ FAMILY 30 BROUŠENÉ, tl. 300 mm –VNITŘNÍ ŠTUKOVÁ OMÍTKA tl. 2 mm	
S10	SKLADBA STĚNY	–PŮVODNÍ TERÉN –HUTNĚNÝ ZEMNÍ NÁSYP VHODNOU, DOBŘE HUTNITELNOU NESOUDRŽNOU ZEMINOU –SEPARAČNÍ VRSTVA: ZEMNÍ GEOTEXTÍLIE, 300g/m2 –OCHRANA TEPELNÉ IZOLACE VOLNĚ LOŽENÁ A ZASYPANÁ NOPOVOU FÓLIÍ (FÓLIE VYTÁHNUTÁ DO ÚROVNĚ UPRAVENÉHO TERÉNU, UTĚSNĚNÍ SPÁRY TRVALE PRUŽNĚ–PLASTICKÝM TMELEM), tl. 0,5 mm –ISOVER EPS 100F, tl. 100 mm –OCHRANNÁ POLYESTEROVÁ TEXTÍLIE GEOFILTEX 63 –OCHRANA PROTI RADONU: HYDROIZOLAČNÍ FÓLIE PVC ALKORPLAN 35177, tl. 1 mm –OCHRANNÁ POLYESTEROVÁ TEXTILIE GEOFILTEX 63 –OBVODOVÉ ZDIVO HELUZ FAMILY 30 BROUŠENÉ, tl. 300 mm –VNITŘNÍ ŠTUKOVÁ OMÍTKA tl. 2 mm	

VYTVOŘENO VE VÝUKOVÉM PRODUKTU SPOLEČNOSTI AUTODESK
VYTVOŘENO VE VÝUKOVÉM PRODUKTU SPOLEČNOSTI AUTODESK
VYTVOŘENO VE VÝUKOVÉM PRODUKTU SPOLEČNOSTI AUTODESK

VYTVOŘENO VE VÝUKOVÉM PRODUKTU SPOLEČNOSTI AUTODESK

VÝPIS SKLADEB

LIST č.3

OZNAČENÍ	POPIS	MATERIÁL	MÍSTNOSTI
S11	SKLADBA PODLAHY	–NÁŠLAPNÁ VRSTVA: SPORTOVNÍ PODLAHA SPORTEC COLOR S 5% EPDM, tl. 6 mm –DRÁTKOBETON STROJNĚ HLAZENÝ 50 kg DRÁTKŮ/1m3 –SEPARAČNÍ VRSTVA PE FÓLIE S PŘELEPENÝMI SPOJI –TEPELNÁ IZOLACE: ISOVER STYRODUR 4000 CS , tl. 200mm –OCHRANNÁ POLYESTEROVÁ TEXTÍLIE GEOFILTEX 63 –HYDROIZOLAČNÍ FÓLIE PVC ALKORPLAN 35177, tl. 1 mm –OCHRANNÁ POLYESTEROVÁ TEXTÍLIE GEOFILTEX 63 –PODKLADNÍ BETON C 16/20 VYZTUŽENÝ KARI SÍTÍ, tl. 150 mm –HUTNĚNÝ ŠTĚRKOPÍSKOVÝ POSYP, FRAKCE ŠTĚRKU 32–63 mm tl. 150 mm –PŮVODNÍ TERÉN	143,
S12	SKLADBA MEZIPODESTY	–TERASOVÉ PARKETY BANKIRAI, tl. 25 mm –DŘEVĚNÝ TRÁM 180x240x9400 mm OŠETŘENÝ IMPREGNAČNÍM NÁTĚREM SADOLIN BASE + 2x VENKOVNÍ LAZUROVÝ NÁTĚR SADOLIN CLASSIC –DŘEVĚNÝ TRÁM 240x240x1200 mm OŠETŘENÝ IMPREGNAČNÍM NÁTĚREM SADOLIN BASE + 2x VENKOVNÍ LAZUROVÝ NÁTĚR SADOLIN CLASSIC	
S13	SKLADBA PODLAHY	–NÁŠLAPNÁ VRSTVA: LINOLEUM LEPENÉ, tl. 2 mm –ANHYDRIT tl. 40 mm –SEPARAČNÍ VRSTVA PE FÓLIE S PŘELEPENÝMI SPOJI –TEPELNÁ IZOLACE: ISOVER STYRODUR 3035 CS, tl. 200mm –OCHRANNÁ POLYESTEROVÁ TEXTÍLIE GEOFILTEX 63 –HYDROIZOLAČNÍ FÓLIE PVC ALKORPLAN 35177, tl. 1 mm –OCHRANNÁ POLYESTEROVÁ TEXTÍLIE GEOFILTEX 63 –PODKLADNÍ BETON C 16/20 VYZTUŽENÝ KARI SÍTÍ, tl. 150 mm –HUTNĚNÝ ŠTĚRKOPÍSKOVÝ POSYP, FRAKCE ŠTĚRKU 32–63 mm tl. 150 mm –PŮVODNÍ TERÉN	123,126,127, 128,129,
S14	SKLADBA RAMPY	–BETONOVÁ PROTISKLUZOVÁ DLAŽBA 50x50 cm PRESBETON GABRIELA (μ = 0,6), S POVRCHOVOU ÚPRAVOU OSTROHRANÝM KAMENIVEM –OCHRANNÁ POLYESTEROVÁ TEXTÍLIE GEOFILTEX 63 –HYDROIZOLACE: ASFALTOVÝ PÁS BITU–FLEX AL –ŽELEZOBETONOVÁ MONOLITICKÁ DESKA tl. 300 mm, C20/25 VYZTUŽENÁ OCELÍ TŘÍDY B 500B –VÁPENOCEMENTOVÁ ŠTUKOVÁ OMÍTKA	
S15	SKLADBA STĚNY	–VNĚJŠÍ SILIKONOVÁ OMÍTKA BAUMIT, tl. 1,5 mm –ISOVER EPS 100F tl. 100 mm –OCELOVÝ JEKL 70/70, tl. 5mm –ISOVER EPS 100F tl. 60 mm	

VYTVOŘENO VE VÝUKOVÉM PRODUKTU SPOLEČNOSTI AUTODESK
VYTVOŘENO VE VÝUKOVÉM PRODUKTU SPOLEČNOSTI AUTODESK
VYTVOŘENO VE VÝUKOVÉM PRODUKTU SPOLEČNOSTI AUTODESK

BAKALÁŘSKÁ PRÁCE		VUT V BRNĚ FAKULTA STAVEBNÍ ARCHITEKTURA POZEMNÍCH STAVEB	
Autor práce:	Monika Kouřilová		
Vedoucí práce:	Doc. Ing. arch. Antonín Odvárka, Ph.D.		
	Ing. Jan Pěnčík, PhD.		
Název práce:	SPORTOVNÍ CENTRUM KRÁLOVO POLE	Číslo paré:	
		Datum:	10.1.2014
Název výkresu:	PRŮVODNÍ ZPRÁVA	měřítko:	číslo výkr:
		–	C–03

A PRŮVODNÍ ZPRÁVA

A.1 IDENTIFIKAČNÍ ÚDAJE

Název stavby:	Sportovně rekreační centrum
Místo stavby:	Vodova ul., Královo pole, Brno, Jihomoravský kraj
Stupeň dokumentace:	**Dokumentace pro stavební povolení**

A.1.2 ÚDAJE O ŽADATELI/STAVEBNÍKOVI

Stavebník:	Městská část města Brna –Královo pole
Adresa trvalého pobytu:	Palackého tř. 59, 612 00 Brno

A.2 SEZNAM VSTUPNÍCH PODKLADŮ

- místní ohledání a zaměření stávajících staveb
- stavební zákon č. 183/2006 Sb. ve znění pozdějších předpisů,
  vyhláška č. 268/2009 Sb. ve znění pozdějších předpisů, příslušné ČSN

A.3 ÚDAJE O ÚZEMÍ

a) Rozsah řešeného území

Řešené území se nachází ve sportovním areálu, v těsné návaznosti na fotbalový stadion. Obklopující stávající sportovní plochu – ledové kluziště.

b) Dosavadní využití a zastavěnost území

Dotčený pozemek je zastavěn sportovní plochou – ledové klužiště, využíváné v zimním období a sousedící s fotbalovým stadionem a hotelem s ubytovacími kapacitami pro návštěvníky areálu.

c) Údaje o ochraně území podle jiných právních předpisů

Nebylo předmětem řešení projektu.

d) Údaje o odtokových poměrech

Stavbou nebudou narušeny stávající odtokové poměry daného území.

e) Údaje o souladu s územně plánovací dokumentací

Stavba je v souladu s územně plánovací dokumentací města.

f) Údaje o dodržení obecných požadavků na využití území

Projektová dokumentace je řešena v souladu se stavebním zákonem č. 183/2006 Sb. Ve znění pozdějších předpisů a s vyhláškou č. 501/2006 Sb. o obecných požadavcích na využívání území.

g) Údaje o splnění požadavků dotčených orgánů

Projektová dokumentace respektuje písemné vyjádření a technické podmínky všech dotčených orgánů a správců sítí.

h) Seznam výjimek a úlevových opatření

V době zpracování projektové dokumentace nebyly známy žádné výjimky a úlevová opatření na řešenou stavbu.

i) Seznam souvisejících a podmiňujících investic

V době zpracování projektové dokumentace nebyly známé žádné investice.

j) Seznam pozemků a staveb dotčených umístěním a prováděním stavby

Dotčené stavby a sousední pozemky dotčené stavby:
-stavby nacházející se ve sportovním areálu Vodova

A.4 ÚDAJE O STAVBĚ

a) Nová stavba nebo změna dokončené stavby

Projektová dokumentace řeší novostavbu zázemí pro sportovce a prostor kavárny.

b) Účel užívání stavby

V navrženém stavu bude budova sloužit jako zázemí pro sportovce a návštěvníky ledové plochy v zimních obdobích. V letních měsících pak pro využití hřišť a sportovních ploch. Doplňujícím prvkem je kavárna s barem a terasou s výhledem na areál a navazující fitness centrum.

c) Trvalá nebo dočasná stavba

Projektová dokumentace řeší stavbu jako trvalou.

d) Údaje o ochraně stavby podle jiných právních předpisů

V době zpracování projektové dokumentace nebyla známá žádná ochrana pozemku podle jiných právních předpisů.

e) Údaje o dodržení technických požadavků na stavby a obecných technických požadavků zabezpečujících bezbariérové užívání staveb

Projektová dokumentace je řešena v souladu se stavebním zákonem č. 183/2006 Sb. ve znění pozdějších předpisů, s vyhláškou č. 268/2009 č. Sb. o technických požadavcích na stavby ve znění pozdějších předpisů a rovněž v souladu s příslušnými ČSN, které se týkají navrhované stavby. Objekt je bezbariérově přístupný.

f) Údaje o splnění požadavků dotčených orgánů a požadavků vyplývajících z jiných právních předpisů

Při provádění projektové dokumentace nebyla poskytnuta žádná vyjádření a technické podmínky všech dotčených orgánů a správců sítí. Stavba nepodléhá požadavkům vyplývajících z jiných právních předpisů.

g) Seznam výjimek a úlevových řešení

V době zpracování projektové dokumentace nebyly známy žádné výjimky a úlevová řešení.

h) Navrhované kapacity stavby

Účel stavby:	služby/sport
Počet pracovníků:	15 osob
Obestavěný prostor:	5045,1 m³
Užitná plocha sportovního centra:	826,9 m²
Užitná plocha fitness centra:	177,5 m²
Plocha pozemku:	6 256 m²

i) Základní bilance stavby

- Odhad bilance potřeby pitné vody

Není předmětem řešení projektové dokumentace.

- Odhad množství dešťových vod

Není předmětem řešení projektové dokumentace.

- Bilance vstupních energií

Není předmětem řešení projektové dokumentace.

- Nakládání s odpady

Likvidace odpadu při užívání dokončené stavby bude zabezpečena v souladu s místním systémem komunálního odpadového hospodářství.

j) Základní předpoklady výstavby

Doba výstavby se předpokládá v trvání cca 18 měsíců po započetí stavby. Stavba není členěna na etapy, bude provedena jako jednorázová akce.

Navržená stavba i ostatní úpravy na pozemku předpokládají běžný postup výstavby:
- hrubá stavba – příčky a podlaha
- bourací práce a zednické práce
- vnitřní kompletace - podhledy
- kompletace vnitřních rozvodů, kompletace fasády
- dokončovací stavební práce
- okolní zpevněné plochy

k) Orientační náklady stavby

Cena je stanovena hrubým odhadem……55.000.000,-Kč

A.5 ČLENĚNÍ STAVBY NA OBJEKTY A TECHNICKÁ A TECHNOLOGICKÁ ZAŘÍZENÍ

SO1 – Novostavba sportovně rekreačního centra
SO2 – Fitness centrum

V Brně dne 10.1.2014 Vypracovala: Monika Kouřilová, A4A1

BAKALÁŘSKÁ PRÁCE		VUT V BRNĚ FAKULTA STAVEBNÍ ARCHITEKTURA POZEMNÍCH STAVEB	
Autor práce:	Monika Kouřilová		
Vedoucí práce:	Doc. Ing. arch. Antonín Odvárka, Ph.D.		
	Ing. Jan Pěnčík, PhD.		
Název práce:	SPORTOVNÍ CENTRUM KRÁLOVO POLE	Číslo parč:	
		Datum:	10.1.2014
Název výkresu:	SOUHRNÁ TECHNICKÁ ZPRÁVA	měřítko:	číslo výkr:
		–	C–04

B SOUHRNNÁ TECHNICKÁ ZPRÁVA

B.1 POPIS ÚZEMÍ STAVBY

a) Charakteristika stavebního pozemku

Projektem řešený pozemek v k. ú. Brno, Královo pole ve sportovním areálu Vodova. Sportovní areál obsahuje fotbalový stadion, krytou halu, hotel a ledovou plochu. Okolní zástavbu tvoří bytové domy. Areál je v docházkové vzdálenosti kolejové dopravy a v těsné blízkosti trolejbusové dopravy. Pozemek je přístupný z místní komunikace, ulice Vodová.

b) Výčet a závěry provedených průzkumů

Na pozemku nebyly provedeny žádné průzkumy.

c) Stávající ochranná a bezpečnostní pásma

Stávající ochranná a bezpečnostní pásma jsou stanovena příslušnými správci sítí a dotčenými orgány v jednotlivých vyjádřeních.

d) Poloha vzhledem k záplavovému a poddolovanému území

Lokalita se nenachází v záplavového území v nepoddolované oblasti.

e) Vliv stavby na okolní stavby a pozemky, ochrana okolí, vliv stavby na odtokové poměry v území

Stavba během svého užívání nebude mít negativní vliv pro svévolí. Stavbou nebudou narušeny stávající odtokové poměry daného území.

f) Požadavky na asanace, demolice, kácení dřevin

Na pozemku dojde k asanaci několika menších dřevin. Výstavba počítá s demolicí stávajícího, z technického stavu nedostačujícího, betonového hřiště. Kolem dotčeného objektu dojde k parkové úpravě se zpevněnou plochou užitím dekorativního vymývaného betonu.
V návaznosti bude zpevněná plocha pro parkoviště se zámkovou dlažbou.

g) Požadavky na maximální zábory zemědělského půdního fondu nebo pozemků určených k plnění funkce lesa (dočasné/trvalé)

Zábory nejsou předmětem dokumentace.

h) Územně technické podmínky – napojení na dopravní a technickou infrastrukturu

Lokalita je obslužná po místní komunikaci na ulici Vodova v k. ú. Brno. Technická infrastruktura je zajištěna inženýrskými sítěmi, viz. situace.

i) Věcné a časové vazby stavby, podmiňující, vyvolané, související investice

V době zpracování projektové dokumentace nejsou vyvolané žádné investice.

B.2 CELKOVÝ POPIS STAVBY

B.2.1 Účel užívání stavby, základní kapacity funkčních jednotek

Účel stavby:	služby/sport
Počet pracovníků:	15 osob
Obestavěný prostor:	5045,1 m³
Užitná plocha sportovního centra:	826,9 m²
Užitná plocha fitness centra:	177,5 m²
Plocha pozemku:	6 256 m²

B.2.2 Celkové urbanistické a architektonické řešení

a) Urbanistické řešení

V současné době je tato parcela zastavěna lední plochou a betonovým hřištěm. Hřiště je vzhledem ke svému stavebně technickému stavu a architektonickému působení nevhodné pro parcelu takových kvalit. Navrhovaný objekt je situován na severozápadní části poblíž stávající komunikace. Na tuto komunikaci je napojeno malé parkoviště sloužící zejména pro denní návštěvníky restaurace a městského stadionu.

b) Architektonické řešení

Vlastní objekt je navržen jako volně stojící dvoupodlažní stavba. Výchozím bodem pro návrh byla snaha vytvořit objekt slučující všechny požadované funkce.
Půdorysná stopa stavby se odvíjí od tvaru kluziště. Celkovou hmotu tvoří dva zaoblené stoupající, od sebe odsazené tvary. Jeden z vnitřní strany kluziště začínající přístupovou rampou a končící terasou v patře u kavárny a tvar druhý, který z pohledu z kluziště kopíruje tvar první s tím, že už od začátku stoupání je navýšen o jedno podlaží. Objekt je ze severozápadní strany, jež je nejvíce viditelná z přístupové komunikace, celý "obalen" skleněným pláštěm s potiskem. Plášť graficky znázorňuje stylizované krystaly vody - ledu. Tato strana tedy přináší jakési tajemství o tvaru, výšce a barvě objektu.

B.2.3 celkové provozní řešení, technologie výroby

Přístup/příjezd k objektu bude zajištěn z jižní strany. Vstup do objektu je navržen jako terasa s dvemi vstupy do jedotlivých provozů. Další vstup, do zázemí sportoviště, šaten a kavárny je při severní straně ledové plochy. Novostavba je navržena jako samostatně fungující objekt s vlastním technickým zázemím. Objekt bude poskytovat šatnu s hygienickým zázemím, samostatný prostor pro zaměstnance a správce areálu, fitness centrum, masáže a kavárnu s barem s vlastním zázemím.

B.2.4 Bezbariérové užívání stavby

Tento typ objektu vyžaduje plnit požadavky na užívání osobami s omezenou schopností pohybu a orientace a je pro tento druh služby navržen.

B.2.5 Bezpečnost při užívání stavby

Stavba je navržena a bude provedena takovým způsobem, aby při jejím užívání nebo provozu nevznikalo nepřijatelné nebezpečí nehod nebo poškození, např. uklouznutím, pádem, nárazem, popálením, zásahem elektrickým proudem, zranění výbuchem a vloupání. Během užívání stavby budou dodrženy veškeré příslušné legislativní předpisy.

B.2.6 Základní charakteristiky objektů

a) Stavební řešení

Vnitřní dispoziční řešení bylo navrženo s ohledem na funkční požadavky, nutné na sebe navazující prostory, provozy a technologie.

b) Konstrukční a materiálové řešeni

Tato novostavba je kontrukčně řešena jako kombinace železobetonového monlitického skeletu a tvárnicového zdiva. Vnitřní příčky jsou z tvárnicového systému tl. 80 mm. Hlavními materiály jsou železobeton, pohledový beton, sklo a perforovaný plech.

c) Mechanická odolnost a stabilita

Veškeré stavební dílce jsou tradičních materiálů, rozměrů a technologií. Statická únosnost stavebních materiálů je garantována výrobcem systému.

B.2.7 Základní charakteristiky technických a technologických zařízení

a) technické zařízení

Objekt bude zemním vedením napojen na distribuční síť nízkého napětí přípojkou. Pitnou vodou je objekt zásoben z veřejného vodovodu. Likvidace splaškových vod je řešena napojením na veřejnou kanalizaci. Likvidace dešťových vod bude z části řešena taktéž napojením na veřejnou kanalizaci a z části bude svedena do retenční nádrže, umístěné uvnitř objektu, a dále použita na užitkovou vodu. Objekt je vytápěn kombinací regulovaného podlahového topení a otopných těles. Objekt bude vybaven vzduchotechnikou.

b) Výčet technických a technologických zařízení

Nebylo předmětem řešení projektu.

B.2.8 Požárně bezpečnostní řešení

Nebylo předmětem řešení projektu.

B.2.9 Zásady hospodaření s energiemi

a) Kritéria tepelně technického hodnocení

Viz Energetický audit.

c) Posouzení využití alternativních zdrojů energie

V projektu není navržen alternativní zdroj energie.

B.2.10 Hygienické požadavky na stavby, požadavky na pracovní a komunální prostředí

Větrání prostor v objektu je zajištěno přirozené otevíratelnými okny v prostorách šaten, komunikačních chodeb, denní místnosti, ošetřovny a hygienických zázemí. Zbývající prostory jsou větrány za použití VZT a klimatizačních jednotek. Objekt je vytápěn kombinací regulovaného podlahového topení a otopných těles. Denní osvětlení a proslunění je zajištěno navrženými prosklenými plochami výplní otvorů. Umělé osvětlení bude zajištěno jednotlivými svítidly dle výběru stavebníka a projektu elektroinstalace. V navrhovaném objektu nebude instalován žádný podstatný zdroj vibrací a hluku, který by mohl zhoršit současné hlukové poměry pro okolí. Stavba bude zajišťovat, aby hluk a vibrace působící na uživatele byla na úrovni, která neohrožuje zdraví a je vyhovující pro dané prostředí a pracoviště.

B.2.11 Ochrana stavby před negativními účinky vnějšího prostředí

a) Ochrana před pronikáním radonu z podloží

Na pozemku nebylo provedeno radonové měření.

b) Ochrana před bludnými proudy

Korozní průzkum a monitoring bludných proudů nebyl proveden. Významné namáhání bludnými proudy se nepředpokládá.

c) Ochrana před technickou seizmicitou

Namáhání technickou seizmicitou (např. dopravou, průmyslovou činností, pulzujícím vodním proudem apod.) se v okolí stavby nepředpokládá, konkrétní ochrana není řešena.

d) Ochrana před hlukem

Vzhledem ke klidné lokalitě umístění stavby není potřeba řešit zvláštní ochranu budoucích vnitřních prostor objektu před zdrojem vnějšího hluku. V navrhovaném objektu nebude instalován žádný zdroj vibrací a hluku.

e) Protipovodňová opatření

Stavba není umístěna v záplavovém území a nebyla zavedena žádná zvláštní opatření.

f) Ostatní účinky

Vlivům zemní vlhkosti a podzemní vody bude stavba odolávat navrženým hydroizolačním souvrstvím, vlivům atmosférickým a chemickým navrženými obvodovými konstrukcemi a střechou.

B.3 PŘIPOJENÍ NA TECHNICKOU INFRASTRUKTURU

a) Napojovací místa na technickou infrastrukturu

Napojení na technickou infrastrukturu je z ulice Vodova. Tato napojení budou vedena v úrovni podzemního podlaží objektu.

b) Připojovací rozměry, výkonové kapacity a délky

Nebylo předmětem řešení projektu.

B.4 DOPRAVNÍ ŘEŠENÍ

a) Popis dopravního řešení

Dopravní řešení a napojení na komunikaci je stávající.

b) Napojení území na stávající dopravní infrastrukturu

Pozemek je obslužný z jižní, západní a severní strany.

c) Doprava v klidu

Na pozemku je umožněno stání osobních automobilů pro návštěvníky i personál.

d) Pěší a cyklistické stezky

Pěší a cyklistické stezky nebudou navrhovanou stavbou dotčeny.

B.5 ŘEŠENÍ VEGETACE A SOUVISEJÍCÍCH TERÉNNÍCH ÚPAV

a) Terénní úpravy

Terénní úpravy se týkají především zvednuté úrovně parkoviště a vstupu na výšku 2 535 mm s využitím vykopaného terénu pod objektem novostavby. Další úprava bude provedeno z jižní strany, kde bude vytvořen val. Rozdíly výšek jsou srovnány jednotlivými podlažími objektu a skupinou ramp.

b) Použité vegetační prvky

Areál bude v závěru stavby osazen drobnými dřevinami a keři.

c) Biotechnická opatření

Použité vegetační prvky nepotřebují žádná biotechnická opatření.

B.6 POPIS VLIVŮ STAVBY NA ŽIVOTNÍ PROSTŘEDÍ A JEHO OCHRANU

a) Vliv na životní prostředí

Stavba svým provozem nijak negativně neovlivní životní prostředí v okolí.

b) Vliv na přírodu a krajinu

Stavba nebude mít negativní vliv na přírodu a krajinu.

c) Vliv na soustavu chráněných území Natura 2000

V dosahu stavby se nenachází evropsky významné lokality ani ptačí oblasti pod ochranou Natura 2000. Stavba nebude mít vliv na soustavu chráněných území Natura 2000.

d) Návrh zohlednění podmínek ze závěrů zjišťovacího řízení nebo stanoviska EIA

Zjišťovací řízení a stanovisko EIA se na tento typ stavby nepožaduje.

e) Navrhovaná ochranná a bezpečnostní pásma, rozsah omezení a podmínky ochrany podle jiných právních předpisů

Nebylo předmětem řešení projektu.

B.7 OCHRANA OBYVATELSTVA

Objekt není určen pro ochranu obyvatelstva. Obyvatelé v případě ohrožení budou využívat místní systém ochrany obyvatelstva.

B.8 ZÁSADY ORGANIZACE VÝSTAVBY

a) Prostředky a spotřeby rozhodujících médií a hmot, jejich zajištění

Staveniště bude zajištěno dodávkou elektrické energie a vody z vnitřních rozvodů stávajícího objektu. Dodavatel stavby si smluvně zajistí požadovaný odběr energií a dohodne detailní způsob staveništního odběru se stavebníkem, případně i s příslušným správcem sítě.

b) Odvodnění staveniště

Není předmětem dokumentace.

c) Napojení staveniště na stávající dopravní a technickou infrastrukturu

Pro odběr elektřiny během stavby bude využit stávající elektroměrový rozvaděč a vnitřní rozvody objektu. Zásobování stavby bude zajištěno po místní komunikaci.

d) Vliv provádění stavby na okolní stavby a pozemky

Při realizaci stavby je potřeba minimalizovat dopady na okolí staveniště z hlediska hluku, vibrací, prašnosti apod.

e) Ochrana okolí staveniště a požadavky na související asanace, demolice, kácení dřevin

Pokud není staveniště zajištěno jiným způsobem, musí být oploceno v zastavěném území obce souvislým oplocením výšky minimálně 1,8 m tak, aby byla zajištěna ochrana staveniště a byl oddělen prostor staveniště od okolí. Pro ochranu okolí stavby z hlediska hlukových poměrů je potřeba důsledně postupovat podle nařízení vlády ze dne 21.1. 2004, kterým se mění nařízení vlády č. 502/2000 Sb. o ochraně zdraví před nebezpečnými účinky hluku a vibrací, uveřejněné ve sbírce zákonů ČR č. 88/2004 Sb. a zejména § 11 – Hluk v chráněném venkovním prostoru, v chráněných vnitřních prostorech staveb a v chráněných venkovních prostorech staveb a § 12 – Nejvyšší přípustné hodnoty hluku ve venkovním prostoru. Pracovní doba, při provádění stavby, bude v časovém rozmezí dle výše uvedeného předpisu, budou požadavky na nejvyšší přípustnou ekvivalentní hladinu akustického tlaku dle příslušného předpisu splněny. Skladovaný prašný materiál bude řádně zakryt a při manipulaci s ním bude pokud možno zkrápěn vodou, aby se zamezilo nadměrné prašnosti. Dopravní prostředky musí mít ložnou plochu zakrytu plachtou nebo musí být uzavřeny. Zároveň budou při odjezdu na veřejnou komunikaci očištěny. Odpady, které vzniknou při výstavbě, budou likvidovány v souladu se zákonem č.154/2010 Sb. o odpadech, jeho prováděcími předpisy a předpisy s ním souvisejícími (vyhláška MŽP č. 381/2001, 383/2001). Při veškerých pracích je nutno dodržovat bezpečnostní předpisy, zejména vyhl.č. 591/2006 Sb. o bližších minimálních požadavcích na bezpečnost a ochranu zdraví při práci na staveništích. Staveniště se musí zařídit, uspořádat a vybavit přísunovými cestami pro dopravu materiálu tak, aby se stavba mohla řádně a bezpečně provádět.

f) Maximální zábory pro staveniště (dočasné/trvalé)

Trvalý zábor staveniště je vymezen vnějšími hranicemi stavebního pozemku. Bude-li to nutné, vzniknou dočasné zábory na přilehlých okolních pozemcích, zejména během napojování přípojek. Dočasné zábory budou co nejmenšího rozsahu po dobu nezbytně nutnou a budou předem domluveny s příslušným vlastníkem pozemku a správcem sítě.

g) Maximální produkované množství a druhy odpadů a emisí při výstavbě, jejich likvidace

Odpady, které vzniknou při stavbě, budou v souladu se zákonem č.154/2010 Sb. O odpadech, jeho prováděcími předpisy a předpisy s ním souvisejícími likvidovány na stavbě, odvozem do sběrných surovin nebo na skládku k tomu určenou.

17 01 01	beton	O
17 01 02	cihla	O
17 02 01	dřevo	O
17 02 02	sklo	O
17 02 03	plasty	O
17 04 05	železo/ocel	O
17 05 01	zemina/kameny	O
17 09 04	směsný stavební a demoliční odpad	O

h) Bilance zemních prací, požadavky, požadavky na přísun nebo depote zemin

Zemní práce budou prováděny v potřebném rozsahu pro zhotovení základových konstrukcí a přípojek. Předběžně se nepředpokládá nutnost přísunu nebo depote zeminy. Horní vrstva (300mm) bude znovu použita na násypy kolem stavby a na zelenou střechu nad podzemními garážemi.

i) Ochrana životního prostředí při výstavbě

Při provádění stavby se musí brát v úvahu okolní prostředí. Je nutné dodržovat všechny předpisy a vyhlášky týkající se provádění staveb a ochrany životního prostředí a dále předpisy o bezpečnosti práce. V průběhu realizace budou vznikat běžné staveništní odpady, které budou odváženy na řízené skládky k tomu určené. Realizační firma nebo osoby angažované v realizaci stavby budou užívat mobilní WC. S veškerými odpady, které vzniknou při výstavbě a provozu objektu, bude nakládáno v souladu se zákonem č. 154/2010 Sb. O odpadech, jeho prováděcími předpisy a předpisy souvisejícími vyhláška MŽP č. 381/2001 Sb. a č. 383/2001 Sb.
Stavební suť a další odpady, které je možno recyklovat budou recyklovány u příslušné odborné firmy. Obaly stavebních materiálů budou odváženy na řízené skládky k tomu určené. Dopravní prostředky musí mít ložnou plochu zakrytu plachtou nebo musí být uzavřeny. Zároveň budou dopravní prostředky při odjezdu na veřejnou komunikaci očištěny. Skladovaný prašný materiál bude řádně zakryt a při manipulaci s ním bude pokud možno zkrápěn vodou, aby se zamezilo nadměrné prašnosti.

j) Zásady bezpečnosti a ochrany zdraví při práci na staveništi, posouzení potřeby koordinátora bezpečnosti a ochrany zdraví při práci podle jiných právních předpisů

Při provádění stavebních a montážních prací musí být dodrženy veškeré platné bezpečnostní předpisy v oblasti bezpečnosti a ochrany zdraví pracovníků dodavatele, zejména základní vyhláška 591/2006 Sb. o bližších minimálních požadavcích na bezpečnost a ochranu zdraví při práci na staveništích a další platné normy pro provádění staveb. Tato podmínka se vztahuje rovněž na smluvní partnery dodavatele, investora a další osoby, oprávněné zdržovat se na stavbě. Dále musí být dodrženy obecně platné předpisy, normy pro použití stavebních

materiálů a provádění stavebních prací a další případné dohodnuté podmínky ve smlouvě o dodávce stavebních prací tak, aby nedošlo k ohrožení práv a majetku a práce byly prováděny účelně a hospodárně. Při manipulaci se stroji a vozidly zajistí dodavatel dohled vyškolené osoby. Výkop realizovaný v zastavěné části a na veřejných prostranstvích, musí být zajištěn proti pádu do výkopu zábradlím. Svislé stěny výkopů prováděné ručně musí být zajištěny pažením, pokud je hloubka výkopu hlubší než 1,5 m. Vzniknou-li hlubší výkopy mimo vlastní staveniště (např. během napojování navrhované komunikace nebo během budování přípojek), dodavatel stavby je musí zabezpečit v souladu s příslušnými bezpečnostními předpisy. Při práci na svahu ve sklonu min 1:1 a výšce svahu 3 m, musí být provedena příslušná opatření k zamezení sklouznutí materiálů a pracovníků po svahu výkopu. Pracující musí být vybaveni ochrannými pomůckami (ochranné přilby, rukavice, respirátory apod.), potřebným nářadím a proškoleni z bezpečnostních předpisů. Zařízení staveniště bude součástí uzavřeného areálu, který bude oplocen popř. jinak zajištěn. Veřejnost do bezprostřední blízkosti stavby nebude mít přístup. Všechny vstupy na staveniště musí být označeny bezpečnostními tabulkami a musí být uzamykatelné.

k) Úprava pro bezbariérové užívání výstavbou dotčených staveb

Stavbou nevznikají požadavky na úpravu staveniště a okolí pro osoby s omezenou schopností pohybu a orientace. Výstavbou nebudou dotčeny stavby určené pro bezbariérové užívání.

l) Zásady pro dopravní inženýrská opatření

Při zásobování staveniště bude respektován provoz veřejné dopravy a chodců. Stavbou nebudou vznikat zvláštní dopravně inženýrská opatření.

m) Stanovení speciálních podmínek pro provádění stavby

Provádění stavby nevyžaduje žádná zvláštní opatření.

n) Postup výstavby, rozhodující dílčí termíny

Doba výstavby se předpokládá v trvání cca 15 měsíců po započetí stavby. Stavba není členěna na etapy, bude provedena jako jednorázová akce. Navržená stavba i ostatní úpravy na pozemku předpokládají běžný postup výstavby:
- bourací práce a zednické práce
- hrubá stavba – příčky a podlaha
- vnitřní kompletace - podhledy
- kompletace vnitřních rozvodů
- dokončovací stavební práce
- okolní zpevněné plochy

V Brně dne 10.1.2014 Vypracovala: Monika Kouřilová, A4A2

VYTVOŘENO VE VÝUKOVÉM PRODUKTU SPOLEČNOSTI AUTODESK

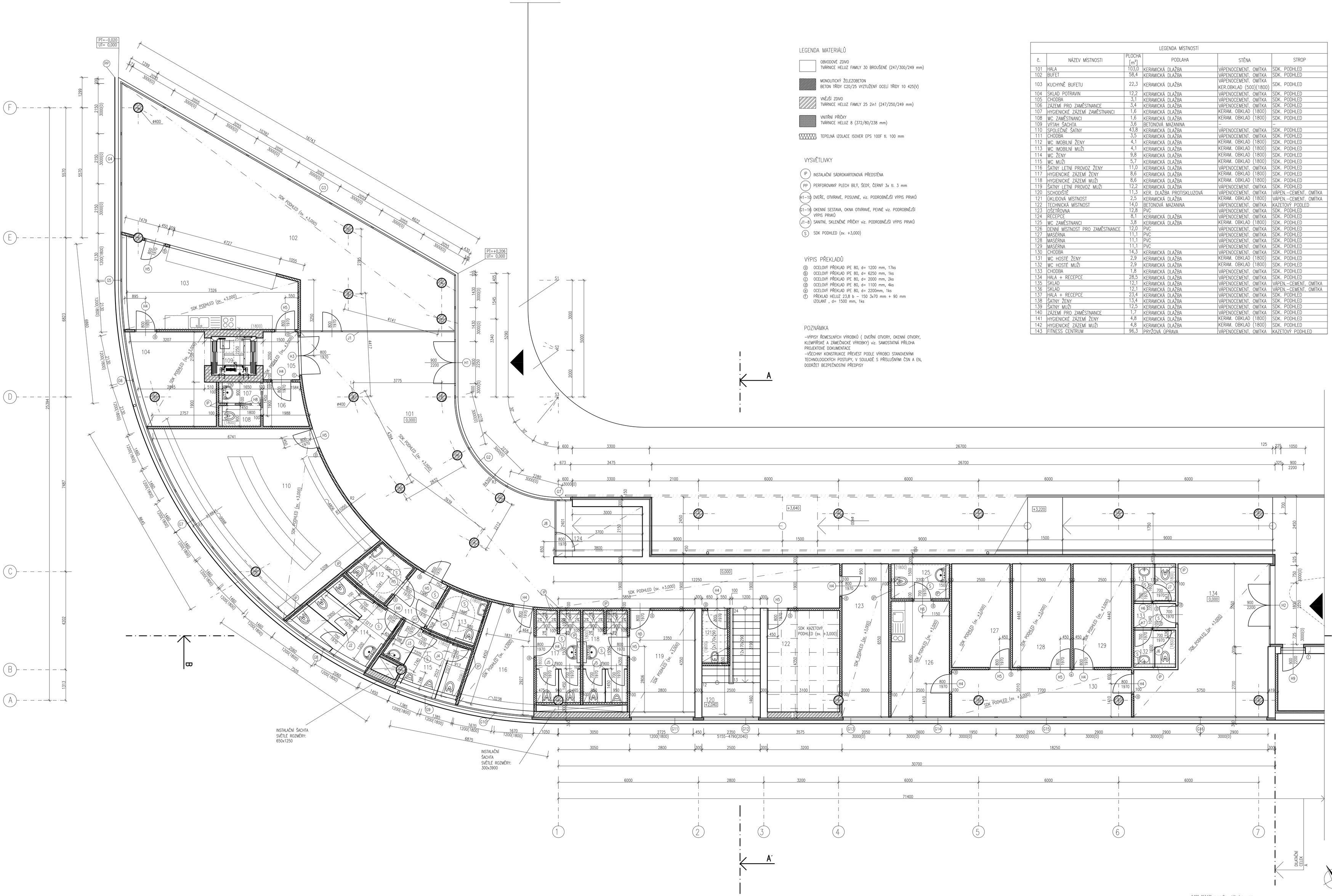

LEGENDA MATERIÁLŮ

- OBVODOVÉ ZDIVO — TVÁRNICE HELUZ FAMILY 30 BROUŠENÉ (247/300/249 mm)
- MONOLITICKÝ ŽELEZOBETON — BETON TŘÍDY C20/25 VYZTUŽENÝ OCELI TŘÍDY 10 425(V)
- VNĚJŠÍ ZDIVO — TVÁRNICE HELUZ FAMILY 25 2in1 (247/250/249 mm)
- VNITŘNÍ PŘÍČKY — TVÁRNICE HELUZ 8 (372/80/238 mm)
- TEPELNÁ IZOLACE ISOVER EPS 100F tl. 100 mm

VYSVĚTLIVKY

- IP — INSTALAČNÍ SÁDROKARTONOVÁ PŘEDSTĚNA
- PP — PERFOROVANÝ PLECH BÍLÝ, ŠEDÝ, ČERNÝ 3x tl. 3 mm
- H1–10 — DVEŘE, OTVÍRAVÉ, POSUVNÉ, viz. PODROBNĚJŠÍ VÝPIS PRVKŮ
- C1–16 — OKENNÍ SESTAVA, OKNA OTVÍRAVÉ, PEVNÉ viz. PODROBNĚJŠÍ VÝPIS PRVKŮ
- J1–8 — SANITNÍ, SKLENĚNÉ PŘÍČKY viz. PODROBNĚJŠÍ VÝPIS PRVKŮ
- S — SDK PODHLED (sv. +3,000)

VÝPIS PŘEKLADŮ

- ⓐ OCELOVÝ PŘEKLAD IPE 80, d= 1200 mm, 17ks
- ⓑ OCELOVÝ PŘEKLAD IPE 80, d= 6250 mm, 1ks
- ⓒ OCELOVÝ PŘEKLAD IPE 80, d= 2000 mm, 2ks
- ⓓ OCELOVÝ PŘEKLAD IPE 80, d= 1100 mm, 4ks
- ⓔ OCELOVÝ PŘEKLAD IPE 80, d= 2200mm, 1ks
- ⓕ PŘEKLAD HELUZ 23,8 b – 150 3x70 mm + 90 mm IZOLANT , d= 1500 mm, 1ks

POZNÁMKA

–VÝPISY ŘEMESLNÝCH VÝROBKŮ (DVEŘNÍ OTVORY, OKENNÍ OTVORY, KLEMPÍŘSKÉ A ZÁMEČNICKÉ VÝROBKY) viz. SAMOSTATNÁ PŘÍLOHA PROJEKTOVÉ DOKUMENTACE
–VŠECHNY KONSTRUKCE PŘEVÉST PODLE VÝROBCI STANOVENÝMI TECHNOLOGICKÝCH POSTUPY, V SOULADĚ S PŘÍSLUŠNÝMI ČSN A EN, DODRŽET BEZPEČNOSTNÍ PŘEDPISY

LEGENDA MÍSTNOSTÍ

č.	NÁZEV MÍSTNOSTI	PLOCHA [m²]	PODLAHA	STĚNA	STROP
101	HALA	103,0	KERAMICKÁ DLAŽBA	VÁPENOCEMENT. OMÍTKA	SDK. PODHLED
102	BUFET	58,4	KERAMICKÁ DLAŽBA	VÁPENOCEMENT. OMÍTKA	SDK. PODHLED
103	KUCHYNĚ BUFETU	22,3	KERAMICKÁ DLAŽBA	VÁPENOCEMENT. OMÍTKA KER.OBKLAD (500)(1800)	SDK. PODHLED
104	SKLAD POTRAVIN	12,2	KERAMICKÁ DLAŽBA	VÁPENOCEMENT. OMÍTKA	SDK. PODHLED
105	CHODBA	3,1	KERAMICKÁ DLAŽBA	VÁPENOCEMENT. OMÍTKA	SDK. PODHLED
106	ZÁZEMÍ PRO ZAMĚSTNANCE	3,4	KERAMICKÁ DLAŽBA	VÁPENOCEMENT. OMÍTKA	SDK. PODHLED
107	HYGIENICKÉ ZÁZEMÍ ZAMĚSTNANCI	1,6	KERAMICKÁ DLAŽBA	KERAM. OBKLAD (1800)	SDK. PODHLED
108	WC ZAMĚSTNANCI	1,6	KERAMICKÁ DLAŽBA	KERAM. OBKLAD (1800)	SDK. PODHLED
109	VÝTAH. ŠACHTA	3,6	BETONOVÁ MAZANINA	–	–
110	SPOLEČNÉ ŠATNY	43,8	KERAMICKÁ DLAŽBA	VÁPENOCEMENT. OMÍTKA	SDK. PODHLED
111	CHODBA	3,5	KERAMICKÁ DLAŽBA	VÁPENOCEMENT. OMÍTKA	SDK. PODHLED
112	WC IMOBILNÍ ŽENY	4,1	KERAMICKÁ DLAŽBA	KERAM. OBKLAD (1800)	SDK. PODHLED
113	WC IMOBILNÍ MUŽI	4,1	KERAMICKÁ DLAŽBA	KERAM. OBKLAD (1800)	SDK. PODHLED
114	WC ŽENY	9,8	KERAMICKÁ DLAŽBA	KERAM. OBKLAD (1800)	SDK. PODHLED
115	WC MUŽI	5,7	KERAMICKÁ DLAŽBA	KERAM. OBKLAD (1800)	SDK. PODHLED
116	ŠATNY LETNÍ PROVOZ ŽENY	11,0	KERAMICKÁ DLAŽBA	VÁPENOCEMENT. OMÍTKA	SDK. PODHLED
117	HYGIENICKÉ ZÁZEMÍ ŽENY	8,6	KERAMICKÁ DLAŽBA	KERAM. OBKLAD (1800)	SDK. PODHLED
118	HYGIENICKÉ ZÁZEMÍ MUŽI	8,6	KERAMICKÁ DLAŽBA	KERAM. OBKLAD (1800)	SDK. PODHLED
119	ŠATNY LETNÍ PROVOZ MUŽI	12,2	KERAMICKÁ DLAŽBA	VÁPENOCEMENT. OMÍTKA	SDK. PODHLED
120	SCHODIŠTĚ	11,3	KER. DLAŽBA PROTISKLUZOVÁ	VÁPENOCEMENT. OMÍTKA	VÁPEN.–CEMENT. OMÍTKA
121	ÚKLIDOVÁ MÍSTNOST	2,5	KERAMICKÁ DLAŽBA	KERAM. OBKLAD (1800)	VÁPEN.–CEMENT. OMÍTKA
122	TECHNICKÁ MÍSTNOST	14,0	BETONOVÁ MAZANINA	VÁPENOCEMENT. OMÍTKA	KAZETOVÝ PODHLED
123	OŠETŘOVNA	12,8	PVC	VÁPENOCEMENT. OMÍTKA	SDK. PODHLED
124	RECEPCE	8,1	KERAMICKÁ DLAŽBA	VÁPENOCEMENT. OMÍTKA	SDK. PODHLED
125	WC ZAMĚSTNANCI	3,8	KERAMICKÁ DLAŽBA	KERAM. OBKLAD (1800)	SDK. PODHLED
126	DENNÍ MÍSTNOST PRO ZAMĚSTNANCE	12,0	PVC	VÁPENOCEMENT. OMÍTKA	SDK. PODHLED
127	MASÉRNA	11,1	PVC	VÁPENOCEMENT. OMÍTKA	SDK. PODHLED
128	MASÉRNA	11,1	PVC	VÁPENOCEMENT. OMÍTKA	SDK. PODHLED
129	MASÉRNA	11,1	PVC	VÁPENOCEMENT. OMÍTKA	SDK. PODHLED
130	CHODBA	14,3	KERAMICKÁ DLAŽBA	VÁPENOCEMENT. OMÍTKA	SDK. PODHLED
131	WC HOSTÉ ŽENY	2,9	KERAMICKÁ DLAŽBA	KERAM. OBKLAD (1800)	SDK. PODHLED
132	WC HOSTÉ MUŽI	2,9	KERAMICKÁ DLAŽBA	KERAM. OBKLAD (1800)	SDK. PODHLED
133	CHODBA	1,8	KERAMICKÁ DLAŽBA	VÁPENOCEMENT. OMÍTKA	SDK. PODHLED
134	HALA + RECEPCE	28,5	KERAMICKÁ DLAŽBA	VÁPENOCEMENT. OMÍTKA	SDK. PODHLED
135	SKLAD	12,1	KERAMICKÁ DLAŽBA	VÁPENOCEMENT. OMÍTKA	VÁPEN.–CEMENT. OMÍTKA
136	SKLAD	12,1	KERAMICKÁ DLAŽBA	VÁPENOCEMENT. OMÍTKA	VÁPEN.–CEMENT. OMÍTKA
137	HALA + RECEPCE	23,4	KERAMICKÁ DLAŽBA	VÁPENOCEMENT. OMÍTKA	SDK. PODHLED
138	ŠATNY ŽENY	13,4	KERAMICKÁ DLAŽBA	VÁPENOCEMENT. OMÍTKA	SDK. PODHLED
139	ŠATNY MUŽI	12,5	KERAMICKÁ DLAŽBA	VÁPENOCEMENT. OMÍTKA	SDK. PODHLED
140	ZÁZEMÍ PRO ZAMĚSTNANCE	1,7	KERAMICKÁ DLAŽBA	VÁPENOCEMENT. OMÍTKA	SDK. PODHLED
141	HYGIENICKÉ ZÁZEMÍ ŽENY	4,8	KERAMICKÁ DLAŽBA	KERAM. OBKLAD (1800)	SDK. PODHLED
142	HYGIENICKÉ ZÁZEMÍ MUŽI	4,8	KERAMICKÁ DLAŽBA	KERAM. OBKLAD (1800)	SDK. PODHLED
143	FITNESS CENTRUM	96,3	PRYŽOVÁ ÚPRAVA	VÁPENOCEMENT. OMÍTKA	KAZETOVÝ PODHLED

0,000=257,635 m.n.m.B.p.v., kótování v mm

BAKALÁŘSKÁ PRÁCE		VUT V BRNĚ FAKULTA STAVEBNÍ ARCHITEKTURA POZEMNÍCH STAVEB
Autor práce:	Monika Kouřilová	
Vedoucí práce:	Doc. Ing. arch. Antonín Obdrlík, PhD. Ing. Jan Pánek, PhD.	
Název práce:	SPORTOVNÍ CENTRUM KRÁLOVO POLE	Datum: 5.2.2014
Název výkresu:	PŮDORYS 1.NP	měřítko: 1:50 / Číslo výkr.: C–05

VYTVOŘENO VE VÝUKOVÉM PRODUKTU SPOLEČNOSTI AUTODESK
VYTVOŘENO VE VÝUKOVÉM PRODUKTU SPOLEČNOSTI AUTODESK
VYTVOŘENO VE VÝUKOVÉM PRODUKTU SPOLEČNOSTI AUTODESK

VYTVOŘENO VE VÝUKOVÉM PRODUKTU SPOLEČNOSTI AUTODESK

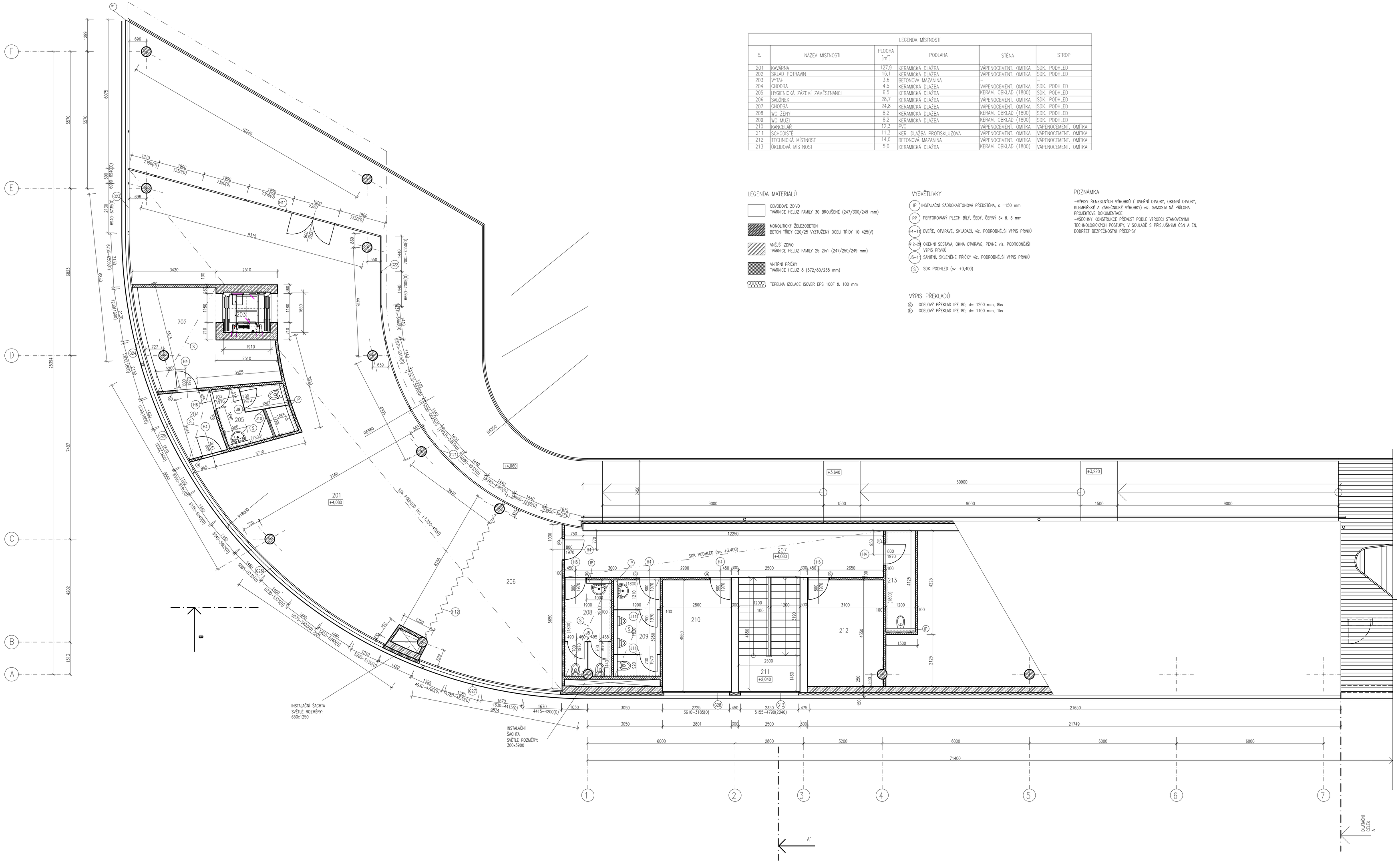

LEGENDA MÍSTNOSTÍ					
č.	NÁZEV MÍSTNOSTI	PLOCHA [m²]	PODLAHA	STĚNA	STROP
201	KAVÁRNA	127,9	KERAMICKÁ DLAŽBA	VÁPENOCEMENT. OMÍTKA	SDK. PODHLED
202	SKLAD POTRAVIN	16,1	KERAMICKÁ DLAŽBA	VÁPENOCEMENT. OMÍTKA	SDK. PODHLED
203	VÝTAH	3,6	BETONOVÁ MAZANINA	–	–
204	CHODBA	4,5	KERAMICKÁ DLAŽBA	VÁPENOCEMENT. OMÍTKA	SDK. PODHLED
205	HYGIENICKÁ ZÁZEMÍ ZAMĚSTNANCI	6,5	KERAMICKÁ DLAŽBA	KERAM. OBKLAD (1800)	SDK. PODHLED
206	SALÓNEK	28,7	KERAMICKÁ DLAŽBA	VÁPENOCEMENT. OMÍTKA	SDK. PODHLED
207	CHODBA	24,8	KERAMICKÁ DLAŽBA	VÁPENOCEMENT. OMÍTKA	SDK. PODHLED
208	WC ŽENY	8,2	KERAMICKÁ DLAŽBA	KERAM. OBKLAD (1800)	SDK. PODHLED
209	WC MUŽI	8,2	KERAMICKÁ DLAŽBA	KERAM. OBKLAD (1800)	SDK. PODHLED
210	KANCELÁŘ	12,3	PVC	VÁPENOCEMENT. OMÍTKA	VÁPENOCEMENT. OMÍTKA
211	SCHODIŠTĚ	11,3	KER. DLAŽBA PROTISKLUZOVÁ	VÁPENOCEMENT. OMÍTKA	VÁPENOCEMENT. OMÍTKA
212	TECHNICKÁ MÍSTNOST	14,0	BETONOVÁ MAZANINA	VÁPENOCEMENT. OMÍTKA	VÁPENOCEMENT. OMÍTKA
213	ÚKLIDOVÁ MÍSTNOST	5,0	KERAMICKÁ DLAŽBA	KERAM. OBKLAD (1800)	VÁPENOCEMENT. OMÍTKA

LEGENDA MATERIÁLŮ

- OBVODOVÉ ZDIVO — TVÁRNICE HELUZ FAMILY 30 BROUŠENÉ (247/300/249 mm)
- MONOLITICKÝ ŽELEZOBETON — BETON TŘÍDY C20/25 VYZTUŽENÝ OCELÍ TŘÍDY 10 425(V)
- VNĚJŠÍ ZDIVO — TVÁRNICE HELUZ FAMILY 25 2in1 (247/250/249 mm)
- VNITŘNÍ PŘÍČKY — TVÁRNICE HELUZ 8 (372/80/238 mm)
- TEPELNÁ IZOLACE ISOVER EPS 100F tl. 100 mm

VYSVĚTLIVKY

- IP — INSTALAČNÍ SÁDROKARTONOVÁ PŘEDSTĚNA, ŠI =150 mm
- PP — PERFOROVANÝ PLECH BÍLÝ, ŠEDÝ, ČERNÝ 3x tl. 3 mm
- H4–1 — DVEŘE, OTVÍRAVÉ, SKLÁDACÍ, viz. PODROBNĚJŠÍ VÝPIS PRVKŮ
- G12–28 — OKENNÍ SESTAVA, OKNA OTVÍRAVÉ, PEVNÉ viz. PODROBNĚJŠÍ VÝPIS PRVKŮ
- J5–1 — SANITNÍ, SKLENĚNÉ PŘÍČKY viz. PODROBNĚJŠÍ VÝPIS PRVKŮ
- S — SDK PODHLED (sv. +3,400)

VÝPIS PŘEKLADŮ

- (a) OCELOVÝ PŘEKLAD IPE 80, d= 1200 mm, 8ks
- (b) OCELOVÝ PŘEKLAD IPE 80, d= 1100 mm, 1ks

POZNÁMKA

–VÝPISY ŘEMESLNÝCH VÝROBKŮ (DVEŘNÍ OTVORY, OKENNÍ OTVORY, KLEMPÍŘSKÉ A ZÁMEČNICKÉ VÝROBKY) viz. SAMOSTATNÁ PŘÍLOHA PROJEKTOVÉ DOKUMENTACE
–VŠECHNY KONSTRUKCE PŘEVEST PODLE VÝROBCI STANOVENÝMI TECHNOLOGICKÝCH POSTUPY, V SOULADĚ S PŘÍSLUŠNÝMI ČSN A EN, DODRŽET BEZPEČNOSTNÍ PŘEDPISY

0,000=257,635 m.n.m.B.p.v. kótování v mm

BAKALÁŘSKÁ PRÁCE		VUT V BRNĚ FAKULTA STAVEBNÍ ARCHITEKTURA POZEMNÍCH STAVEB	
Autor práce:	Monika Kouřilová		
Vedoucí práce:	Doc. Ing. arch. Antonín Oborník, PhD. Ing. Jan Fikrle, PhD.		
Název práce:	SPORTOVNÍ CENTRUM KRÁLOVO POLE	Datum:	5.2.2014
Název výkresu:	PŮDORYS 2.NP	Měřítko: 1:50	Číslo výkr.: C–06

VYTVOŘENO VE VÝUKOVÉM PRODUKTU SPOLEČNOSTI AUTODESK
VYTVOŘENO VE VÝUKOVÉM PRODUKTU SPOLEČNOSTI AUTODESK
VYTVOŘENO VE VÝUKOVÉM PRODUKTU SPOLEČNOSTI AUTODESK

VYTVORENO VE VYUKOVEM PRODUKTU SPOLECNOSTI AUTODESK

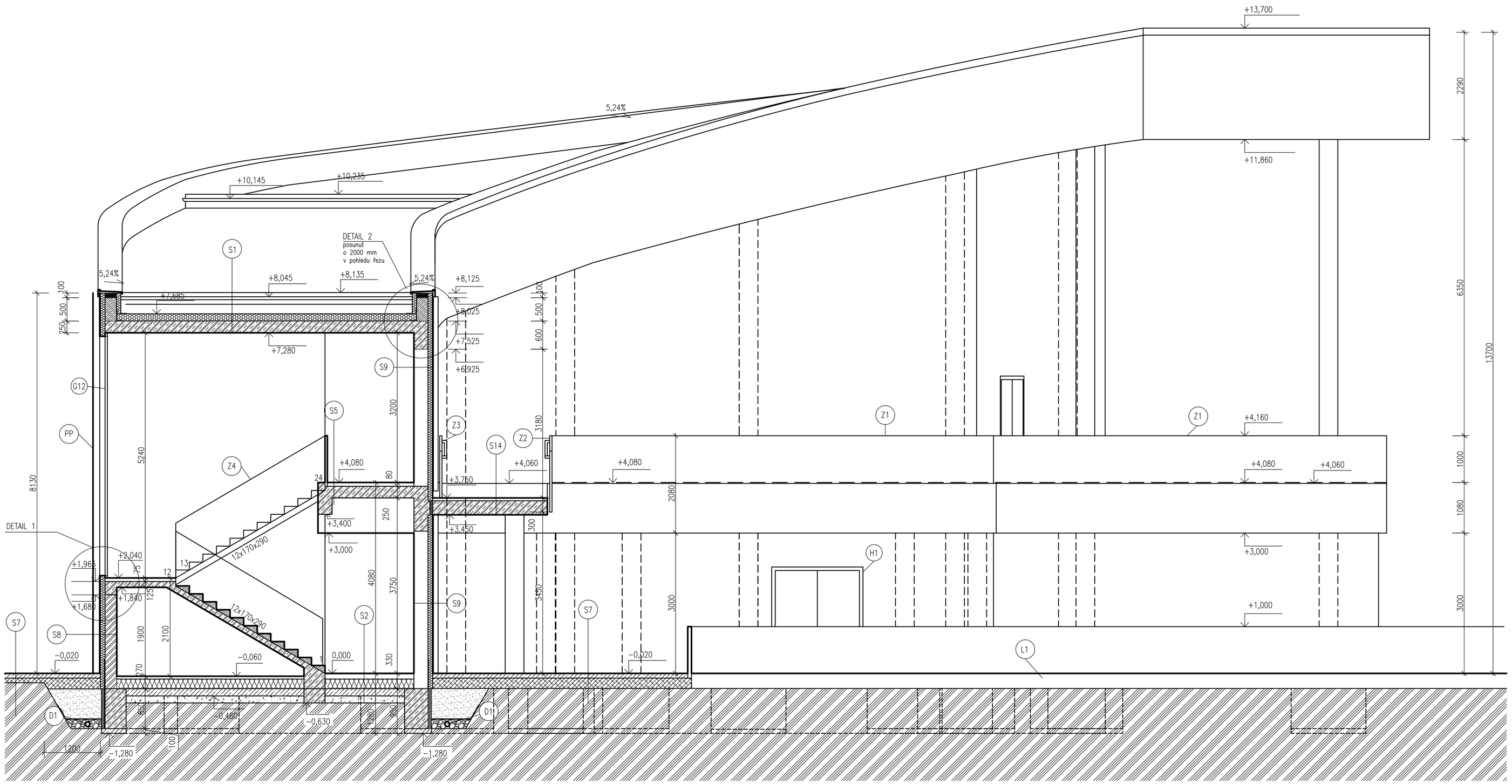

LEGENDA MATERIÁLŮ

- OBVODOVÉ ZDIVO
  TVÁRNICE HELUZ FAMILY 30 BROUŠENÉ (247/300/249 mm)
- MONOLITICKÝ ŽELEZOBETON
  BETON TŘÍDY C20/25 VYZTUŽENÝ OCELÍ TŘÍDY B 500B
- MONOLITICKÝ BETON TŘÍDY C20/25
- VNĚJŠÍ ZDIVO
  TVÁRNICE HELUZ FAMILY 25 2in1 (247/250/249 mm)
- VNITŘNÍ PŘÍČKY
  TVÁRNICE HELUZ 8 (372/80/238 mm)
- TEPELNÁ IZOLACE,
  ISOVER STYRODUR 3035 CS
- HUTNĚNÝ ŠTĚRKOPÍSKOVÝ ZÁSYP, HUTNĚNÍ 200mm/200kPa
  KAMENIVO FRAKCE 0/8/16 mm
- ZHUTĚNÝ ZÁSYP A NÁSYP VHODNOU NESOUDRŽNOU ZEMINOU,
  HUTNĚNÍ 200mm/200kPa
- PŮVODNÍ TERÉN
- TEPELNÁ IZOLACE
- OSB DESKA
- HYDROIZOLACE, SEPARAČNÍ VRSTVA, PAROTĚSNÁ ZÁBRANA
- NÁSYP KAČÍRKU
- HUTNĚNÝ ŠTĚRKOPÍSKOVÝ POSYP,
  FRAKCE ŠTĚRKU 32–63 mm

VYSVĚTLIVKY

- (D1) FLEXIBILNÍ DRENÁŽ ACO FF–DRAN DN100
  ZVEDANÁ DO VSAKOVACÍCH ŠACHET S TRATIVODEM
- (L1) KLUZIŠTĚ – LEDOVÁ PLOCHA
- (PP) PERFOROVANÝ PLECH BÍLÝ, ŠEDÝ, ČERNÝ 3x tl. 3 mm
- (Z1–4) ZÁBRADLÍ viz. PODROBNĚJŠÍ VÝPIS PRVKŮ
- (H1) DVEŘE, OTVÍRAVÉ, viz. PODROBNĚJŠÍ VÝPIS PRVKŮ
- (G12) OKNO, PEVNÉ, viz. PODROBNĚJŠÍ VÝPIS PRVKŮ

SKLADBY KONSTRUKCÍ

(S1)
–HYDROIZOLAČNÍ FÓLIE EVALON GV tl. 2,5 mm
–SEPARAČNÍ VRSTVA – POLYPROPYLENOVÁ TEXTILIE, 300g/m2
–SPÁDOVÁ VRSTVA – ISOVER STYRODUR 3035 CS, tl. 100–350mm
–PAROZÁBRANA – FOALBIT S
–ŽELEZOBETONOVÁ MONOLITICKÁ DESKA tl. 250
C20/25 VYZTUŽENÁ OCELÍ TŘÍDY B 500B
–SÁDROKARONOVÝ PODHLED RIGIPS

(S2)
–NÁŠLAPNÁ VRSTVA: KERAMICKÁ DLAŽBA + LEPÍCÍ TMEL, tl. 15mm
–ANHYDRIT, tl. 100 mm
–SEPARAČNÍ VRSTVA PE FÓLIE S PŘELEPENÝMI SPOJI
–TEPELNÁ IZOLACE: ISOVER STYRODUR 3035 CS, tl. 200mm
–OCHRANNÁ POLYESTEROVÁ TEXTÍLIE GEOFILTEX 63
–HYDROIZOLAČNÍ FÓLIE PVC ALKORPLAN 35177, tl. 1 mm
–OCHRANNÁ POLYESTEROVÁ TEXTÍLIE GEOFILTEX 63
–PODKLADNÍ BETON C 16/20 VYZTUŽENÝ KARI SÍTÍ, tl. 150 mm
–HUTNĚNÝ ŠTĚRKOPÍSKOVÝ POSYP, FRAKCE ŠTĚRKU 32–63 mm tl. 150 mm
–PŮVODNÍ TERÉN

(S5)
–NÁŠLAPNÁ VRSTVA: KERAMICKÁ DLAŽBA + LEPÍCÍ TMEL tl. 15 mm
–ANHYDRIT tl. 25 mm
–SEPARAČNÍ VRSTVA PE FÓLIE S PŘELEPENÝMI SPOJI
–KROČEJOVÁ IZOLACE ROCKWOOL STEPROCK, tl. 2x20 mm
–ŽELEZOBETONOVÁ MONOLITICKÁ DESKA tl. 250 mm,
C20/25 VYZTUŽENÁ OCELÍ TŘÍDY B 500B
–SÁDROKARTONOVÝ PODHLED GKB TL. 12,5 mm

(S7)
–NÁŠLAPNÁ VRSTVA: CEMEX DEKORATIVNÍ VYMÝVANÝ BETON
GRANISOL C 20/25, tl. 100 mm
–HUTNĚNÝ NÁSYP ŠTĚRKOPÍSEK, FRAKCE ŠTĚRKU 0–32 mm
–PŮVODNÍ TERÉN

(S8)
–PERFOROVANÝ PLECH BÍLÝ, ŠEDÝ, ČERNÝ 3x tl. 3 mm
–VNĚJŠÍ SILIKONOVÁ OMÍTKA BAUMIT, tl. 1,5 mm
–ISOVER EPS 100F tl. 100 mm
–ZDIVO HELUZ FAMILY 25 2in1, tl. 247 mm
–VNITŘNÍ ŠTUKOVÁ OMÍTKA tl. 2 mm

(S9)
–VNĚJŠÍ SILIKONOVÁ OMÍTKA BAUMIT, tl. 1,5 mm
–ISOVER EPS 100F tl. 100 mm
–ZDIVO HELUZ FAMILY 30 BROUŠENÉ, tl. 300 mm
–VNITŘNÍ ŠTUKOVÁ OMÍTKA tl. 2 mm

(S14)
–BETONOVÁ PROTISKLUZOVÁ DLAŽBA 50x50 cm PRESBETON
GABRIELA (**μ = 0,6**),
S POVRCHOVOU ÚPRAVOU OSTROHRANÝM KAMENIVEM
–OCHRANNÁ POLYESTEROVÁ TEXTÍLIE GEOFILTEX 63
–HYDROIZOLACE: ASFALTOVÝ PÁS BITU–FLEX AL
–ŽELEZOBETONOVÁ MONOLITICKÁ DESKA tl. 300 mm,
C20/25 VYZTUŽENÁ OCELÍ TŘÍDY B 500B
–VÁPENOCEMENTOVÁ ŠTUKOVÁ OMÍTKA

POZNÁMKA

–VÝPISY ŘEMESLNÝCH VÝROBKŮ (DVEŘNÍ OTVORY, OKENNÍ OTVORY, KLEMPÍŘSKÉ A ZÁMEČNICKÉ VÝROBKY) viz. SAMOSTATNÁ PŘÍLOHA PROJEKTOVÉ DOKUMENTACE
–VŠECHNY KONSTRUKCE PŘEVÉST PODLE VÝROBCI STANOVENÝMI TECHNOLOGICKÝCH POSTUPY, V SOULADĚ S PŘÍSLUŠNÝMI ČSN A EN, DODRŽET BEZPEČNOSTNÍ PŘEDPISY

0,000=257,635 m.n.m.B.p.v., kótováno v mm

BAKALÁŘSKÁ PRÁCE		VUT V BRNĚ FAKULTA STAVEBNÍ ARCHITEKTURA POZEMNÍCH STAVEB	
Autor práce:	Monika Kouřilová		
Vedoucí práce:	Doc. Ing. arch. Antonín Odvárka, PhD. Ing. Jan Pěnčík, PhD.		
Název práce:	SPORTOVNÍ CENTRUM KRÁLOVO POLE		
		Datum:	5.2.2014
Název výkresu:	PŘÍČNÝ ŘEZ	měřítko: 1:50	číslo výkr.: C–07

VYTVORENO VE VYUKOVEM PRODUKTU SPOLECNOSTI AUTODESK
VYTVORENO VE VYUKOVEM PRODUKTU SPOLECNOSTI AUTODESK
VYTVORENO VE VYUKOVEM PRODUKTU SPOLECNOSTI AUTODESK

VYTVOŘENO VE VÝUKOVÉM PRODUKTU SPOLEČNOSTI AUTODESK

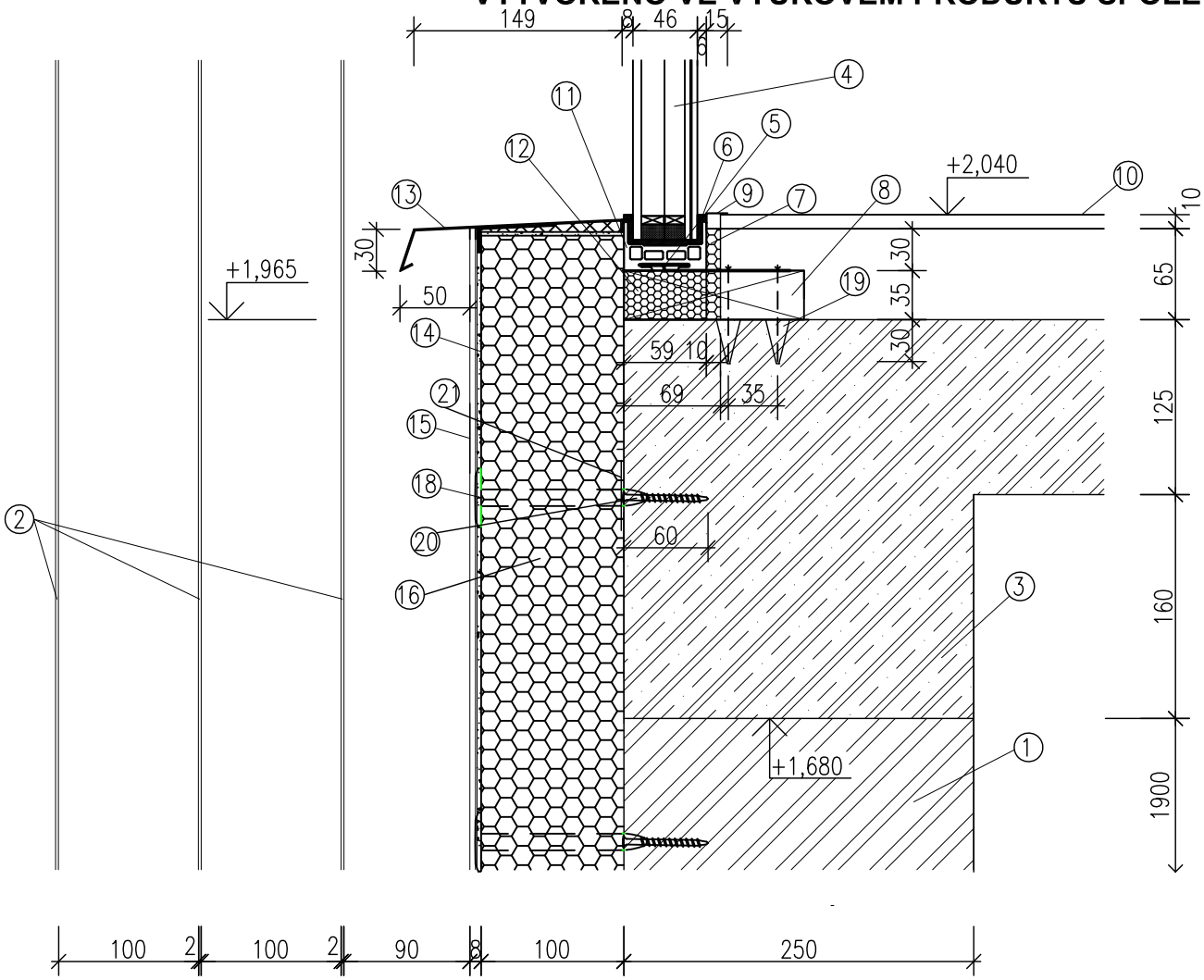

VÝPIS PRVKŮ

1. ZDIVO HELUZ FAMILY 25 2in1, tl. 247 mm
2. PERFOROVANÝ PLECH tl.2mm
3. ŽB C 20/25 / B 500B
4. IZOLAČNÍ DVOJSKLO S MEZISKELNOU FÓLIÍ A VNITŘNÍM BEZPEČNOSTNÍM LEPENÝM SKLEM
5. KOTVÍCÍ POZINKOVANÁ PRACNA
6. TMELNÁ SPÁRA
7. DILATAČNÍ SPÁRA MEZI PODLAHOU A KOMPOZITEM BEZ RÁMU
8. PODLOŽENÍ BEZRÁMOVÉHO PROFILU
9. KRYCÍ PODLAHOVÁ LIŠTA
10. PODLAHA
11. KOMPOZIT ZE SKELNÝCH VLÁKEN PRO BEZRÁMOVÉ ZASKLENÍ
12. PUR PĚNA S NÍZKOU EXPANZÍ
13. PARAPETNÍ PLECH
14. ARMOVACÍ TKANINA
15. SILIKONOVÁ OMÍTKA BAUMIT tl. 1,5 mm
16. TEPLENÁ IZOLACE ISOVER EPS 100F tl.100mm
17. TEPLENÁ IZOLACE ISOVER EPS 100F tl.50mm
18. PLASTOVÁ TALÍŘOVÁ HMOŽDINKA 10x150mm 6ks/m²
19. CHEMICKÁ KOTVA POLY
20. ŠROUB MARCOVIS TUP4 85/7 DO HMOŽDINKY MARCOVIS TUP4 80/10
21. PLASTOVÁ PODLOŽKA TERMOSTOP

0,000=257,635 m.n.m.B.p.v, kótováno v mm

BAKALÁŘSKÁ PRÁCE		VUT V BRNĚ FAKULTA STAVEBNÍ ARCHITEKTURA POZEMNÍCH STAVEB	
Autor práce:	Monika Kouřilová		
Vedoucí práce:	Doc. Ing. arch. Antonín Odvárka, PhD.		
	Ing. Jan Pěnčík, PhD.		
Název práce:	SPORTOVNÍ CENTRUM KRÁLOVO POLE	Datum:	10.1.2014
Název výkresu:	DETAIL 1	měřítko: 1:5	číslo výkr: C–08

VYTVOŘENO VE VÝUKOVÉM PRODUKTU SPOLEČNOSTI AUTODESK
VYTVOŘENO VE VÝUKOVÉM PRODUKTU SPOLEČNOSTI AUTODESK
VYTVOŘENO VE VÝUKOVÉM PRODUKTU SPOLEČNOSTI AUTODESK

VYTVORENO VE VYUKOVÉM PRODUKTU SPOLEČNOSTI AUTODESK

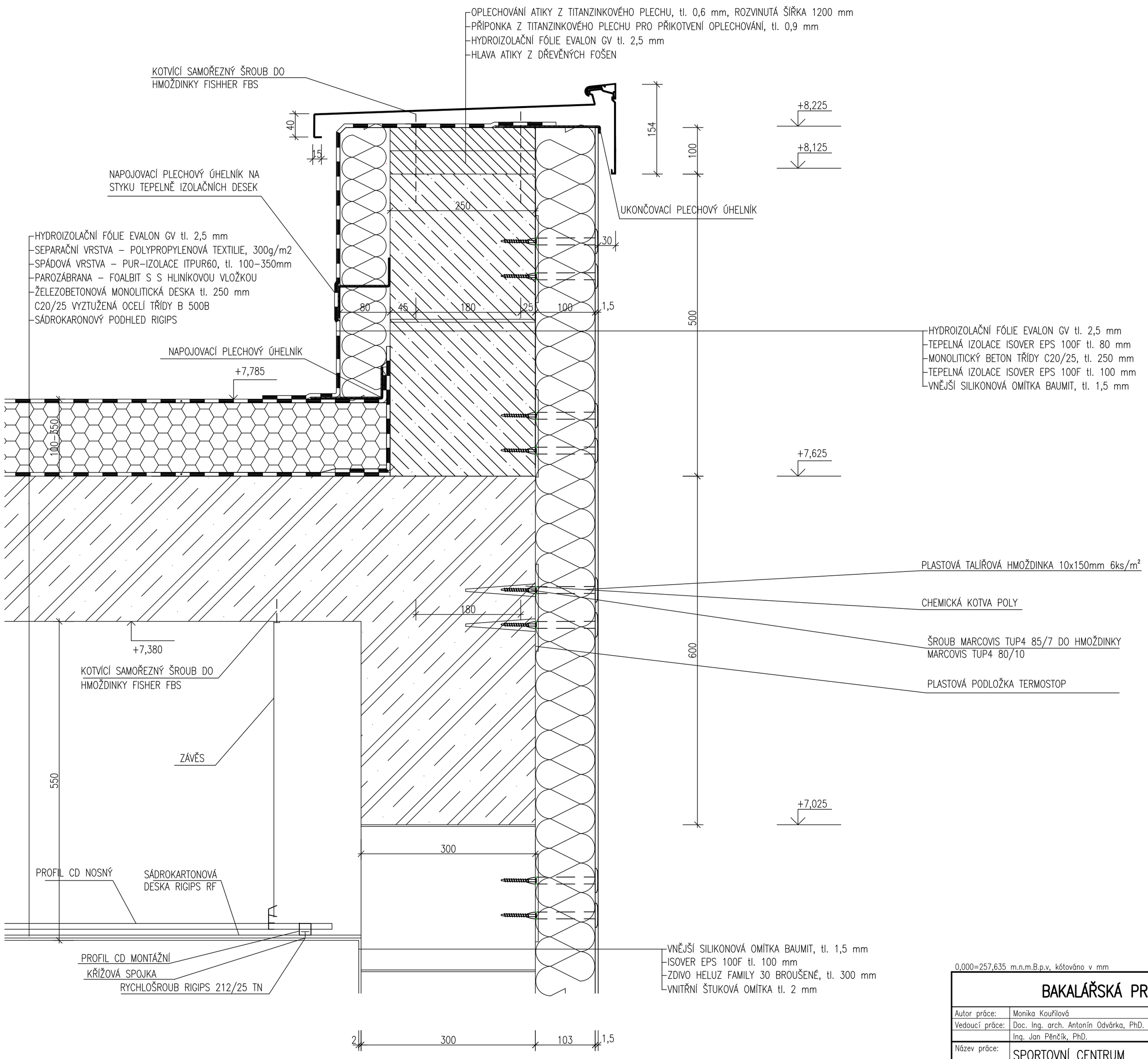

0,000=257,635 m.n.m.B.p.v, kótováno v mm

BAKALÁŘSKÁ PRÁCE		VUT V BRNĚ FAKULTA STAVEBNÍ ARCHITEKTURA POZEMNÍCH STAVEB	
Autor práce:	Monika Kouřilová		
Vedoucí práce:	Doc. Ing. arch. Antonín Odvárka, PhD.		
	Ing. Jan Pěnčík, PhD.		
Název práce:	SPORTOVNÍ CENTRUM KRÁLOVO POLE		
		Datum:	10.1.2014
Název výkresu:	DETAIL 2	měřítko: 1:5	číslo výkr: C–09

VYTVORENO VE VYUKOVÉM PRODUKTU SPOLEČNOSTI AUTODESK
VYTVORENO VE VYUKOVÉM PRODUKTU SPOLEČNOSTI AUTODESK
VYTVORENO VE VYUKOVÉM PRODUKTU SPOLEČNOSTI AUTODESK

VYTVOŘENO VE VÝUKOVÉM PRODUKTU SPOLEČNOSTI AUTODESK

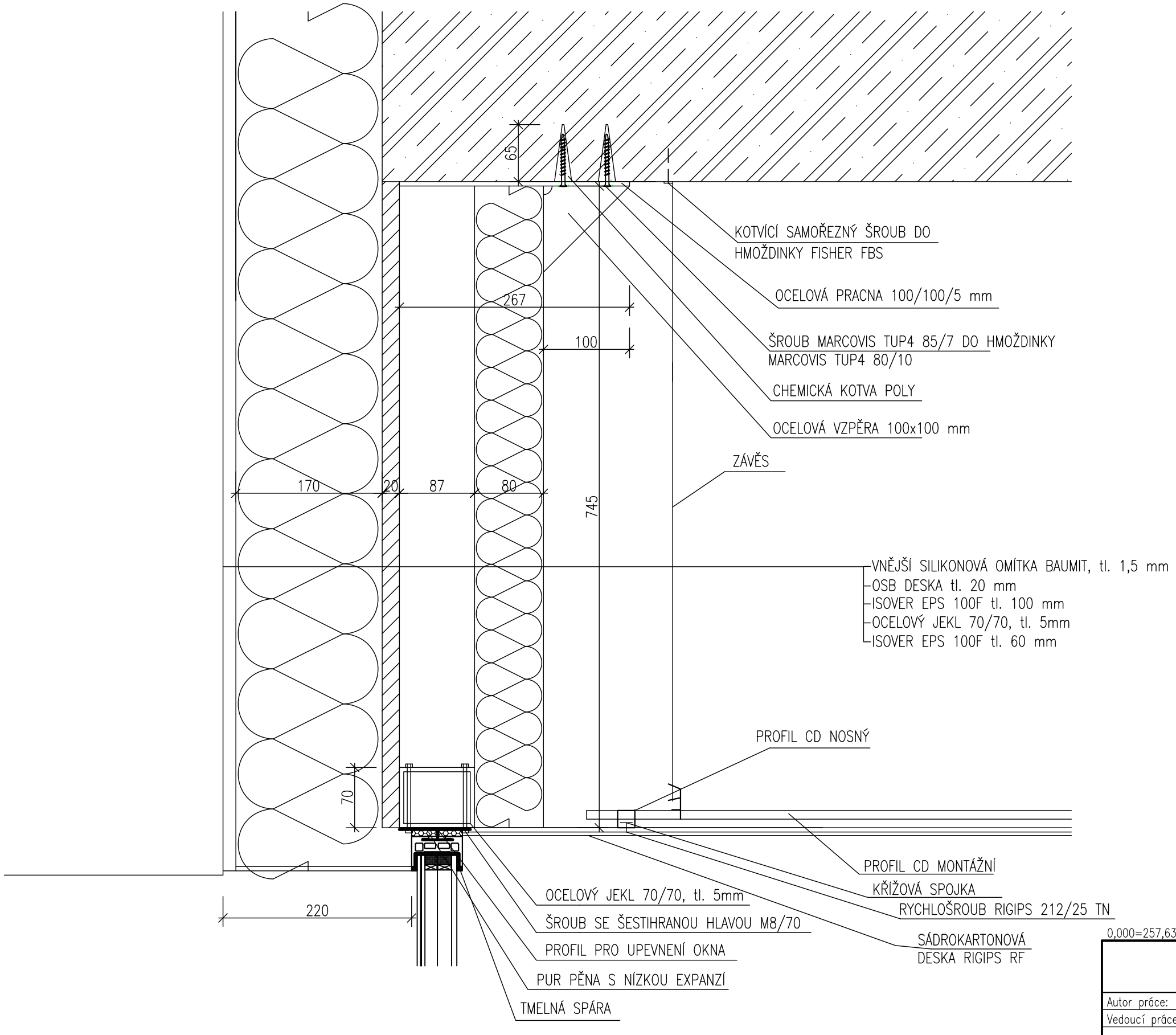

0,000=257,635 m.n.m.B.p.v, kótováno v mm

BAKALÁŘSKÁ PRÁCE		VUT V BRNĚ FAKULTA STAVEBNÍ ARCHITEKTURA POZEMNÍCH STAVEB	
Autor práce:	Monika Kouřilová		
Vedoucí práce:	Doc. Ing. arch. Antonín Odvárka, PhD.		
	Ing. Jan Pěnčík, PhD.		
Název práce:	SPORTOVNÍ CENTRUM KRÁLOVO POLE		
		Datum:	10.1.2014
Název výkresu:	DETAIL 3	měřítko: 1:5	číslo výkr: C–10

VYTVOŘENO VE VÝUKOVÉM PRODUKTU SPOLEČNOSTI AUTODESK
VYTVOŘENO VE VÝUKOVÉM PRODUKTU SPOLEČNOSTI AUTODESK
VYTVOŘENO VE VÝUKOVÉM PRODUKTU SPOLEČNOSTI AUTODESK