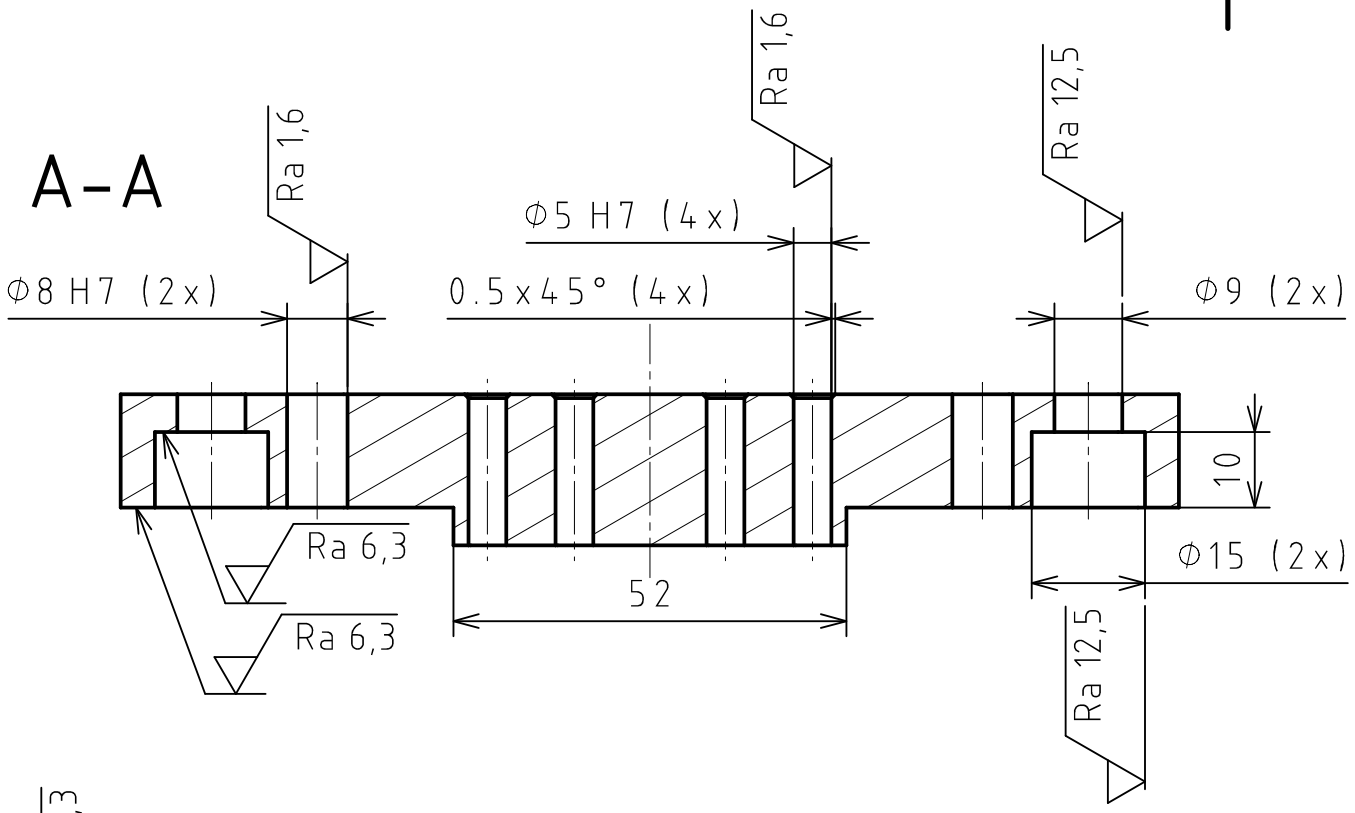

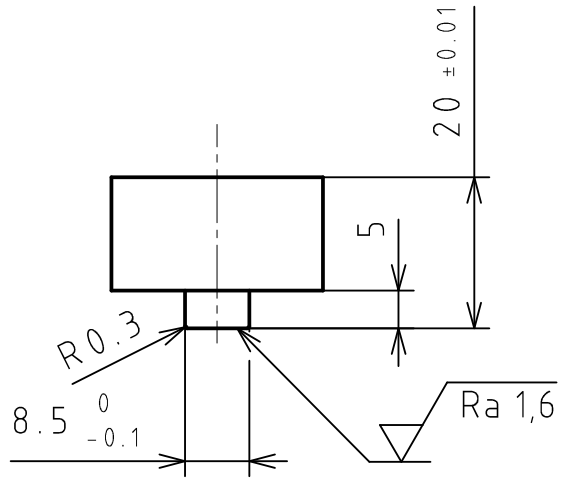

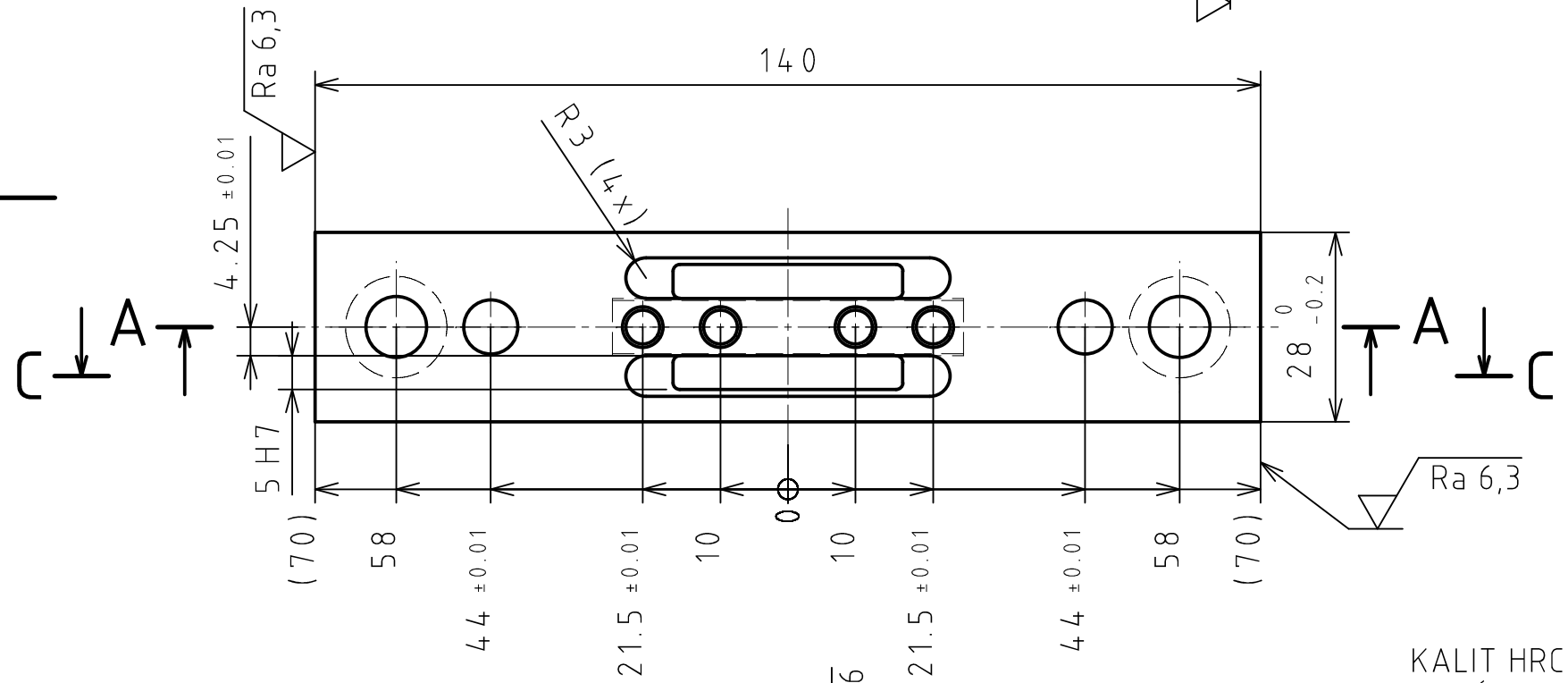

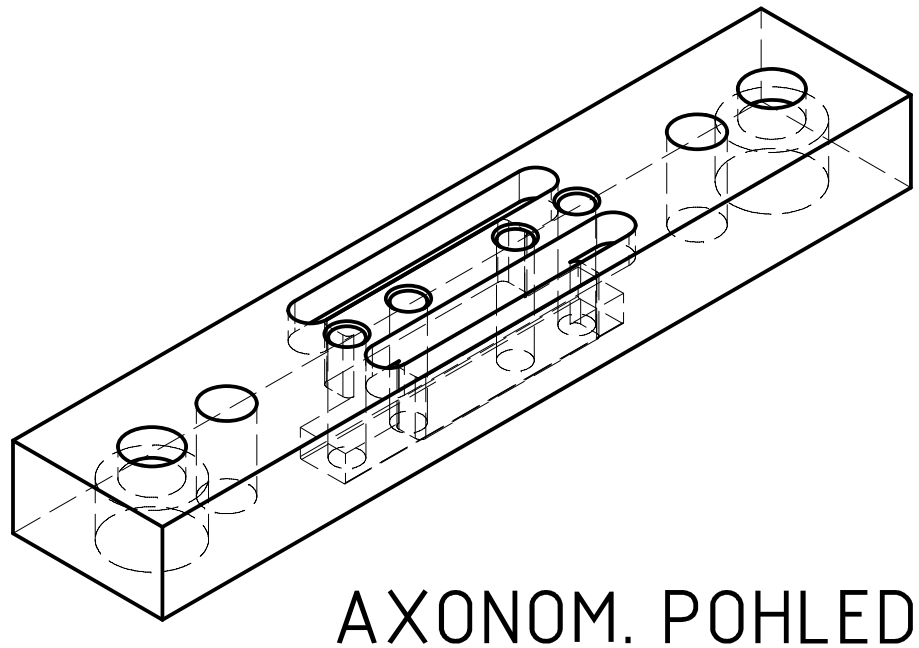

AXONOM. POHLED

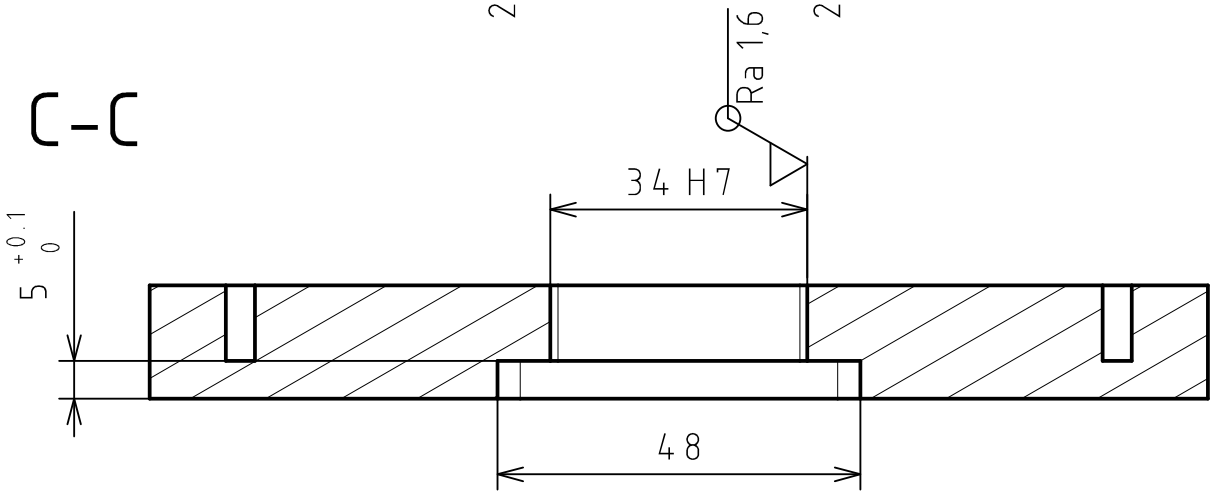

KALIT HRC 56
NEKÓTOVANÉ POLOMĚRY R1

Struktura povrchu: Ra 3,2	Hrany:	Měřítko 1:1	Přesnost ISO 2768-mH
			Tolerování ISO 8015
			Promítání
Materiál 19 436	Rozměry 140x28x20	Hmotnost 0,382 kg	CHRÁNĚNO PODLE ISO 16016
ÚSTAV STROJÍRENSKÉ TECHNOLOGIE ÚST Institute of Manufacturing Technology	Druh dokumentu VÝKRES SOUČÁSTI	Název SEGMENT K5 H	
	Kreslil CHLÁDEK MARTIN		
	Schválil	Číslo dokumentu 417-10-03-27	
	Datum vydání 2013-05-20		