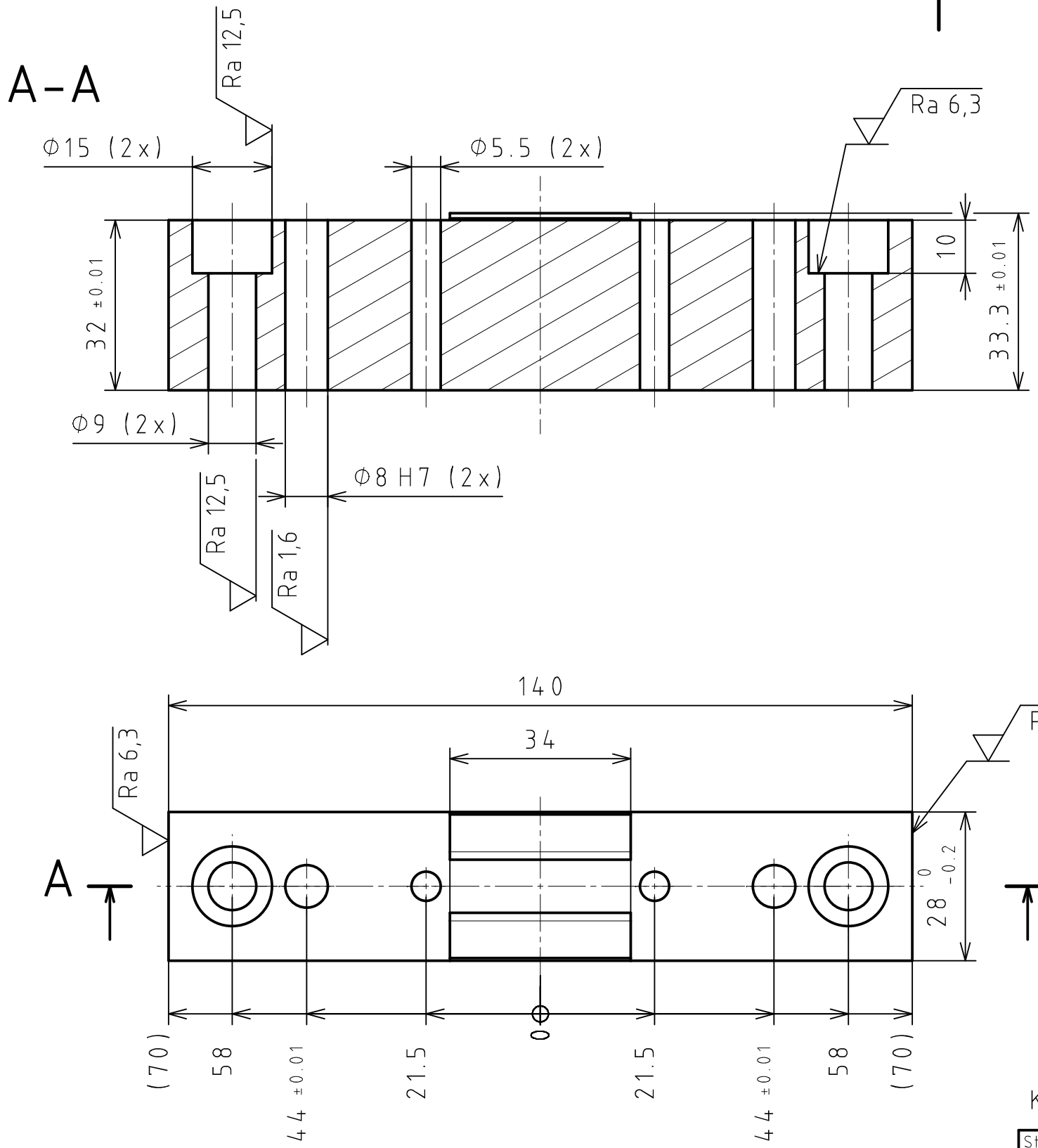

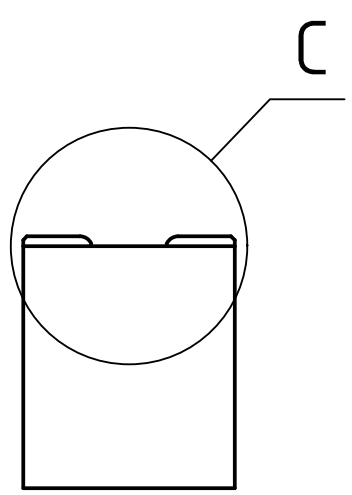

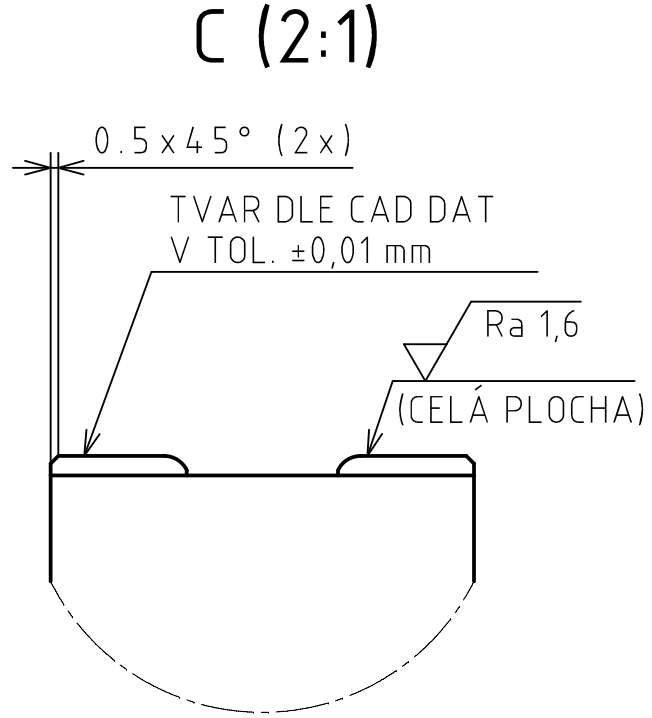

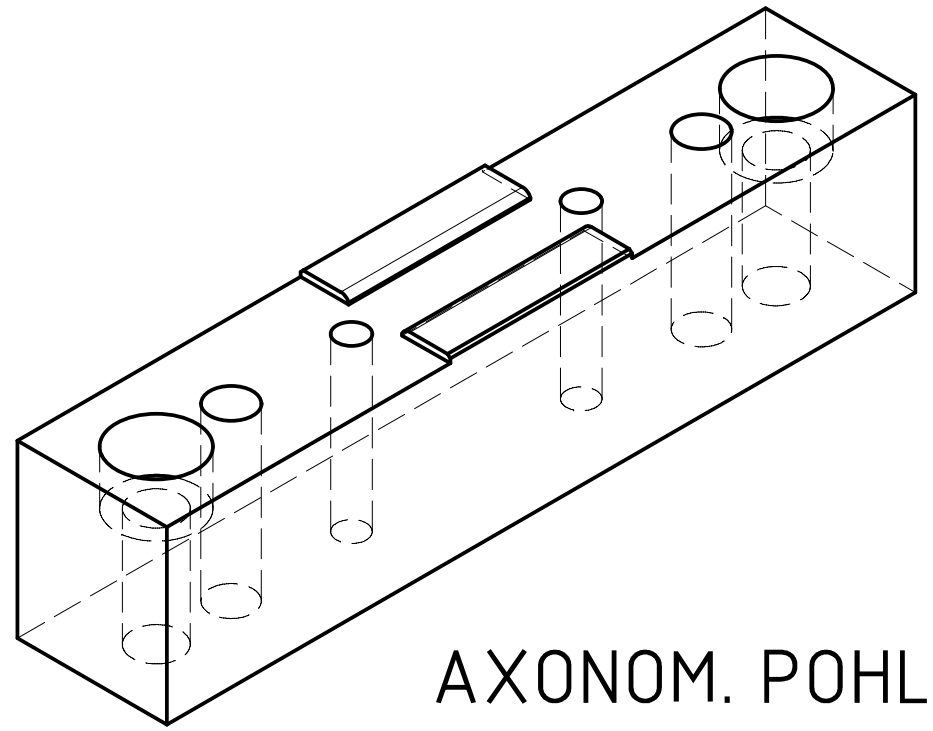

AXONOM. POHLED

KALIT HRC 56

Struktura povrchu: Ra 3,2 (√)	Hrany:	Měřítko 1:1	Přesnost ISO 2768-mH Tolerování ISO 8015 Promítání
Materiál 19 436	Rozměry 140x33,3x28	Hmotnost 0,908 kg	CHRÁNĚNO PODLE ISO 16016
ÚSTAV STROJÍRENSKÉ TECHNOLOGIE ÚST IMT Institute of Manufacturing Technology TVÁŘENÍ Ústav strojírenské technologie FSI VUT v Brně	Druh dokumentu VÝKRES SOUČÁSTI Kreslil CHLÁDEK MARTIN Schválil Datum vydání 2013-05-20	Název SEGMENT K5 D Číslo dokumentu 417-10-03-21	