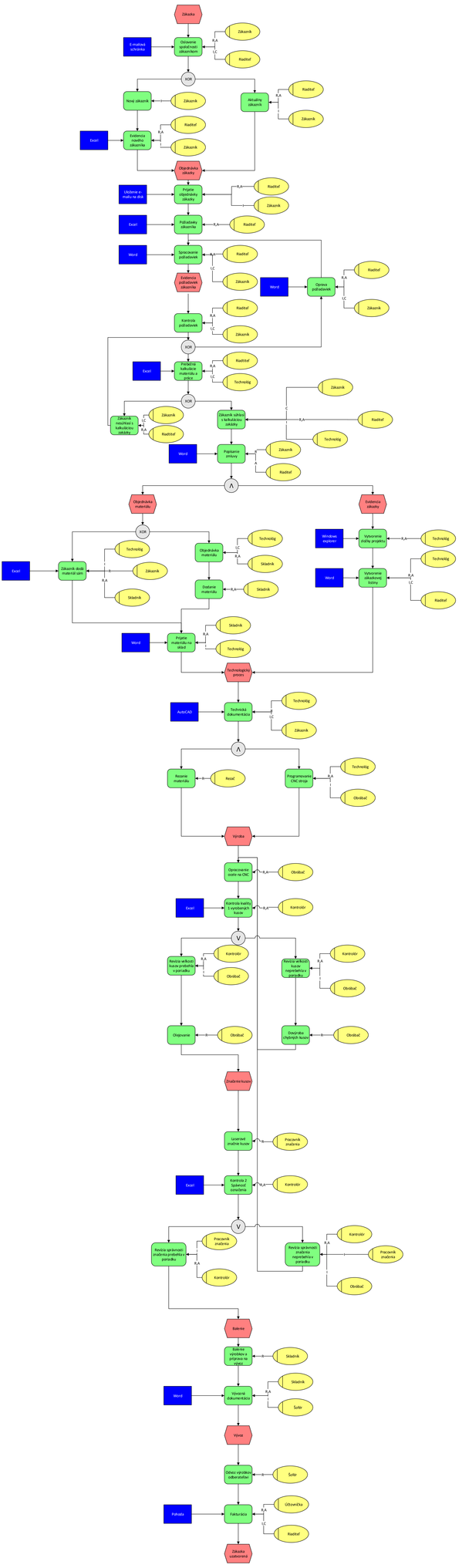
Zákazka
E-mailová schránka
Oslovenie spoločnosti zákazníkom
Zákazník
Riaditeľ
R,A
I,C
XOR
Nový zákazník
Zákazník
Aktuálny zákazník
Riaditeľ
Zákazník
Excel
Evidencia značky zákazníka
Riaditeľ
Zákazník
Objednávka zákazky
Ukladanie e-mailu na disk
Prijatie objednávky zákazky
R,A
Riaditeľ
Zákazník
Excel
Požiadavky zákazníka
R,A
Riaditeľ
Word
Spracovanie požiadaviek
Riaditeľ
Zákazník
Evidencia požiadaviek zákazníka
Word
Opisov požiadaviek
Riaditeľ
Zákazník
Kontrola požiadaviek
Riaditeľ
Zákazník
XOR
Excel
Predbežná kalkulácia materiálu a práce
Riaditeľ
Technológ
XOR
Zákazník nesúhlasí s kalkuláciou zákazky
Zákazník
Riaditeľ
Zákazník schválil s kalkuláciou zákazky
Zákazník
R,A
Riaditeľ
Technológ
Word
Poslanie zmluvy
Zákazník
Riaditeľ
AND
Objednávka materiálu
Evidencia zákazky
XOR
Excel
Zákazník dodá materiál sám
Technológ
Zákazník
Skladník
Objednávka materiálu
Technológ
Skladník
Dodanie materiálu
Skladník
Windows explorer
Vytvorenie zložky projektu
R,A
Technológ
Word
Vytvorenie zákazkovej karty
Technológ
R,A
I,C
Riaditeľ
Word
Prijatie materiálu na sklad
Skladník
R,A
Technológ
Technologický postup
AutoCAD
Technická dokumentácia
Technológ
Zákazník
AND
Rezanie materiálu
Rezač
Programovanie CNC stroja
R,A
Technológ
Obrábač
Výroba
Opracovanie dielov na CNC
R,A
Obrábač
Excel
Kontrola kvality 1 vyrobených kusov
R,A
Kontrolór
OR
Revízia veľkosti kusov vyrobených v porovnaní s pôvodnou
R,A
Kontrolór
Obrábač
Revízia veľkosti vyrobených kusov v porovnaní s pôvodnou
R,A
Kontrolór
Obrábač
Čistenie
Obrábač
Dovýroba chýbajúcich kusov
Obrábač
Značenie kusov
Laserové značenie kusov
Pracovník značenia
Excel
Kontrola 2 Spätná väzba značenia
Kontrolór
OR
Revízia správnosti značenia produktu v porovnaní s pôvodnou
Pracovník značenia
R,A
Kontrolór
Revízia správnosti značenia vyprodaného v porovnaní s pôvodnou
Kontrolór
R,A
Pracovník značenia
Obrábač
Balenie
Balenie výrobkov a príprava na výdaj
Skladník
Word
Vyvážaná dokumentácia
Skladník
R,A
Šofér
Výdaj
Odvoz výrobkov zákazníkovi
Šofér
Pohoda
Fakturácia
Účtovníčka
R,A
I,C
Riaditeľ
Zákazka uzatvorená