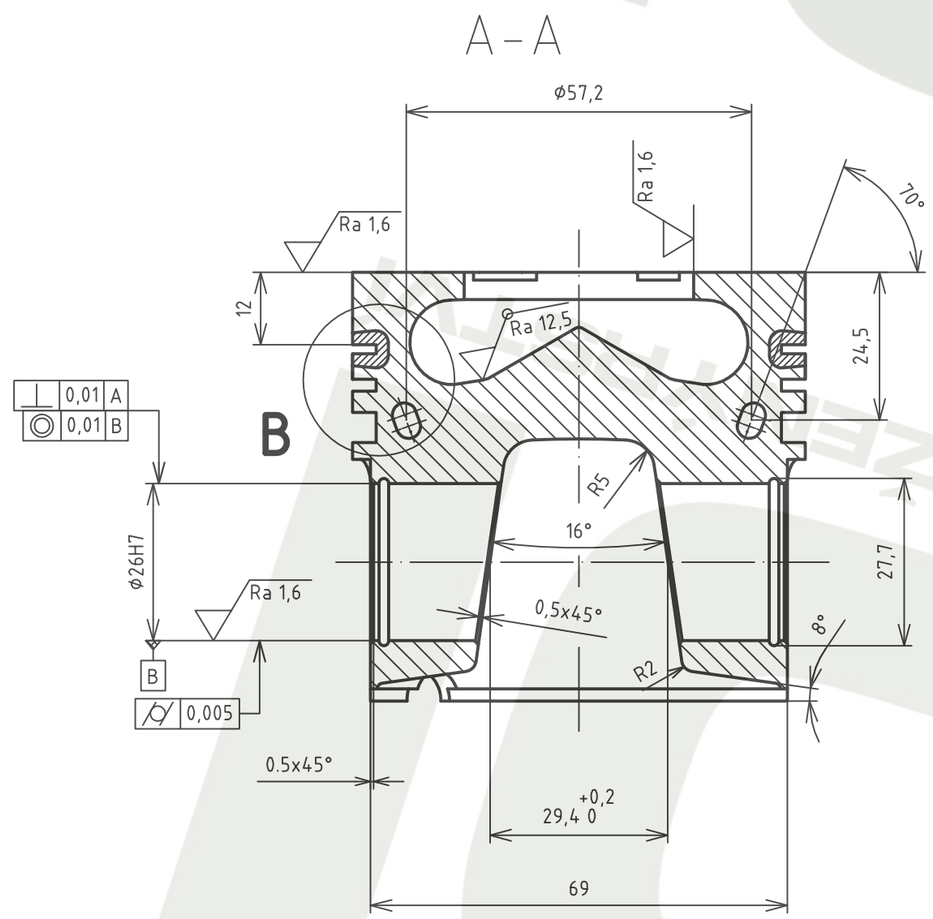

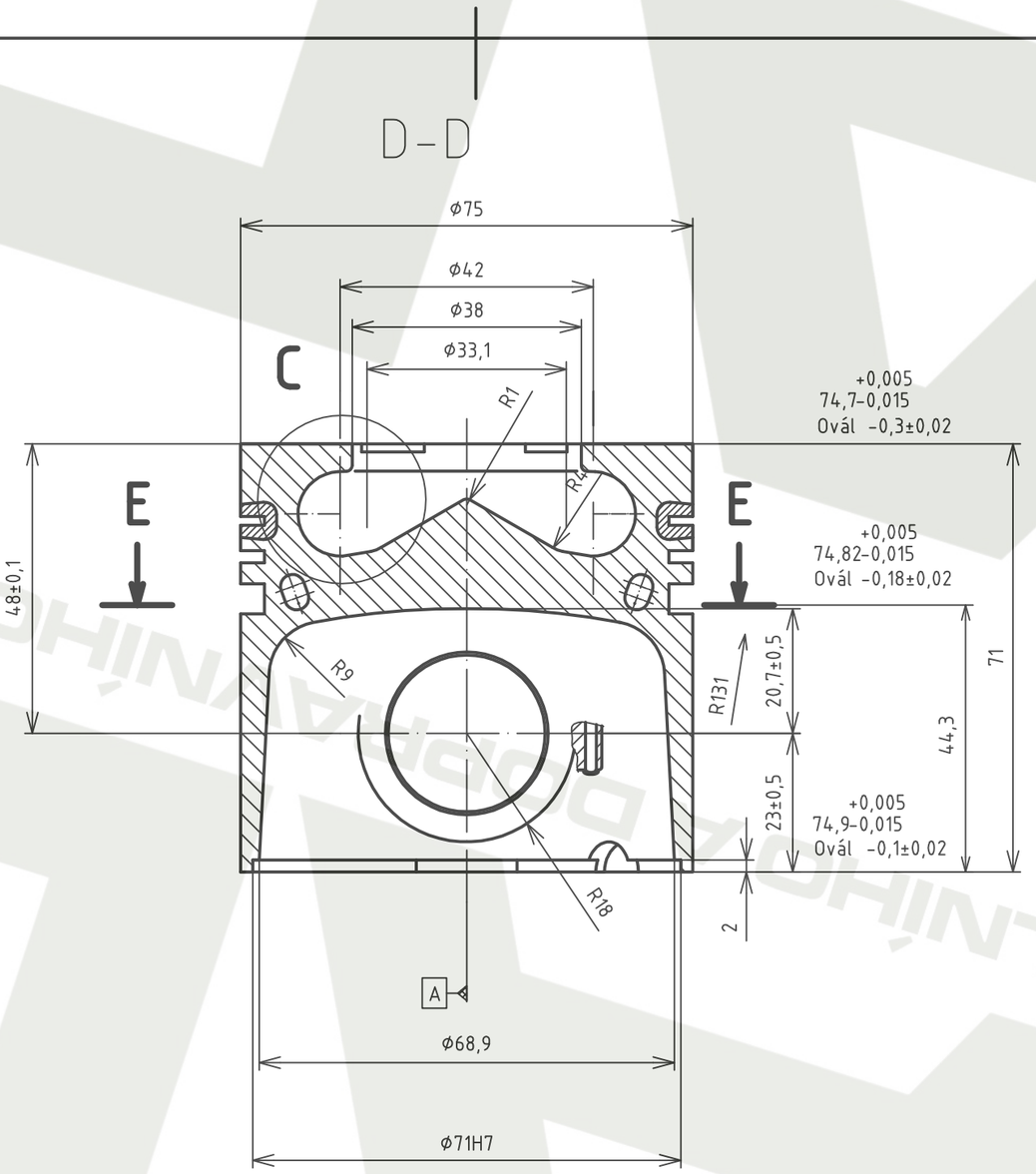

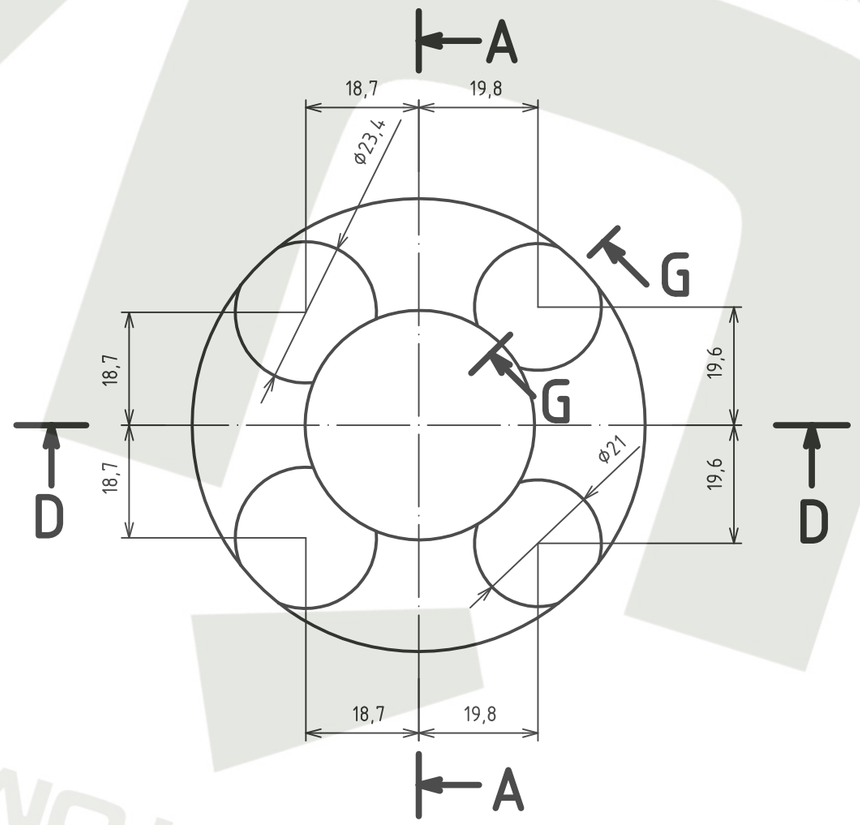

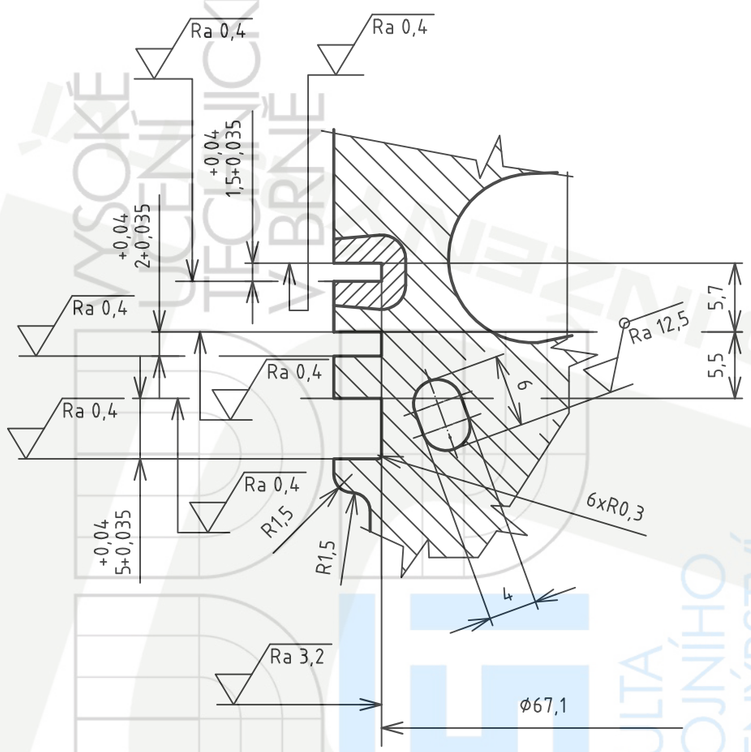

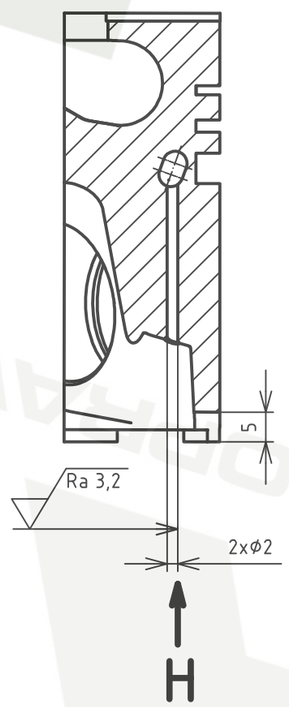

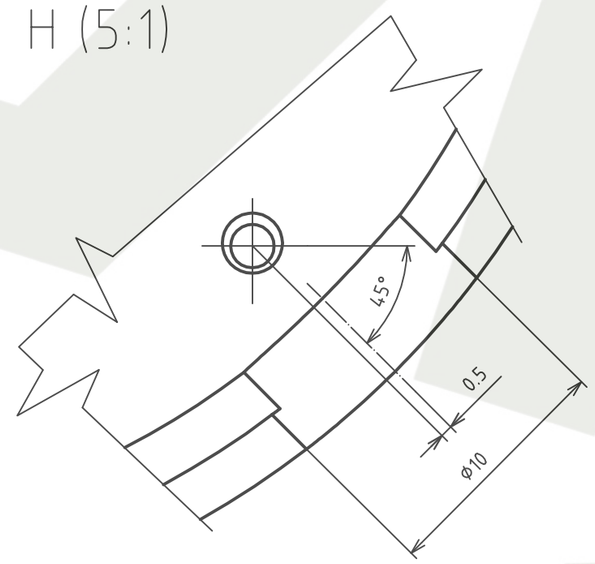

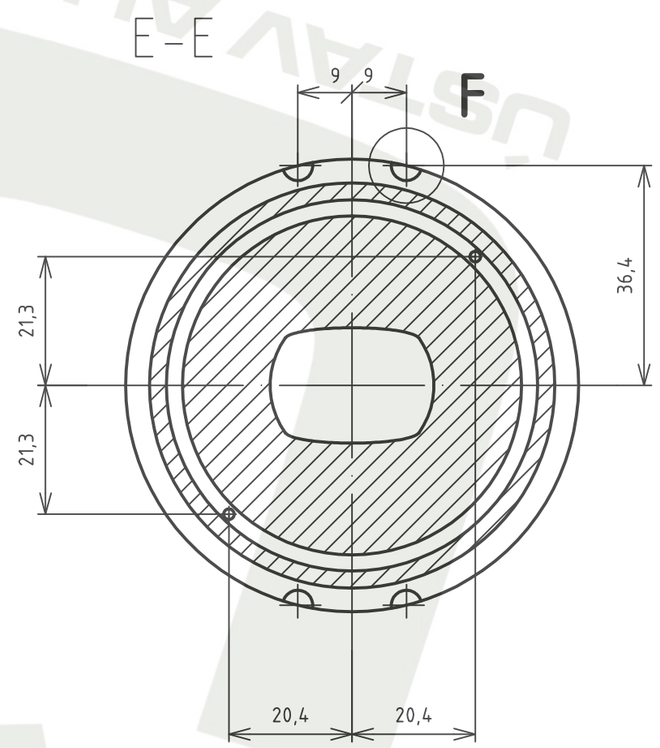

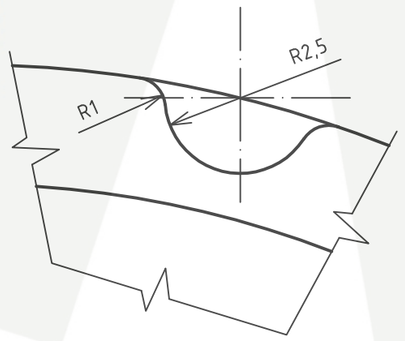

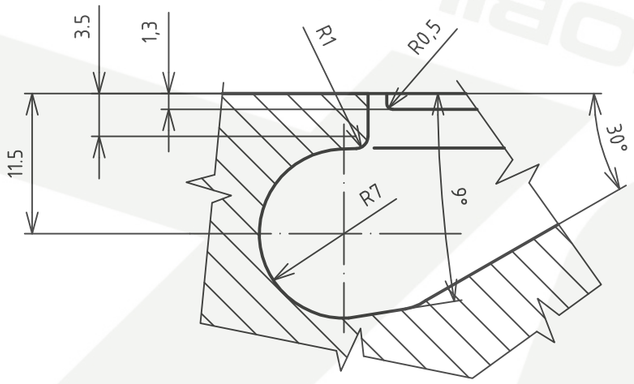

NEKÓTOVANÉ POLOMĚRY R1
STABLILZAČNĚ ŽÍHÁNO
PŘESNOST ODLITKU ČSN 01 4470

Struktura povrchu:	Měřítko 1:1	Přesnost	ISO 2768-mK	Materiál	AlSi12NiCuMg
		Tolerování	ISO 8015	Polotovar	Odlitek Č.O. 22/15
		Promítání		Hmotnost	0,67 kg
ÚADI	Druh dokumentu	Výkres součásti	Název	PÍST	
	Kreslil	Vostrejž Jan			
	Schválil		Číslo dokumentu	3-P22-02/00	
	Datum vydání	25.5.2009			List 1 / 1