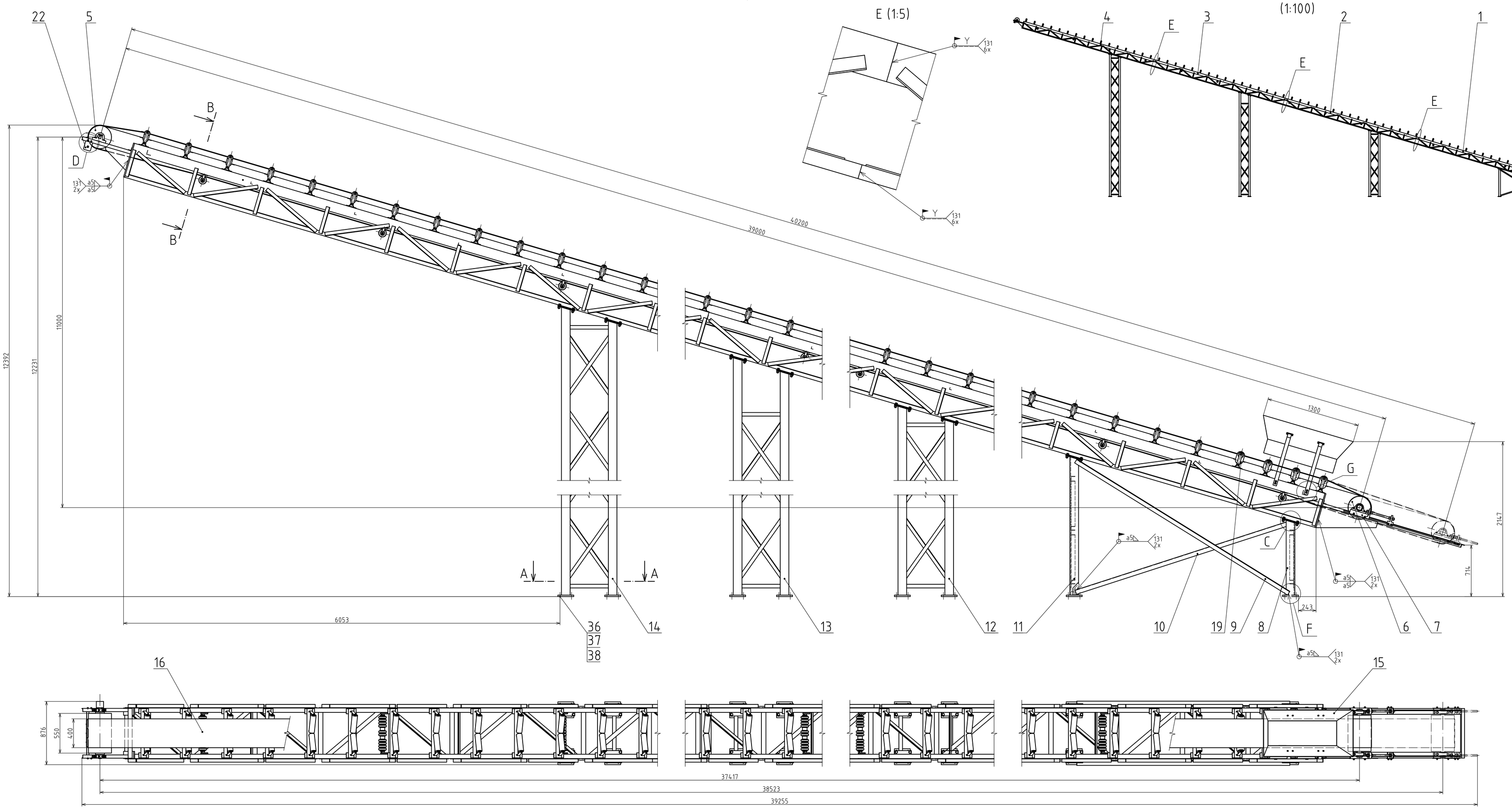

E (1:5)

(1:100)

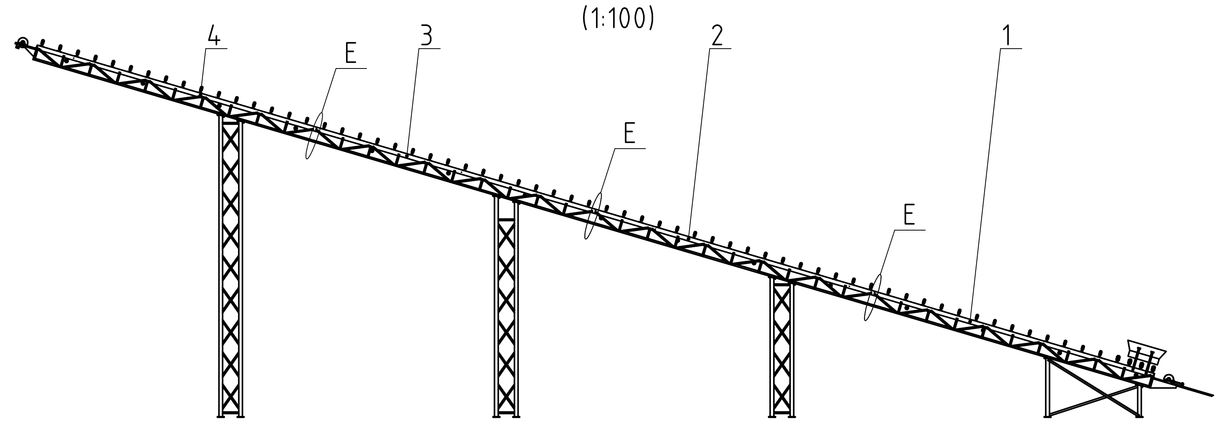

A-A (1:10)

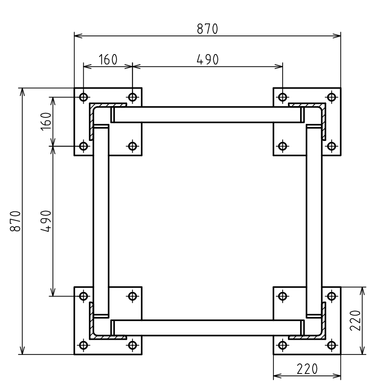

B-B (1:5)

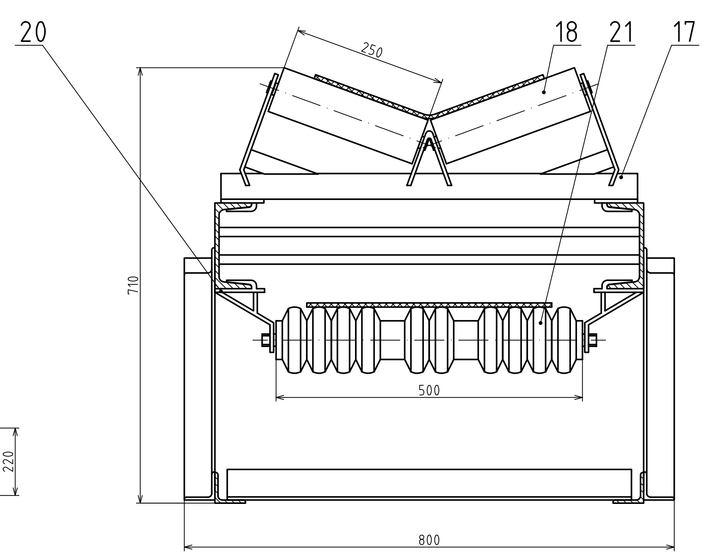

C (1:2)

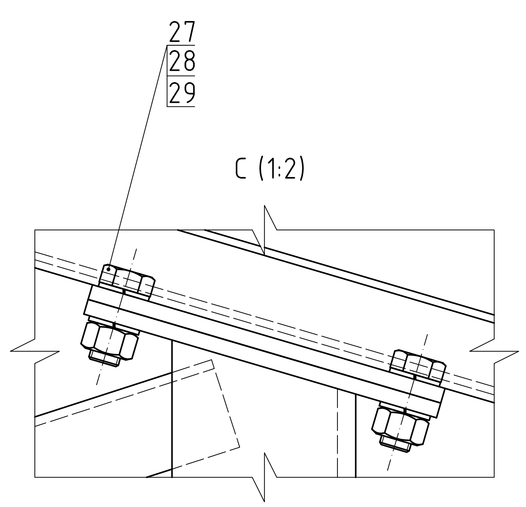

D (1:5)

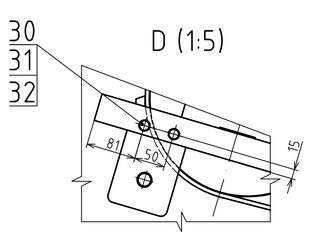

F (1:5)

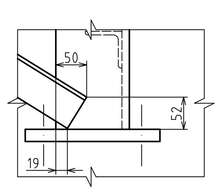

G (1:5)

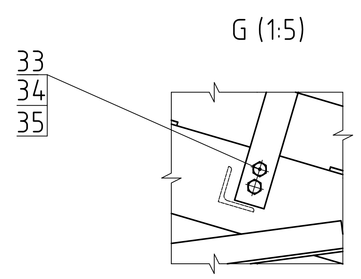

KOTEVNÍ PLÁN (1:100)

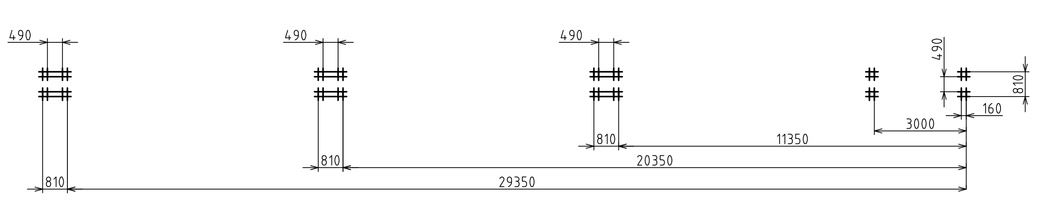

OSOVÁ VZDÁLENOST PŘESYPŮ: L= 38 m
VÝŠKOVÝ ROZDÍL: H= 11 m
DOPRAVNÍ VÝKON: Q= 80 000 kg.h^{-1}
DOPRAVOVANÝ MATERIÁL: KŘEMENNÝ PÍSEK
DOPRAVNÍ RYCHLOST: v= 1,6 m.s^{-1}
VÝKON ELEKTROBUBNU: P= 7,5 kW

Struktura povrchu:	Hrany:	Měřítko 1:20	Přesnost ISO2768-mH; Tolerování ISO8015; Promítání
Materiál	Polotovar	Hmotnost 6100 kg	CHRÁNĚNO PODLE ISO 16016
ÚSTAV AUTOMOBILNÍHO A DOPRAVNÍHO INŽENÝRSTVÍ	Druh dokumentu: VÝKRES SESTAVY; Kreslil: JIŘÍ JEŠUTA; Schválil; Datum vydání: 2012-05-25	Název: PÁSOVÝ DOPRAVNÍK	Číslo dokumentu: 0-3P21-00/00

List 1 / 4