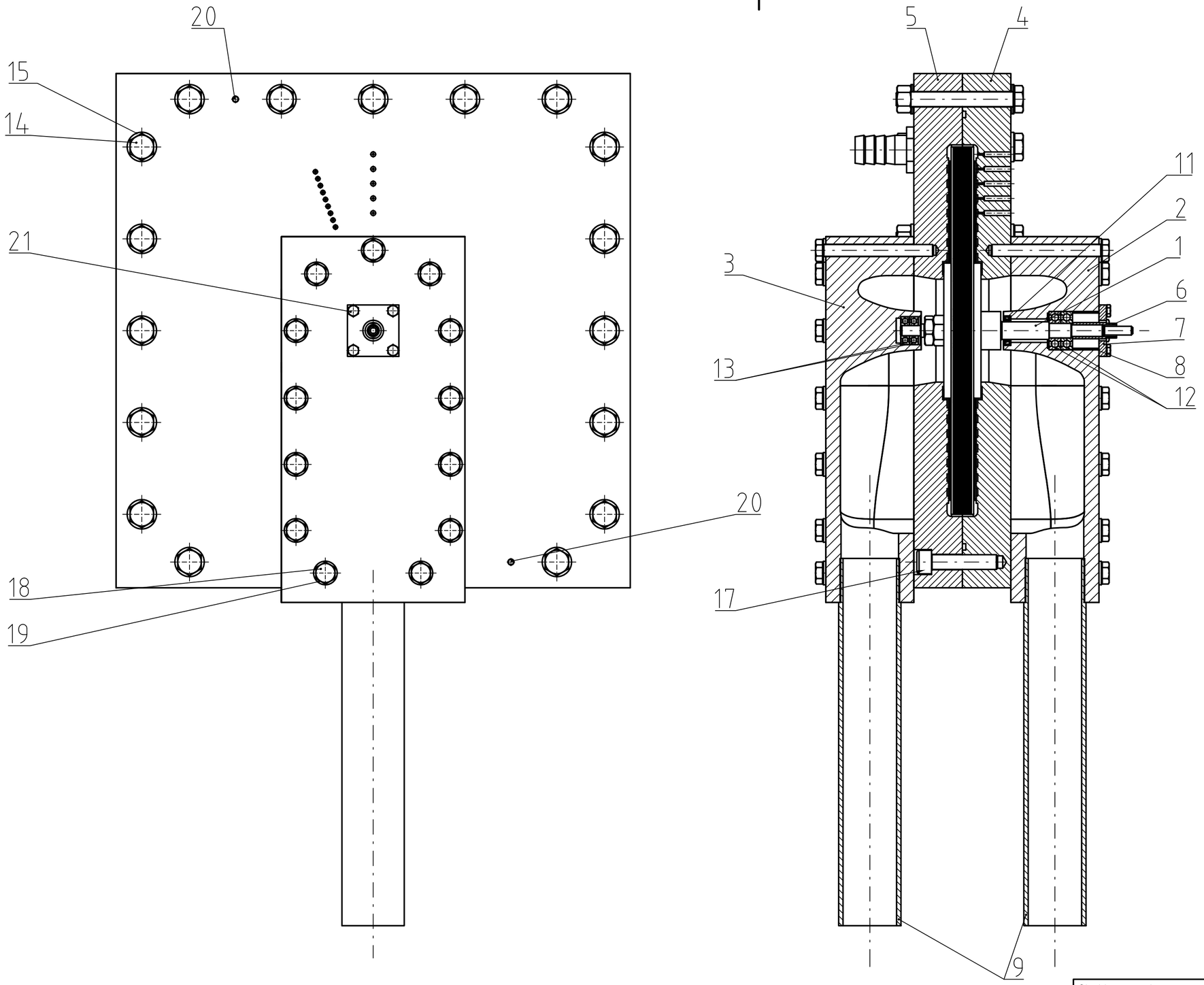


| | | | |
|---|---|---|---|
| Struktura povrchu: | Hrany: ⌊-0,3 ⌊+0,3 | Měřítko 1:2 | Přesnost ISO 2768-mK<br>Tolerování<br>Promítání |
| Materiál | Polotovar | Hmotnost kg | CHRÁNĚNO PODLE ISO 16016 |
| ENERGETICKÝ ÚSTAV | Druh dokumentu VÝKRES SESTAVY | Název SESTAVA BLT | |
| | Kreslil JAKUB LOKAJ | | |
| | Schválil | Číslo dokumentu BLT-2-5 | |
| | Datum vydání 2016-03-15 | | List 1/2 |