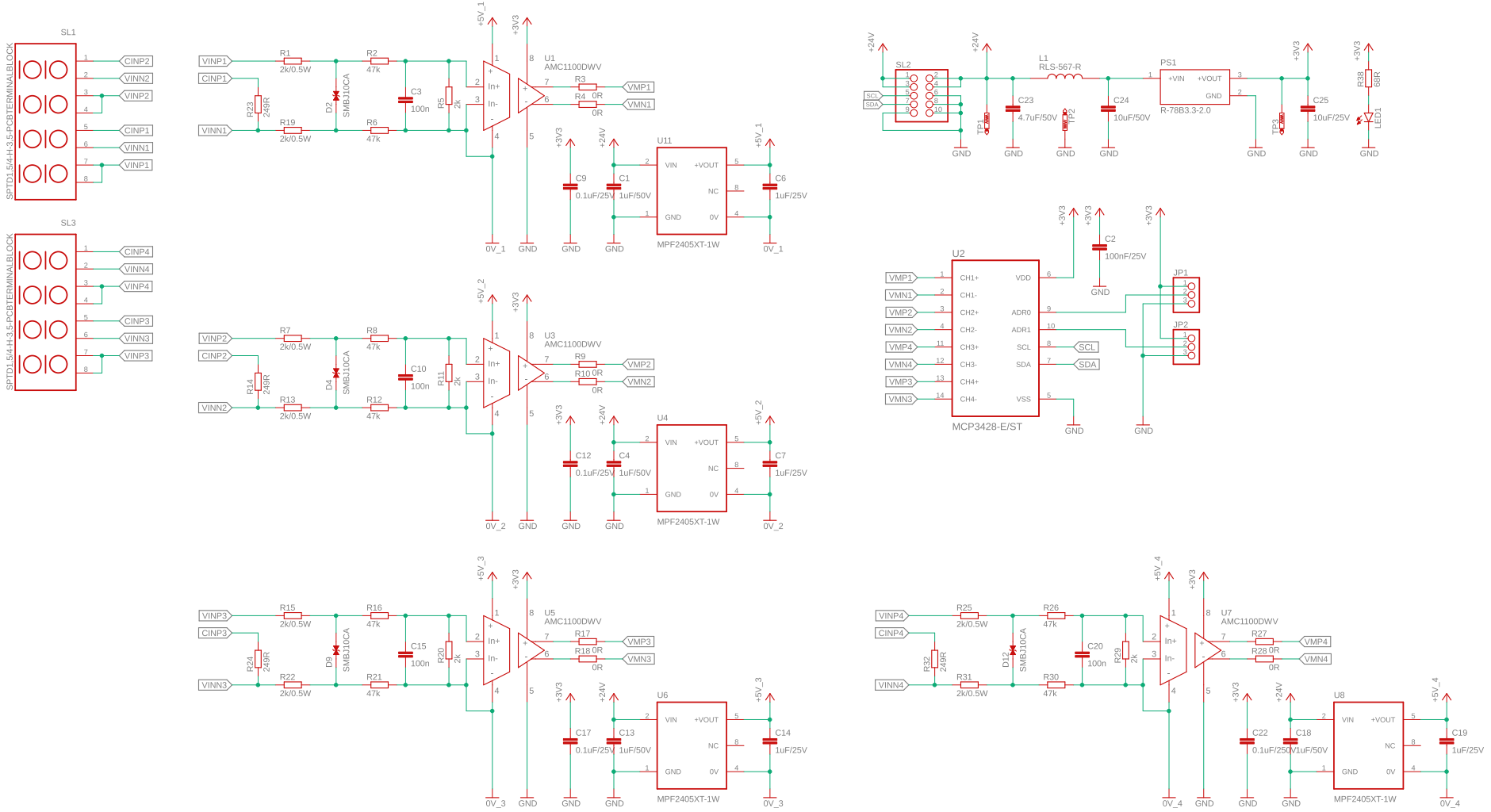Analog Input Module schematic