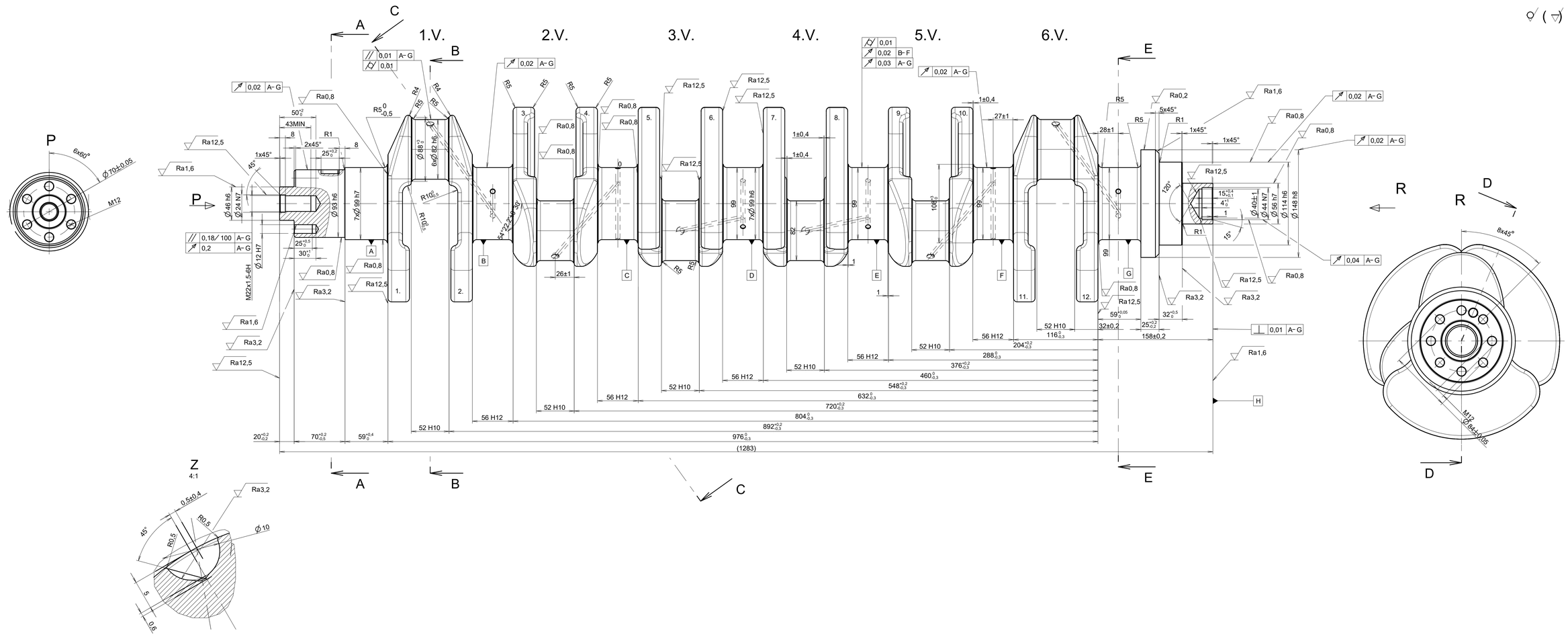

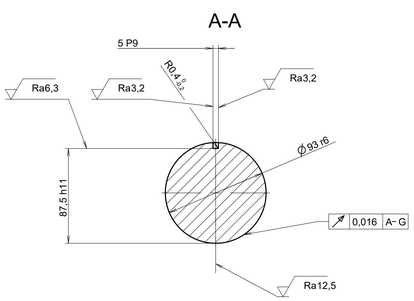

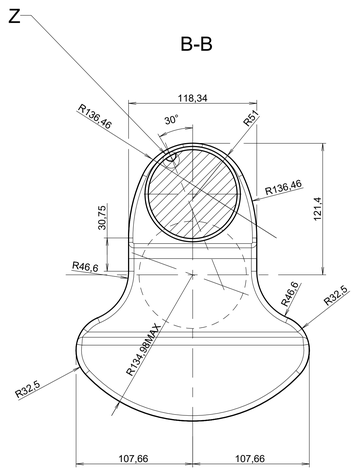

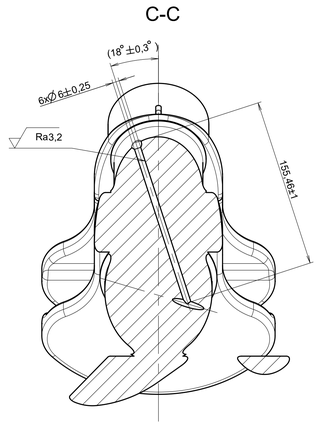

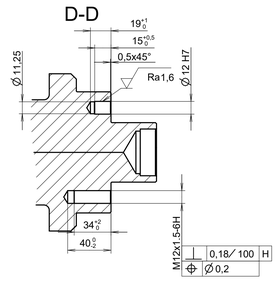

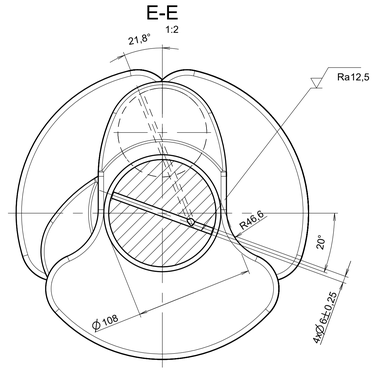

5.ZKOSENÍ HRAN 1X45°, 1,5X45°, 4X45° 0,8

4.ZKOSENÍ HRAN 1,5X45° 1,6

3.POVERCHOVR KALENO NA (55) HRC, SHD 475= 2 0

2.STUPEN PRESNOSTI VYKOVKU DLE CSN 42 9030

1. PRESNY TVAR VYKOVKU DAN 3D MODELEM

			d)	Presnost	ISO 2768-mK	Materiál	42CrMo4
			c)	Tolerování	ISO 8015	Polotovar	—
			b)	Pravidlo	E ISO	Cista hmotnost	127,876 kg
			a)	VYSOKE UCENI TECHNICKE V BRNE			
Zmena		Datum	Index	Podpis	Fakulta strojního inženýrství		
Meritko	Poznámka	Navrhl	Pulava Oleksandr		USTAV AUTOMOBILNIHO A DOPRAVNIHO INZENYRSTVI		
1:2		Kreslil	Pulava Oleksandr		Název	KLIKOVY HRIDEL	
		Preskousal	Palek Vaclav				
C. sestavy		Technolog			Typ		
C. sestavy		Normalizoval			C.v. výkresu	DP-2018-A0-01	
Stari výkres		Schválil	Palek Vaclav				
Novy výkres		Datum					List 1/1