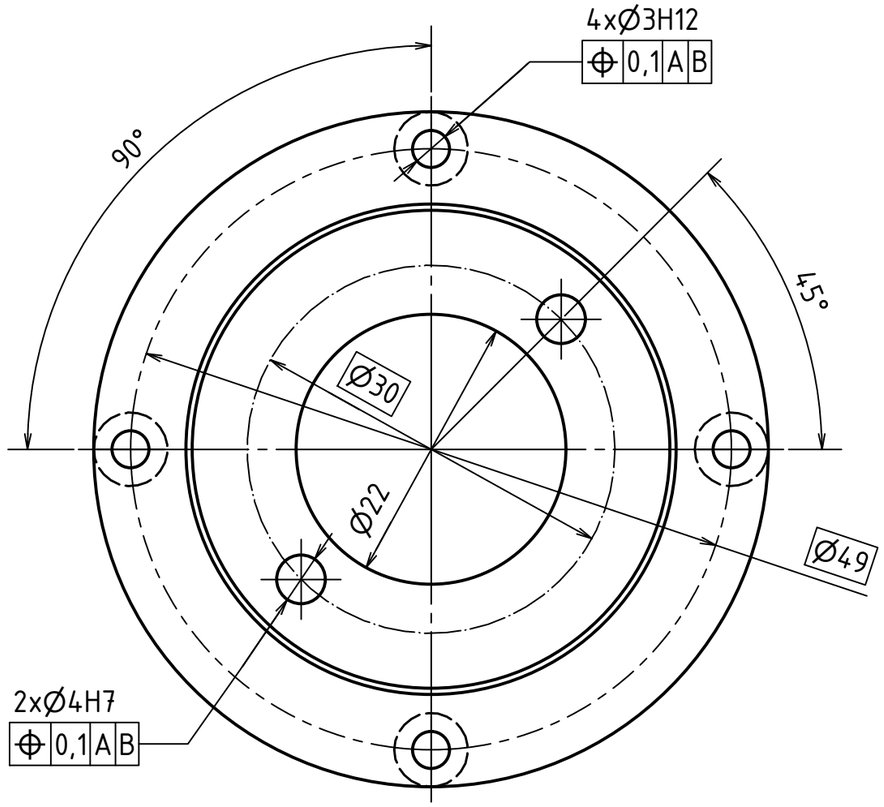

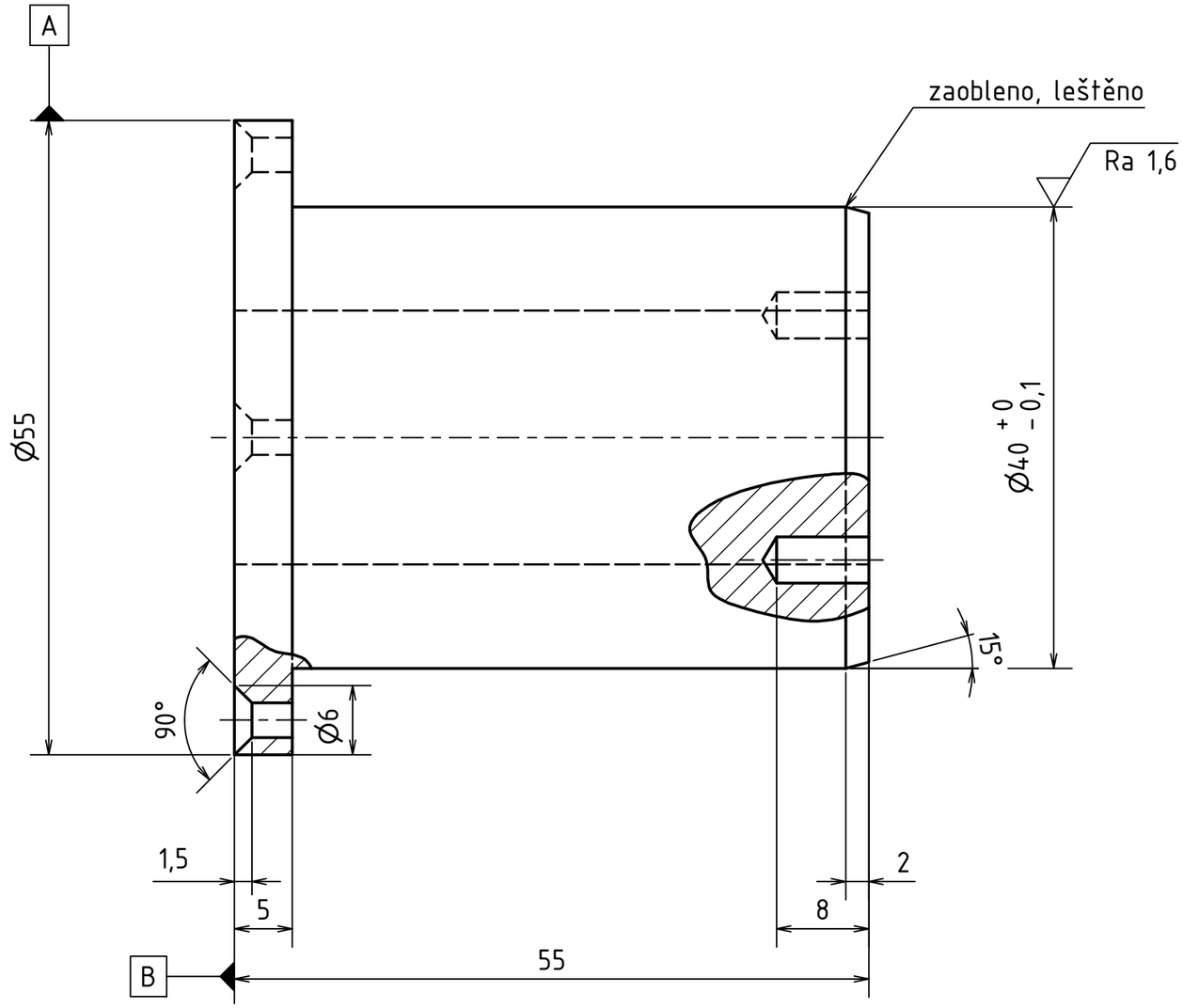

Zušlechtěno na 600 – 800 MPa

Struktura povrchu: Ra 3,2	Hrany: −0,5 +0,5	Měřítko 2:1	Přesnost ISO 2768-mH
			Tolerování
			Promítání
Materiál 1.7361	Polotovar Ø60 ČSN 425510.11	Hmotnost 0,419 kg	CHRÁNĚNO PODLE ISO 16016
ÚSTAV KONSTRUOVÁNÍ	Druh dokumentu: Výkres součásti	Název: Deformační člen	
	Kreslil: PTÁČEK Tomáš		
	Schválil:	Číslo dokumentu: 03-BP-153077-03-1	
	Datum vydání: 16.03.2016	List /	