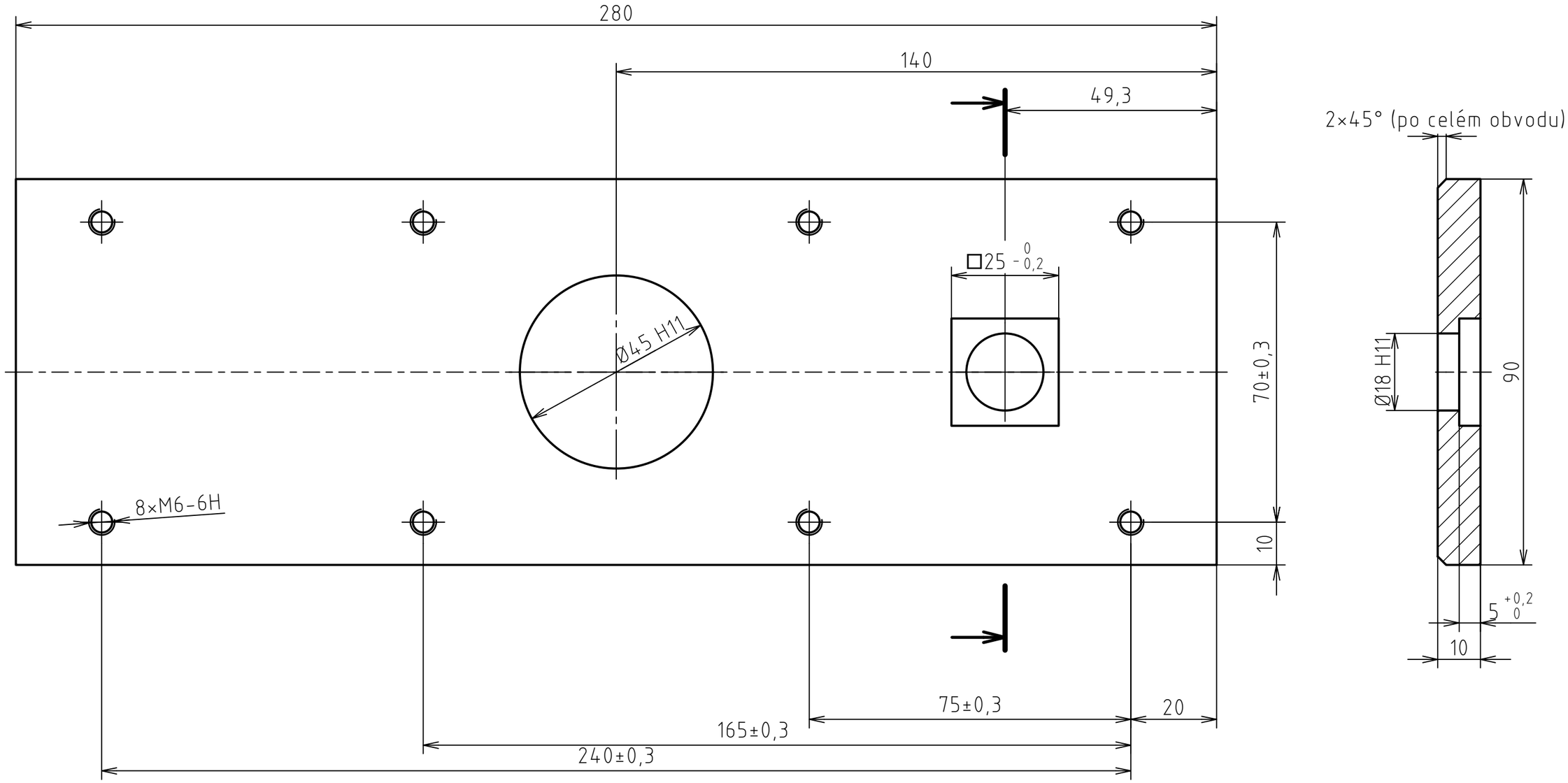

Pozn. elox cerny matny

UBSlab	Struktura povrchu/Gen. rough.: Ra 3,2		Hrany/ Edges: -0,1 +0,3
Materiál: EN AW-6082	Kreslil/ Drawn: Svabikova	02.05.2017	Přesnost/ Gen. tolerances: ISO 2768-mK
Hm./Weight: 0,62 kg	Uvolnil/ Released:		Tolerování dle/ Tolerance to: ISO 8015
Měř./ Scale: 1 : 1	Název/Title: Priruba		Projekt/Project:
			Číslo položky/Part number: BP_04 — Rev.
	Jednotka/Unit: mm		Format: A3 — List/Sheet: 1 z/of 1