VYTVOŘENO VE VÝUKOVÉM PRODUKTU SPOLEČNOSTI AUTODESK

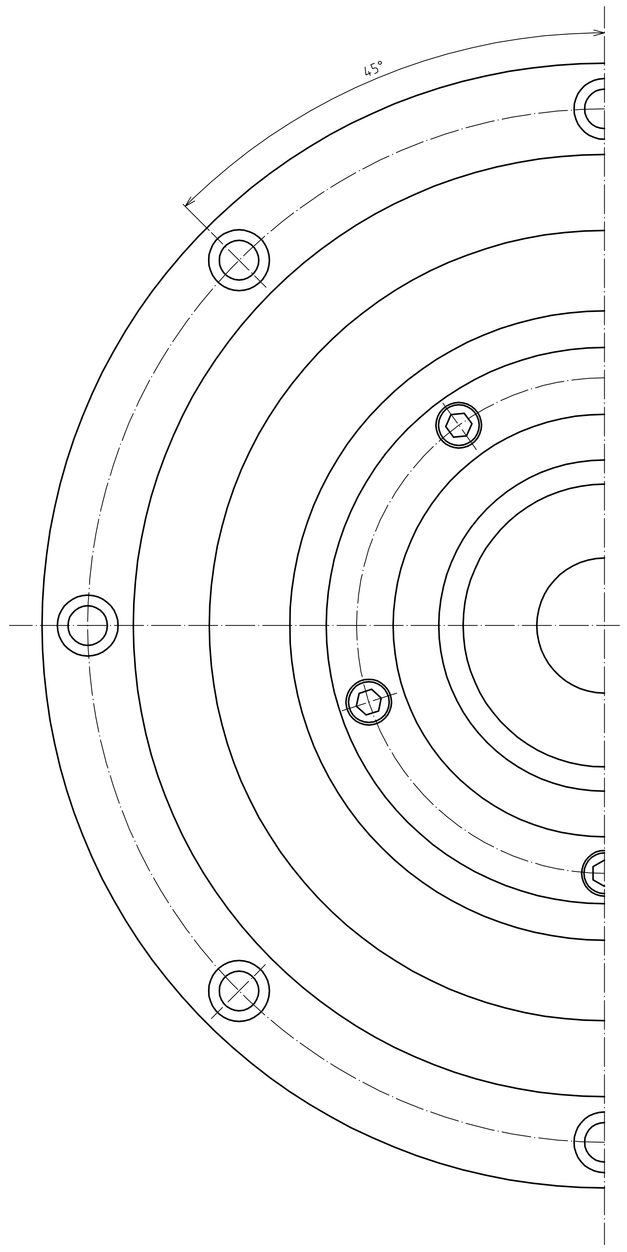

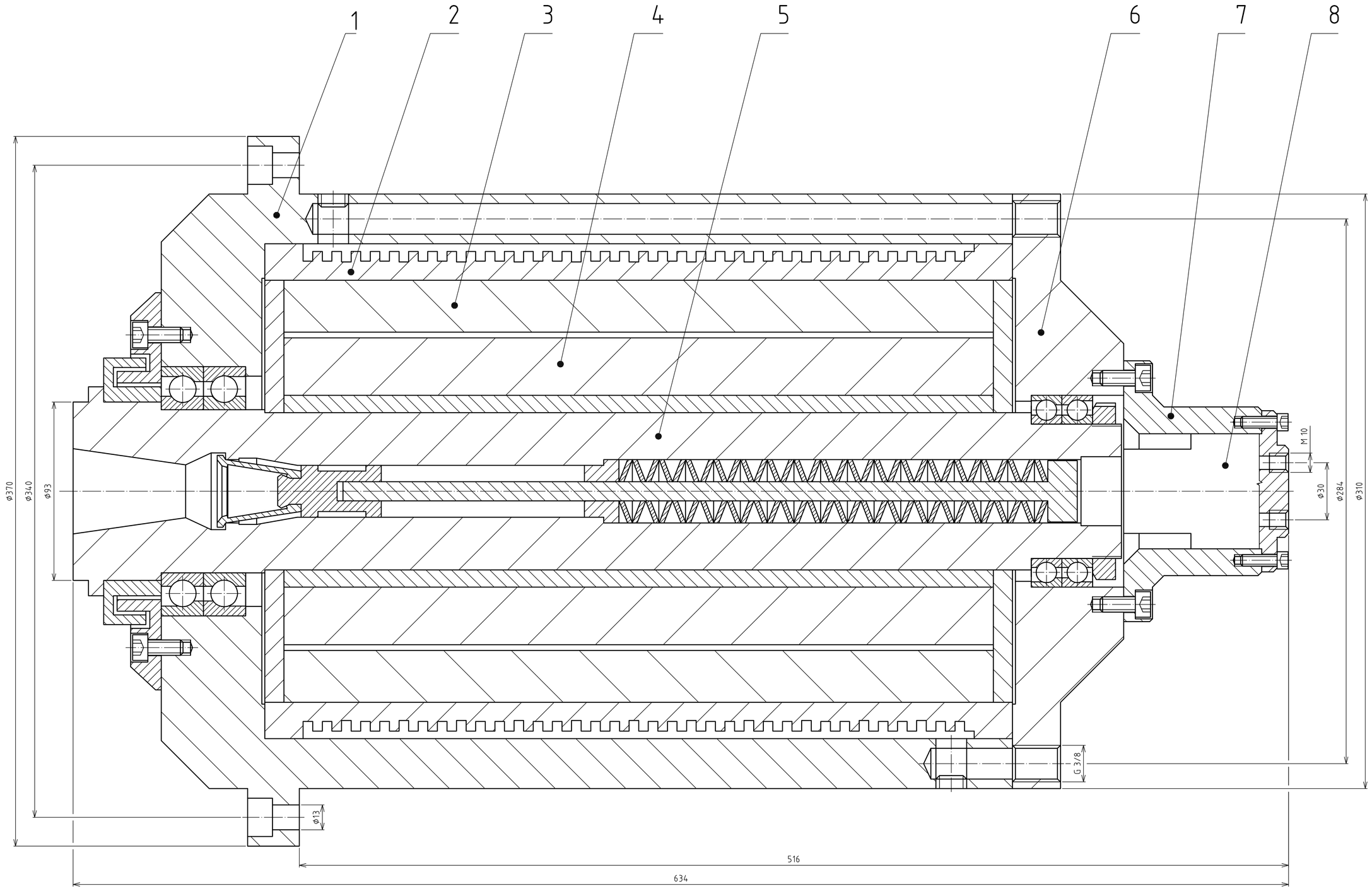

Číslo polož.	Název - označení / Výkres - norma	Polotovar / Materiál	Hmot.	J.	Množ.
8	ODEPÍNACÍ HYDRAUL. VÁLEC				1
7	DRŽÁK ODEP. VÁLCE				1
6	VÝKO				1
5	VŘETENO	14 220.4			1
4	ROTOR				1
3	STATOR				1
2	CHLADIČ MOTORU				1
1	TUBUS VŘETENE				1

Struktura povrchu:	Hrany:	Měřítko 1:1	Přesnost Tolerování Promítání
Materiál	Polotovar	Hmotnost kg	CHRÁNĚNO PODLE ISO 16016
ÚSTAV KONSTRUOVÁNÍ	Druh dokumentu: VÝKRES SESTAVY Kreslil: BETLACH JAKUB Schválil: ____ Datum vydání: 22.5. 2012	Název: VŘETENO Číslo dokumentu: 0-3-A10-1/00	List /

VYTVOŘENO VE VÝUKOVÉM PRODUKTU SPOLEČNOSTI AUTODESK