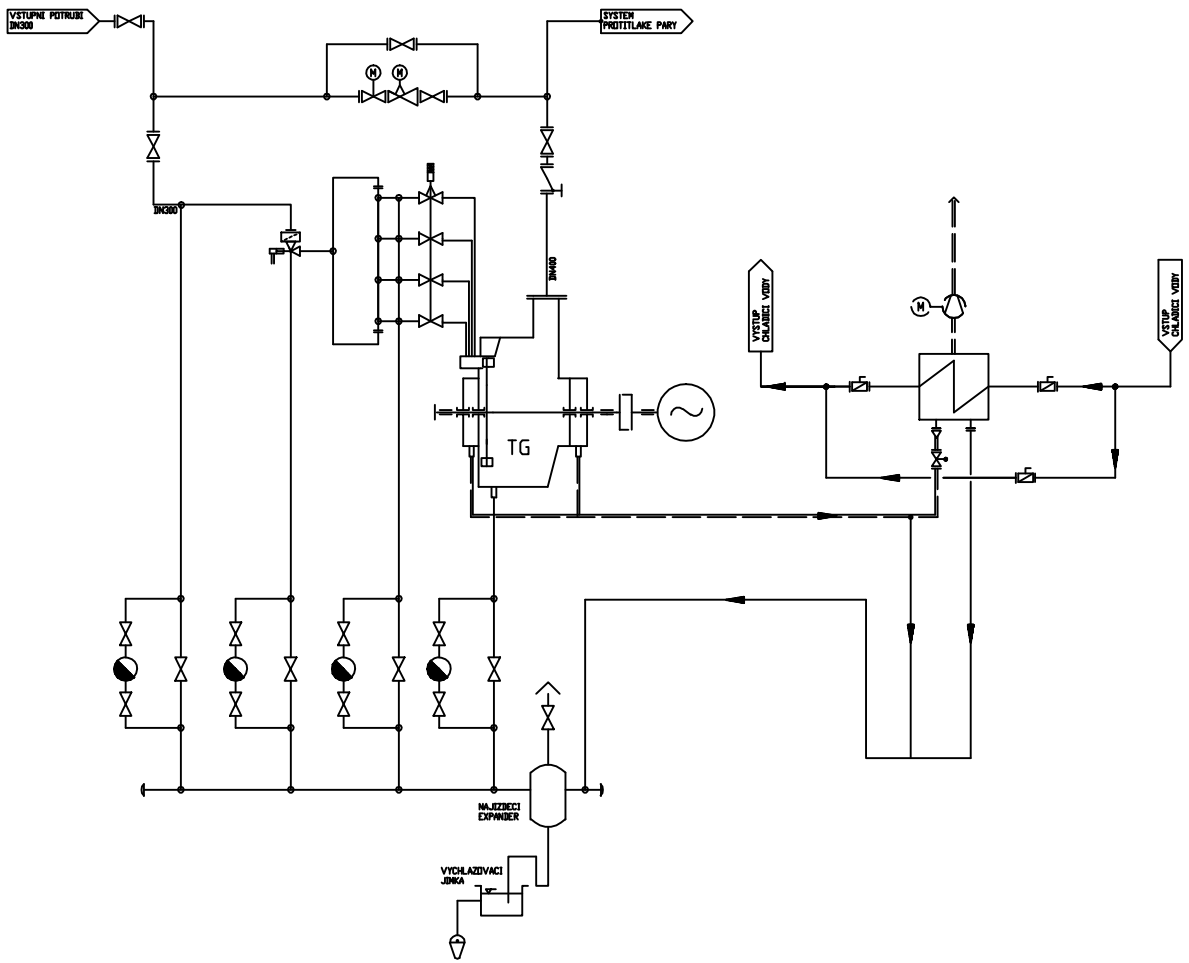

LEGENDA

- UZAVÍRACÍ ARMATURA
- REGULAČNÍ VENTIL SE SERVOPOHONEM
- RYCHLOZÁVĚRNÝ VENTIL SE SERVOPOHONEM
- AUTOMATICKÝ ODVADEČ KONDENZÁTU
- DMYCHADLO S EL. MOTOREM
- KANÁL
- SIFON
- OTEVŘENÁ NÁDRŽ
- VÝFUK DO ATMOSFÉRY
- PÁRA
- KONDENZÁT
- SMĚS PÁRA-VZDUCH

INDEX / ZMĚNA	DATUM	PODPIS	
ZN. NAT.		T. D.	HMOTNOST kg
ŘEDITEL POLÍŠ.			
POM. ZAŘ.			
VYPR. VALEŠ PETR			
PŘEZK.			
	SCHVÁLIL	5/2010	

MĚŘ. 1:X

POZN.

KKS

Č. SN.

Č. KUS.

TV. Č.

STAVY V.

NÁZEV

SCHEMA PARA-VODA

P-V-01