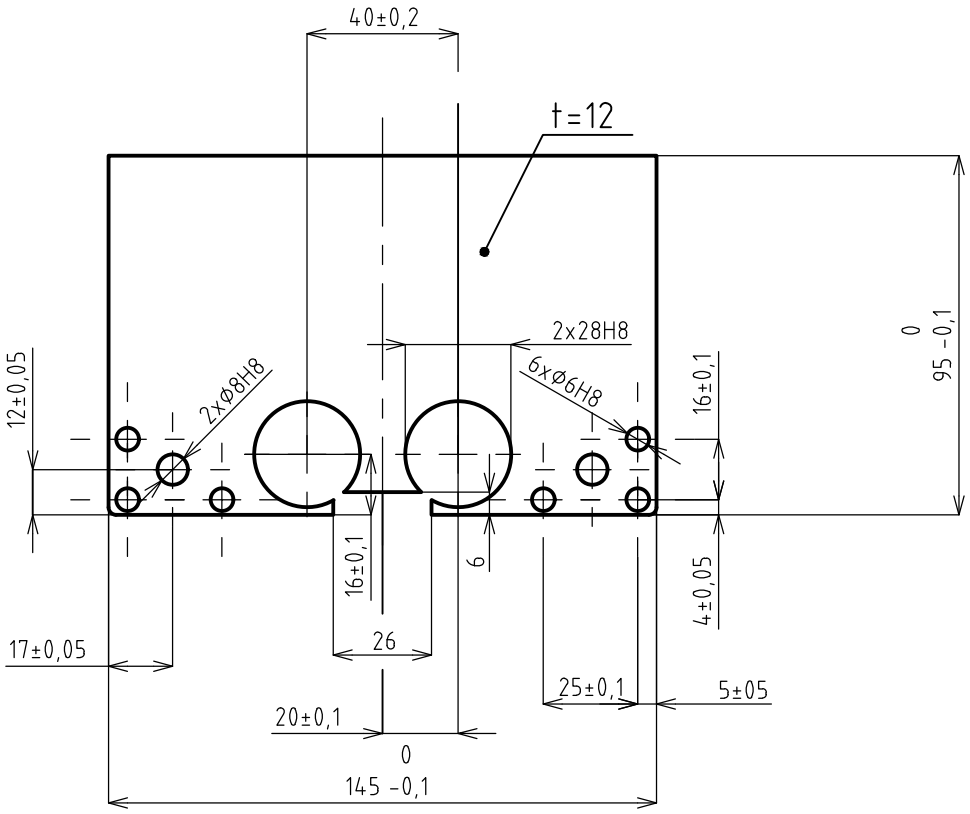

NEKÓTOVANÉ POLOMĚRY R1

Struktura povrchu: Ra 6,3 (✓)	Hrany: -0,3 +0,3	Měřítko: 1:2	Přesnost: ISO 2768-mK Tolerování: ISO 8015 Promítání:
Materiál: DURATEC®-XP	Polotovar: t=12	Hmotnost: 0,23 kg	CHRÁNĚNO PODLE ISO 16016

ÚSTAV KONSTRUOVÁNÍ	Druh dokumentu: VÝKRES SOUČÁSTI	Název: IZOLACE-PRAVÁ
	Kreslil: David Hertl	
	Schválil:	Číslo dokumentu: 4-BP-0121
	Datum vydání: 19.6.2020	List /