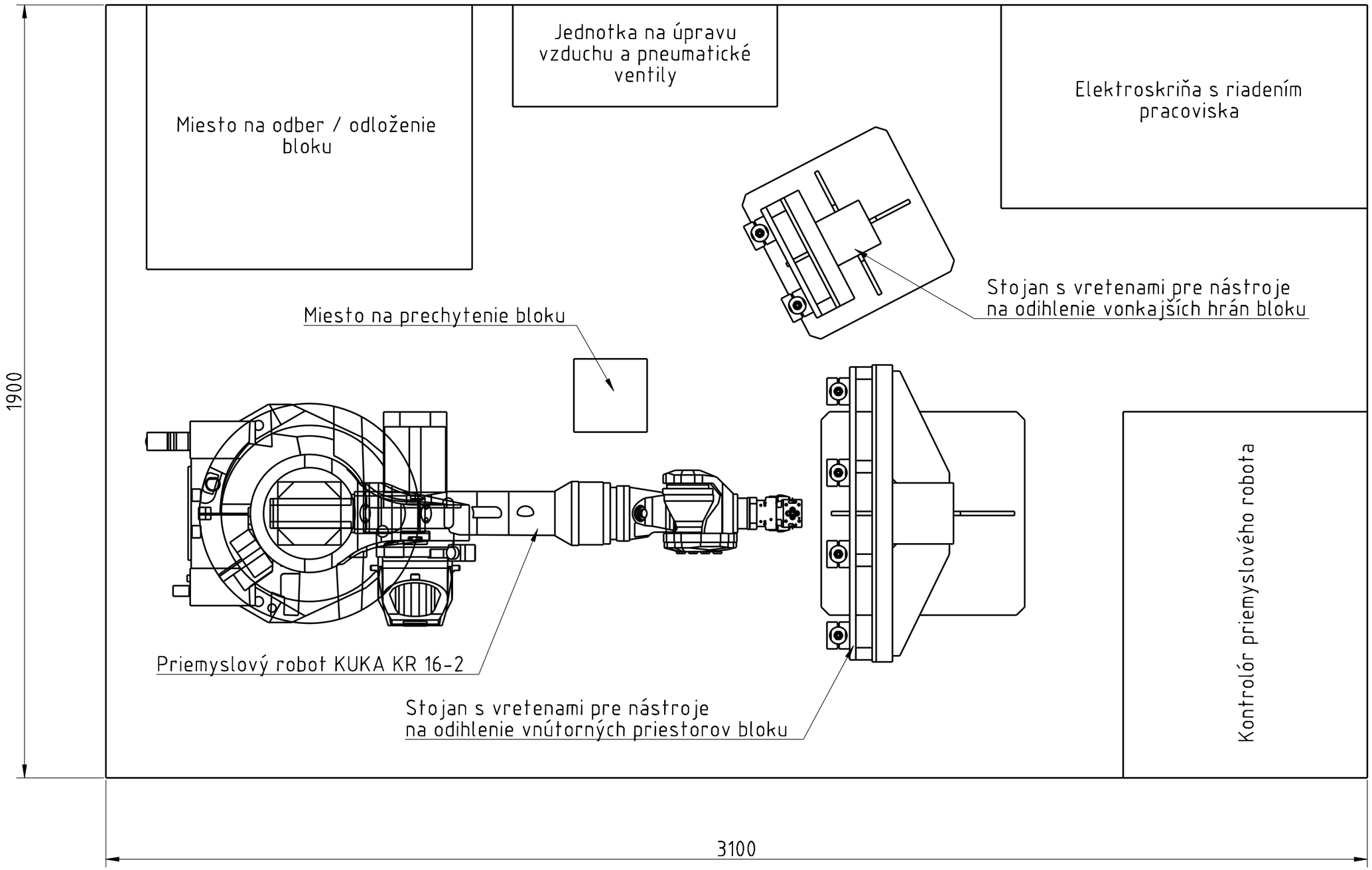Layout robotického pracoviska na odihlenie bloku B1