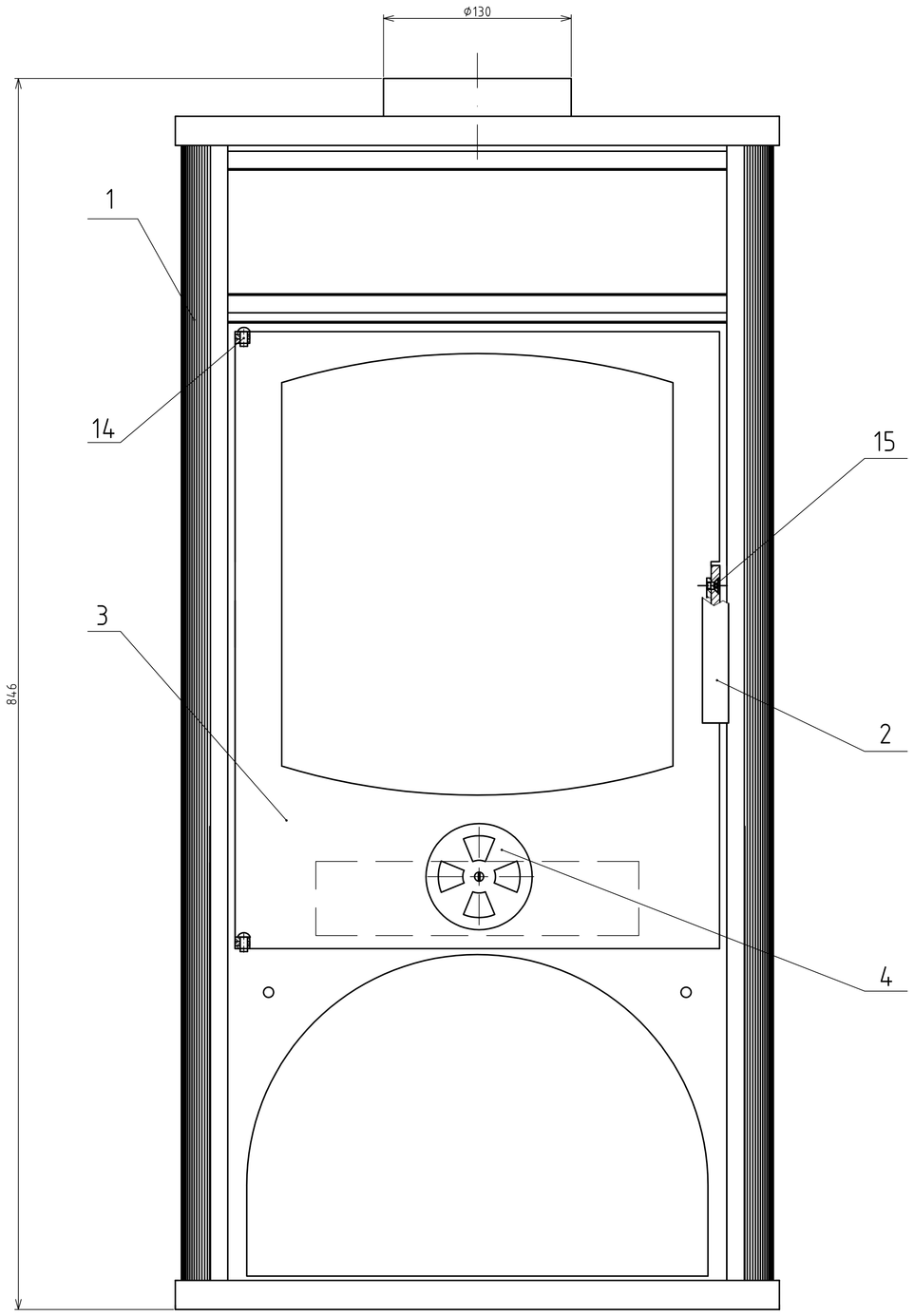

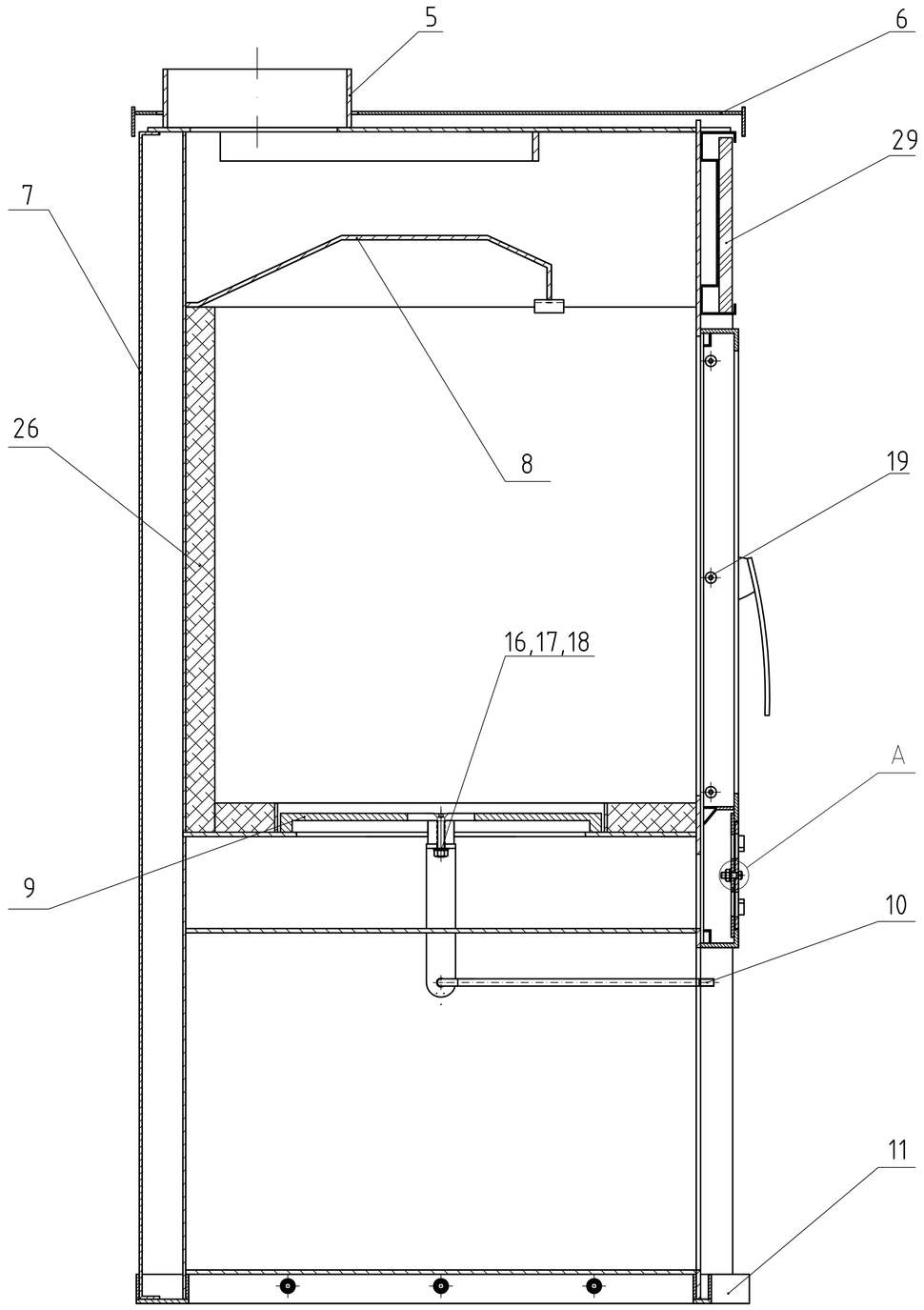

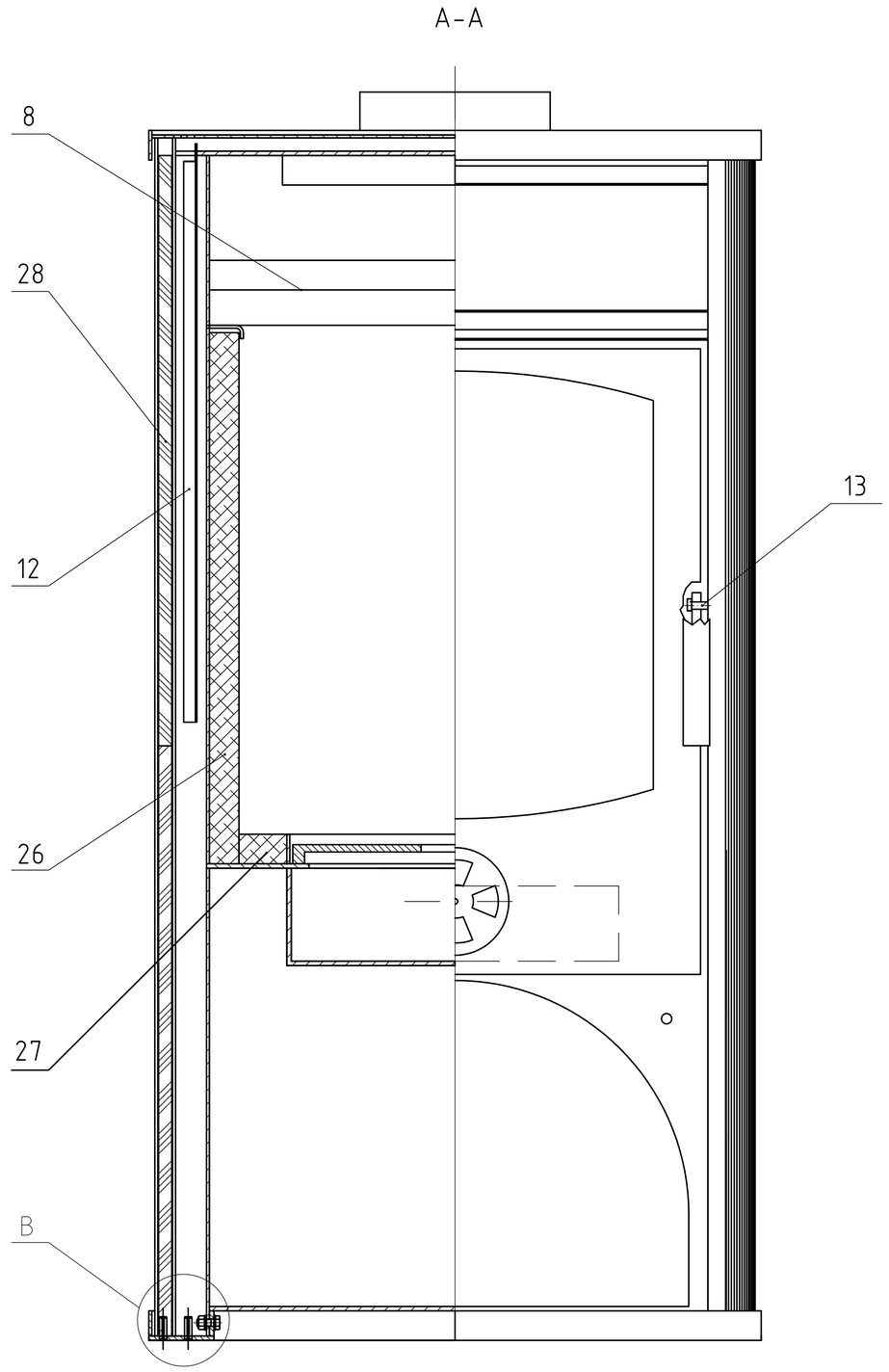

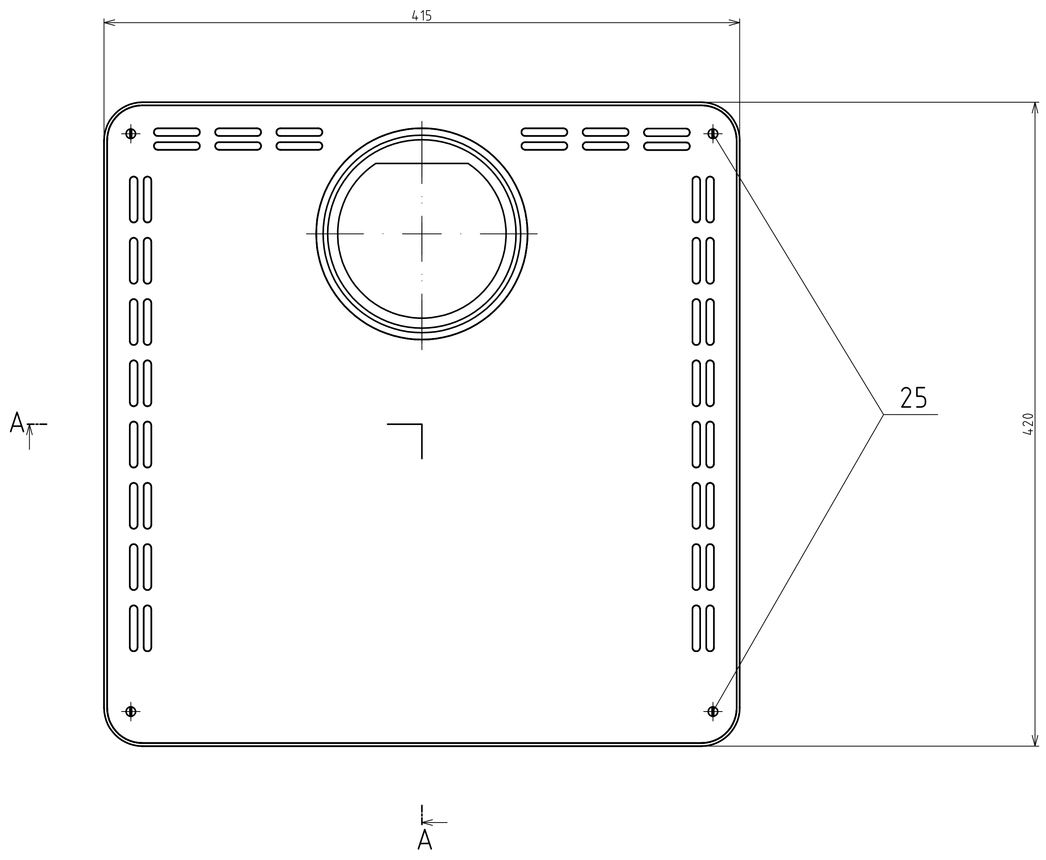

A (5:1)

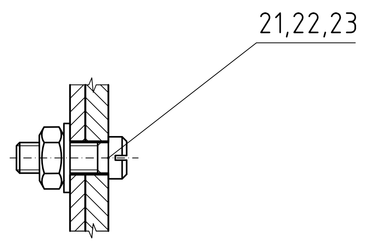

B (2:1)

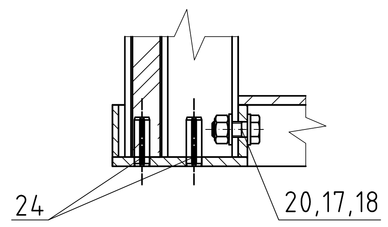

Struktura povrchu:	Měřítko 1:2	Přesnost	Materiál
		Tolerování	Polotovar
		Promítání	Hmotnost 85 kg
	Druh dokumentu VÝKRES SESTAVY	Název	
	Kreslil PAVEL KOUDELA	KAMNA	
	Schválil	Číslo dokumentu	
	Datum vydání 26.6.2007	0-K03-2453/00	List /