VYTVORENO VE VYUKOVEM PRODUKTU SPOLECNOSTI AUTODESK

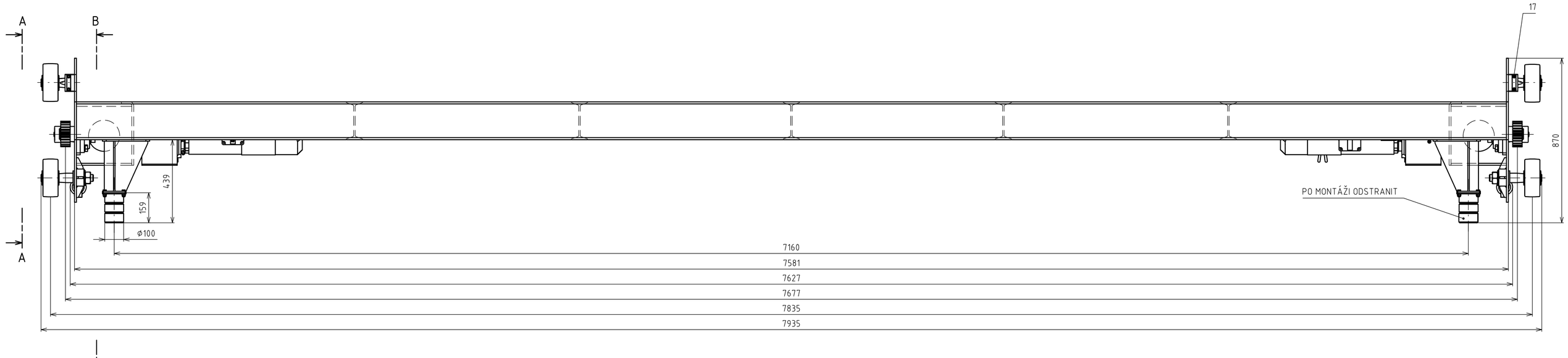

C–C (1:5)

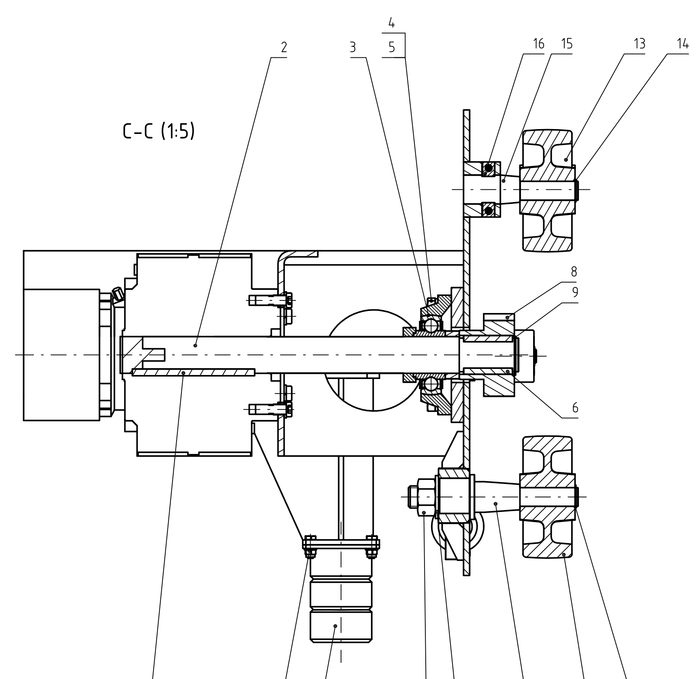

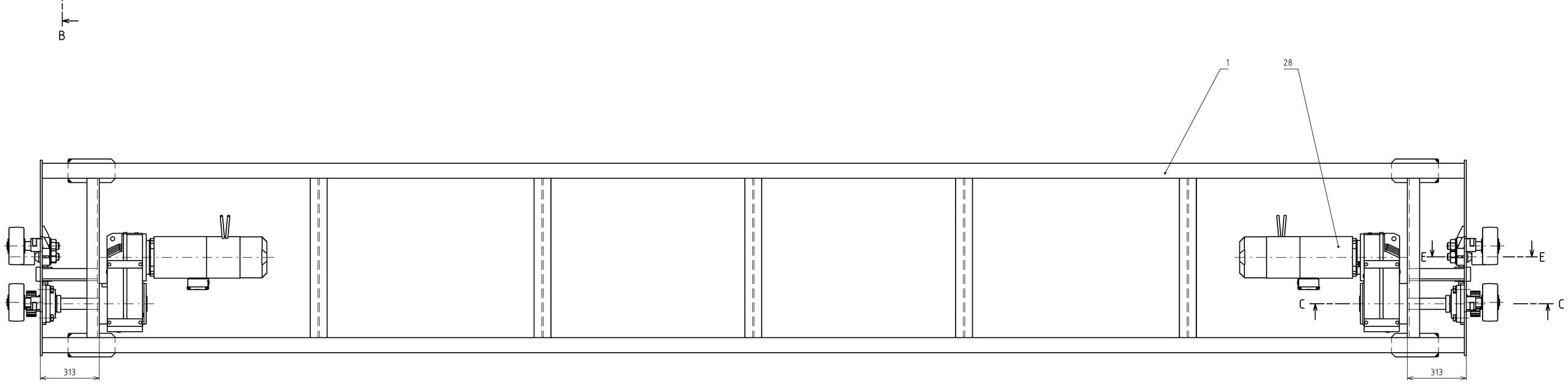

D (1:5)

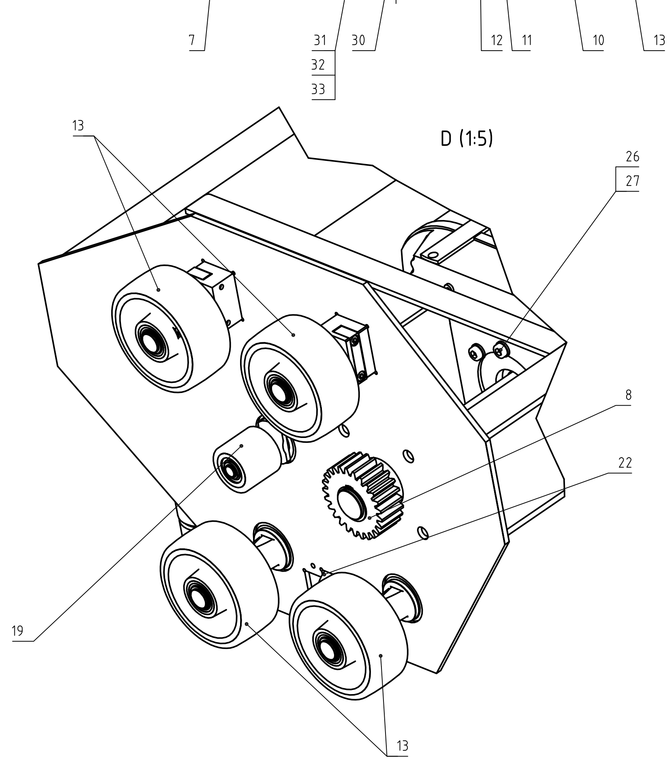

A–A (1:5)

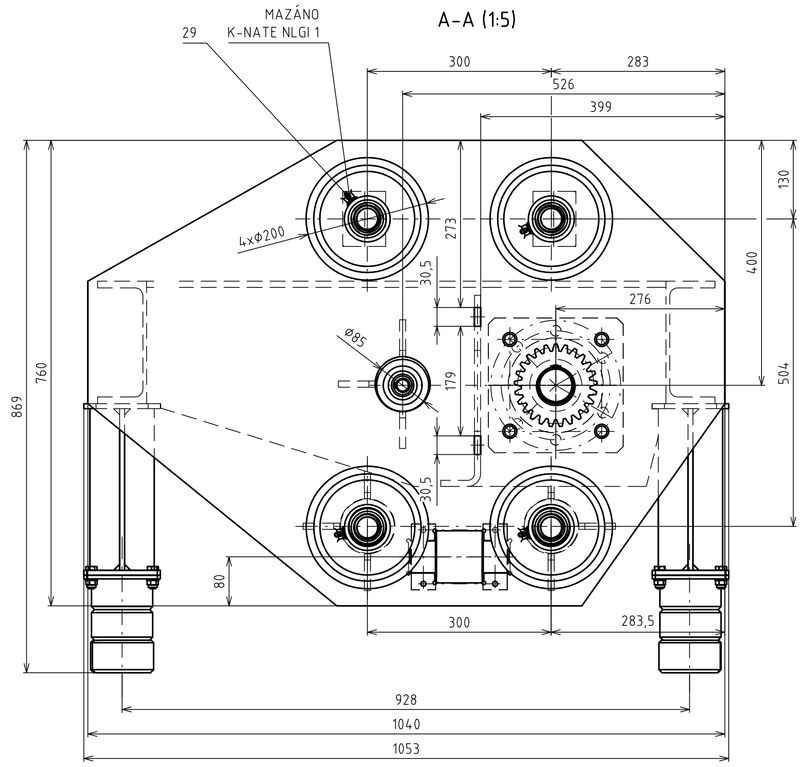

B–B (1:5)

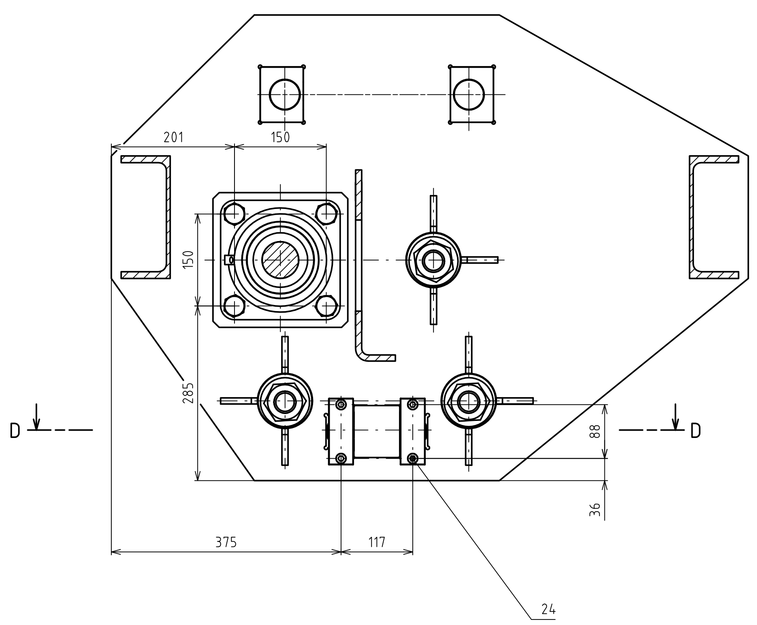

E–E (1:5)

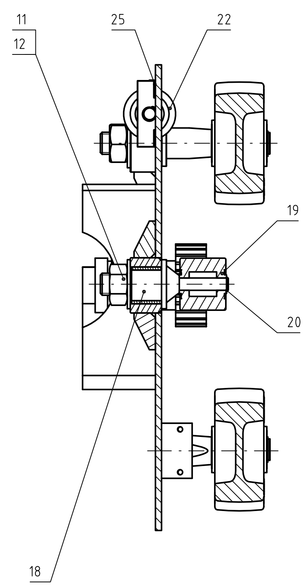

D–D (1:2)

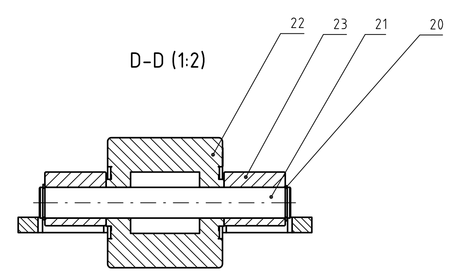

3D POHLED (1:20)

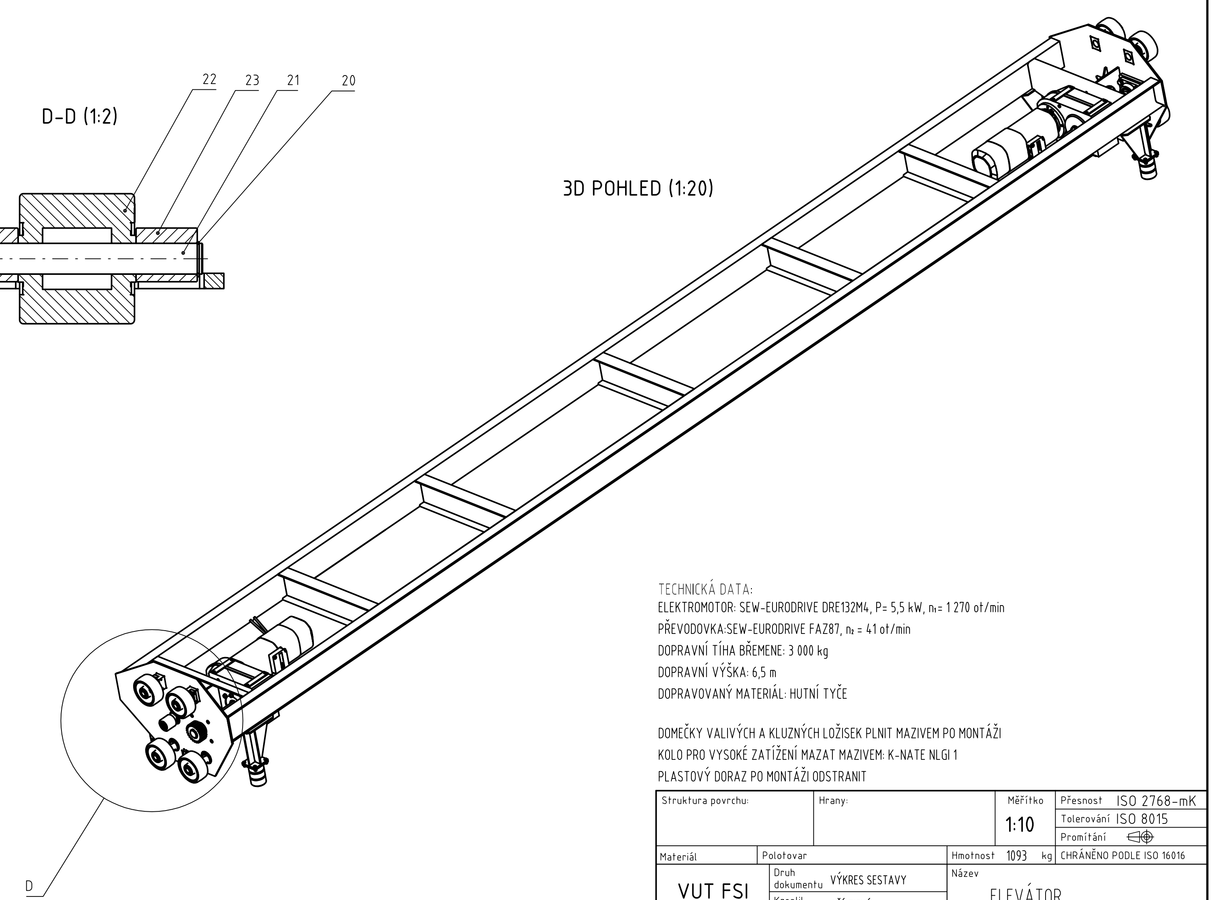

TECHNICKÁ DATA:
ELEKTROMOTOR: SEW-EURODRIVE DRE132M4, P= 5,5 kW, n_1= 1 270 ot/min
PŘEVODOVKA:SEW-EURODRIVE FAZ87, n_2 = 41 ot/min
DOPRAVNÍ TÍHA BŘEMENE: 3 000 kg
DOPRAVNÍ VÝŠKA: 6,5 m
DOPRAVOVANÝ MATERIÁL: HUTNÍ TYČE

DOMEČKY VALIVÝCH A KLUZNÝCH LOŽISEK PLNIT MAZIVEM PO MONTÁŽI
KOLO PRO VYSOKÉ ZATÍŽENÍ MAZAT MAZIVEM: K-NATE NLGI 1
PLASTOVÝ DORAZ PO MONTÁŽI ODSTRANIT

Struktura povrchu:	Hrany:	Měřítko 1:10	Přesnost ISO 2768-mK; Tolerování ISO 8015; Promítání
Materiál:	Polotovar	Hmotnost 1093 kg	CHRÁNĚNO PODLE ISO 16016
VUT FSI BRNO ÚADI	Druh dokumentu: VÝKRES SESTAVY	Název: ELEVÁTOR	
	Kreslil: JIŘÍ TICHÝ		
	Schválil:	Číslo dokumentu: 50ADI-10-01	
	Datum vydání: 10. 5. 2015		List /

VYTVORENO VE VYUKOVEM PRODUKTU SPOLECNOSTI AUTODESK
VYTVORENO VE VYUKOVEM PRODUKTU SPOLECNOSTI AUTODESK
VYTVORENO VE VYUKOVEM PRODUKTU SPOLECNOSTI AUTODESK