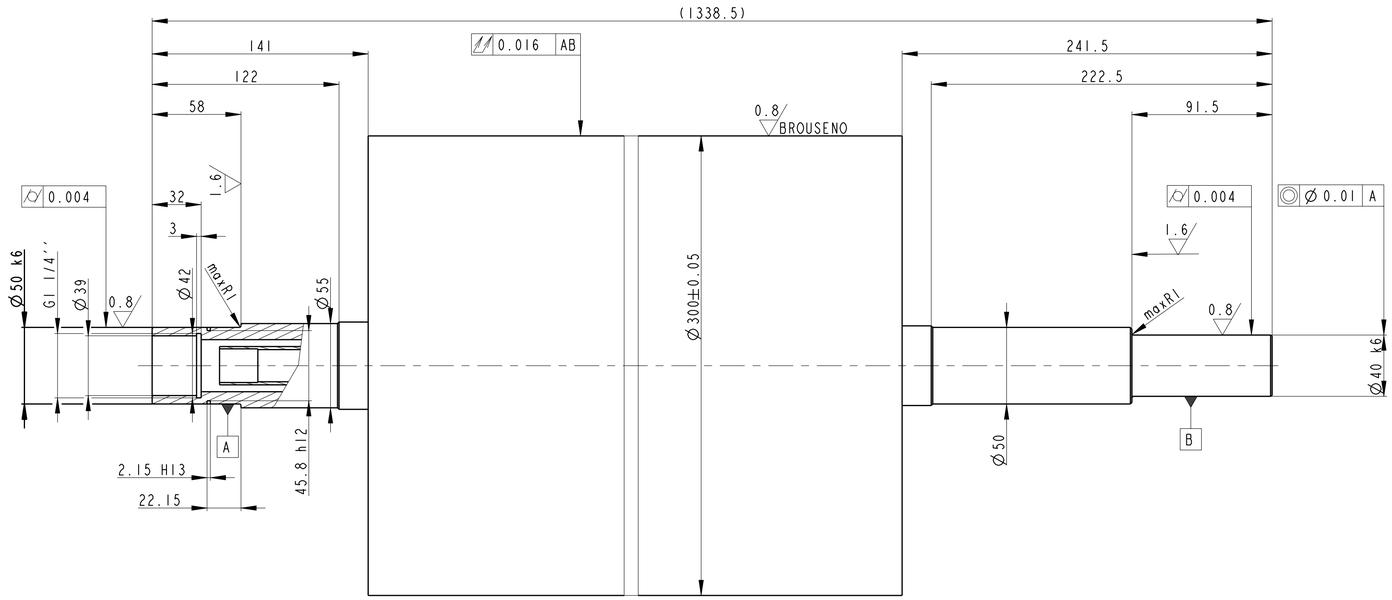

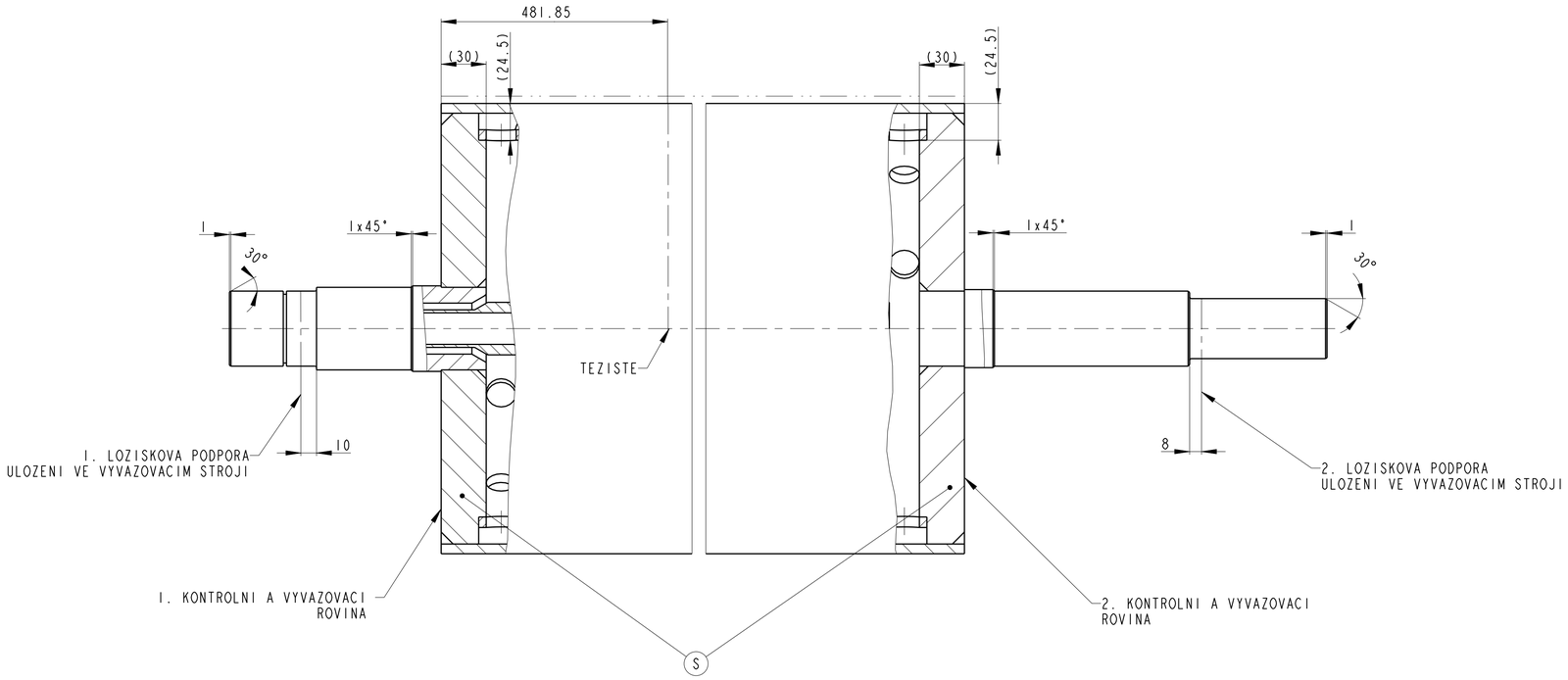

S - PLOCHY PRO ODEBIRANI NEVYVYZKU - FREZOVÁNIM
- MINIMALNI TLOUSTKA STENY 10 mm

- VALEC DYNAMICKY VYVAZEN:
  HMOTNOST VALCE: 162.347 kg
  PROVOZNI OTACKY: 300 ot/min
  VYVAZOVAT VE DVOU KONTROLNICH ROVINACH
  PRIPUSTNY CELKOVY NEVYVAZEK: 21 451.22 g*mm
  PRIPUSTNY NEVYVAZEK 1. VYVAZOVACI ROVINY: 11 448.45 g*mm
  PRIPUSTNY NEVYVAZEK 2. VYVAZOVACI ROVINY: 10 002.76 g*mm

TVRDOCHROM - MINIMALNI VRSTVA NA Ø300 0.08 mm
- VNITRNI PROSTOR CHRANIT ZATKOU G1 1/4''

SVAŘENO

MATERIAL			DLE ROZPISKY
PRESNOST ISO 2768-f	HPOLOTOVAR		-----
TOLEROVANI ISO 8015	C. HMOTNOST [kg]		162.347

ZMENA	DATUM	INDEX	PODPIS

KRESLIL L.Skalicky DATUM 26.04.11
PREZKOUSEL Podzemsky
TECHNOLOG -----
C.SESTAVY -
PODOBNOST -
PC DATA M3624.03-11-10F004X

MERITKO 1:2 (/:/)
PROMITANI

SOMA engineering

NAZEV: VALEC -----

CISLO VYKRESU: M3624.03-11-10B004X
Listu 1 List 1
INDEX ZMENY: 0
FORMAT A1

PRO OBROBENI C.V. M3624.03-11-10B004 - OSTROJ OPAVA