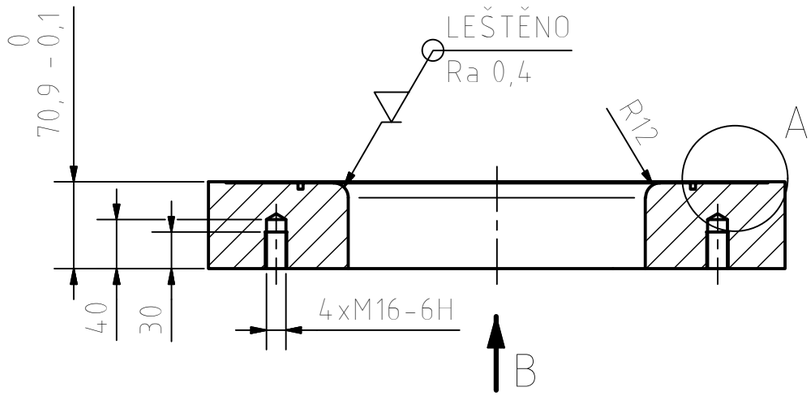

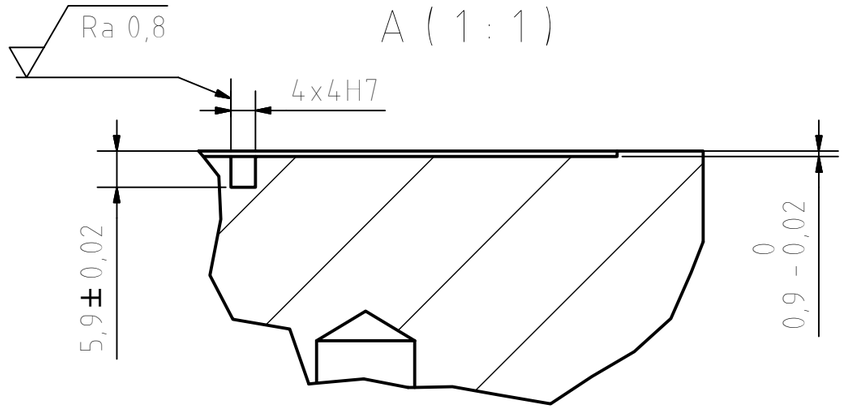

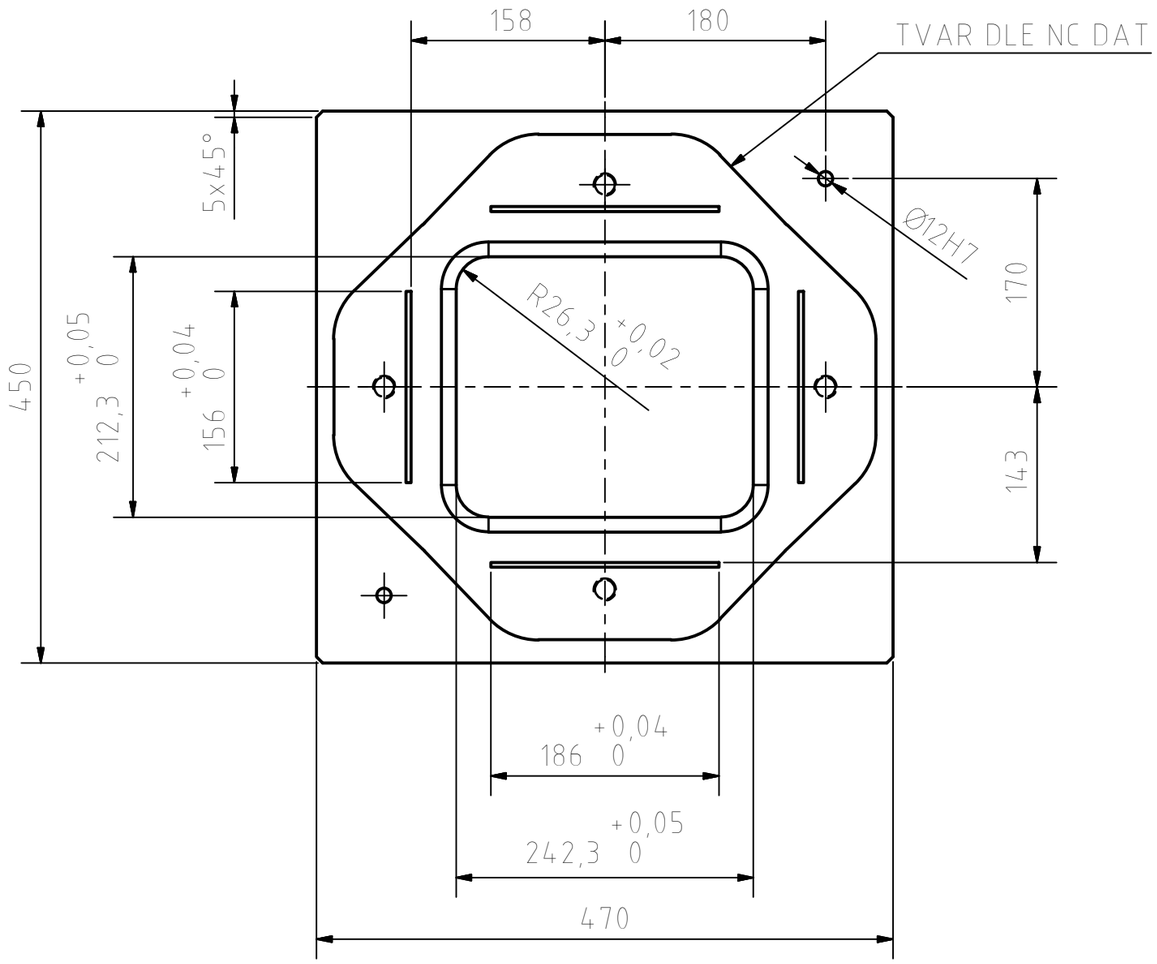

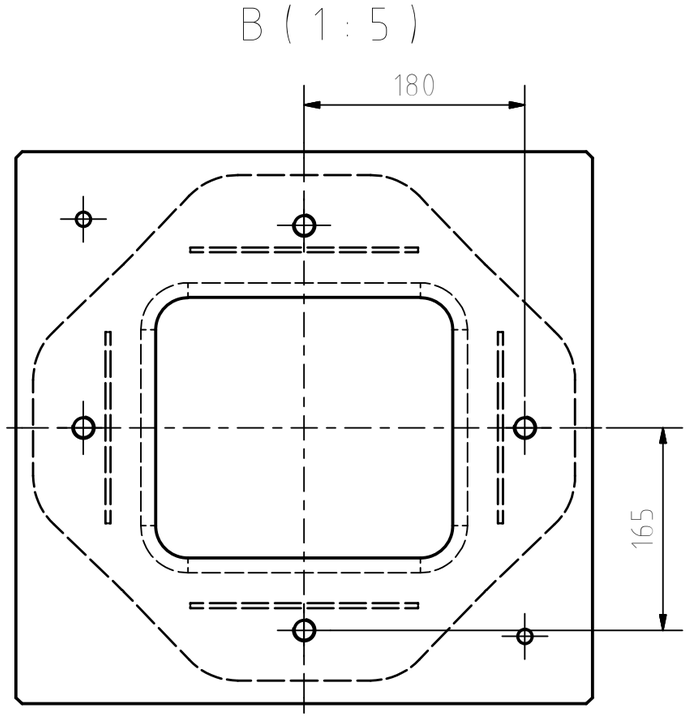

KALENO NA (58 ±2) HRC

Struktura povrchu: Ra 3,2	Hrany: ±0,3 ±0,3		Měřítko 1:5	Přesnost ISO 2768-mK Tolerování ISO 8015 Promítání
Materiál 19 436	Polotovar 455x75-475		Hmotnost 73,5 kg	CHRÁNĚNO PODLE ISO 16016
ÚSTAV STROJÍRENSKÉ TECHNOLOGIE ÚST IMT Institute of Manufacturing Technology	Druh dokumentu	VÝROBNÍ VÝKRES	Název	TAZNICE
	Kreslil	MARTIN MINÁŘ		
TVÁŘENÍ Ústav strojírenské technologie FSI VUT v Brně	Schválil		Číslo dokumentu	03-DP-145550-03
	Datum vydání	26.05.2017		List 1/1