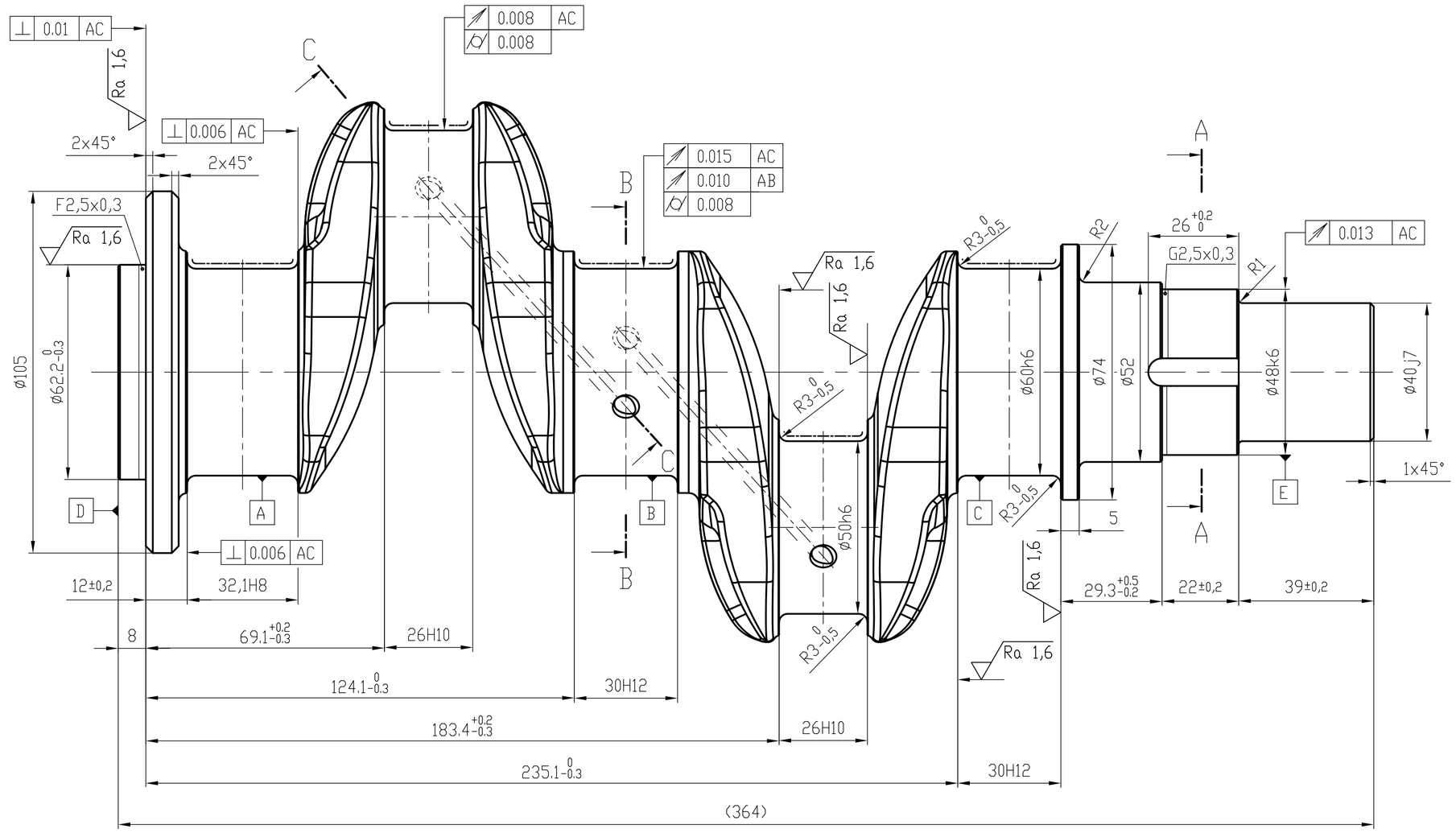

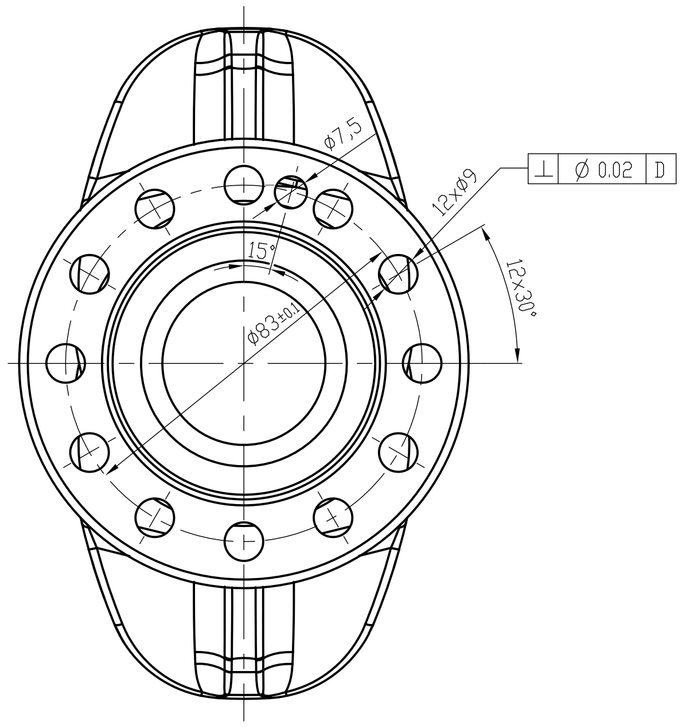

A – A

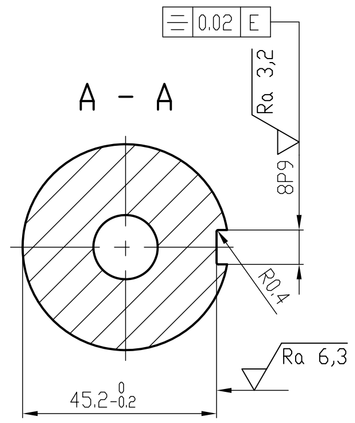

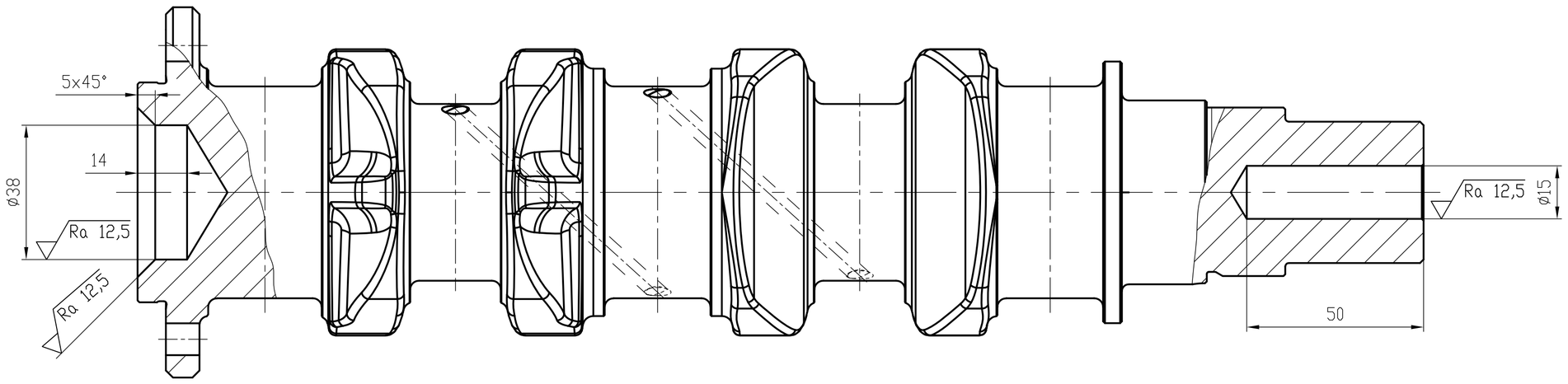

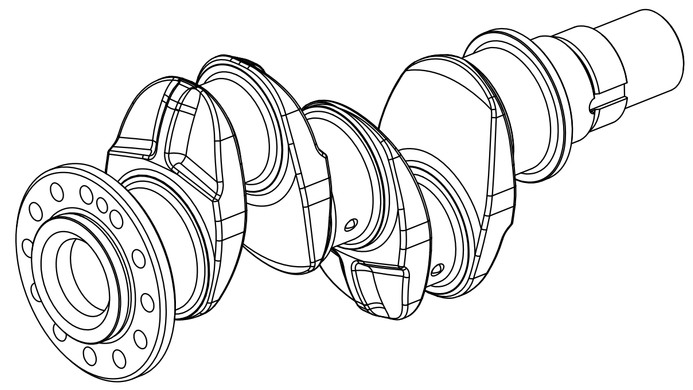

B – B

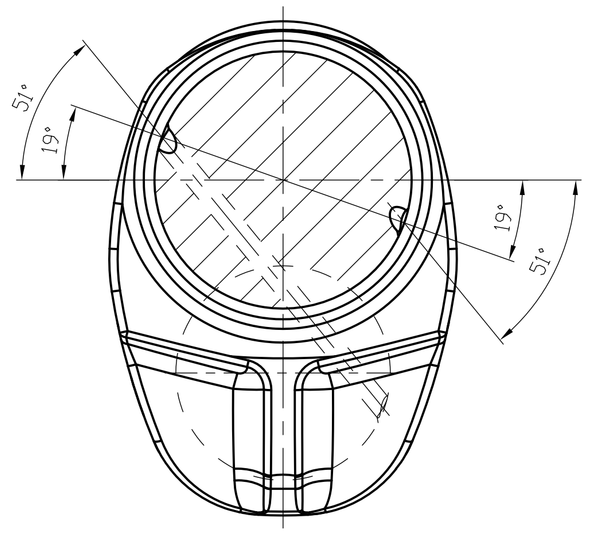

C – C

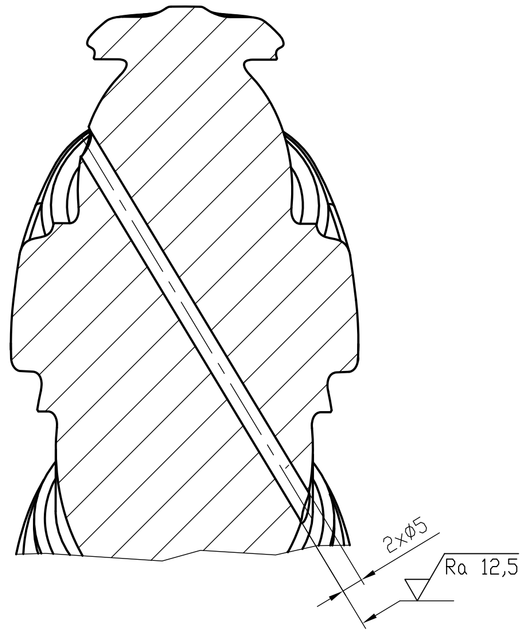

Ra 25 (✓)

—·—·— LEŠTIT NA Ra 0.2 , OSTRÉ HRANY SRAZIT 0,3x45°
PRŮNIKY VRTANÝCH OTVORŮ ZBAVIT OSTŘIN
PRŮMĚRY HLAVNÍCH RESPEKTIVE KLIKOVÝCH ČEPŮ A JEJICH GEOMETRICKÉ TOLERANCE JSOU TOTOŽNÉ
NEKÓTOVANÉ HRANY SRAZIT 0.5x 45°
OSTRÉ HRANY ODJEHLIT
HRANY MAZACÍCH OTVORŮ SRAZIT 1x 45° TEČNĚ K POVRCHU

PRESNOST	ISO 2768 - mK						
TOLEROVANI PODLE ISO 8015		–	–	–	–	–	–
PROMITANI	(ISO E)	PZ	IND.	X	ZMENA	DAT.	PODPIS
MATERIAL	42CrMo4	DRUH ODPADU 084	HMOTNOST 9,07	BEZ.C –	MERITKO 1 : 1		
POLOTOVAR	Č.Z. 15447		Č. SESTAVY 0-1000-01-01		TVAR. Č. –		
VYPRACOVAL Jan VOPARIL			Ústav automobilního a dopravního inženýrství				
PREZKOUSEL Jan VOPARIL							
NORMALIZATOR –	SCHVALIL Jan VOPARIL						
TECHNOLOG Jan VOPARIL			ST.V.		N.V.VYDAN PZ		
NAZEV	KLIKOVA HRIDEL VARIANTA II		FORMAT A1	Č.VYKRESU 1-0014-10-01		INDEX 0	